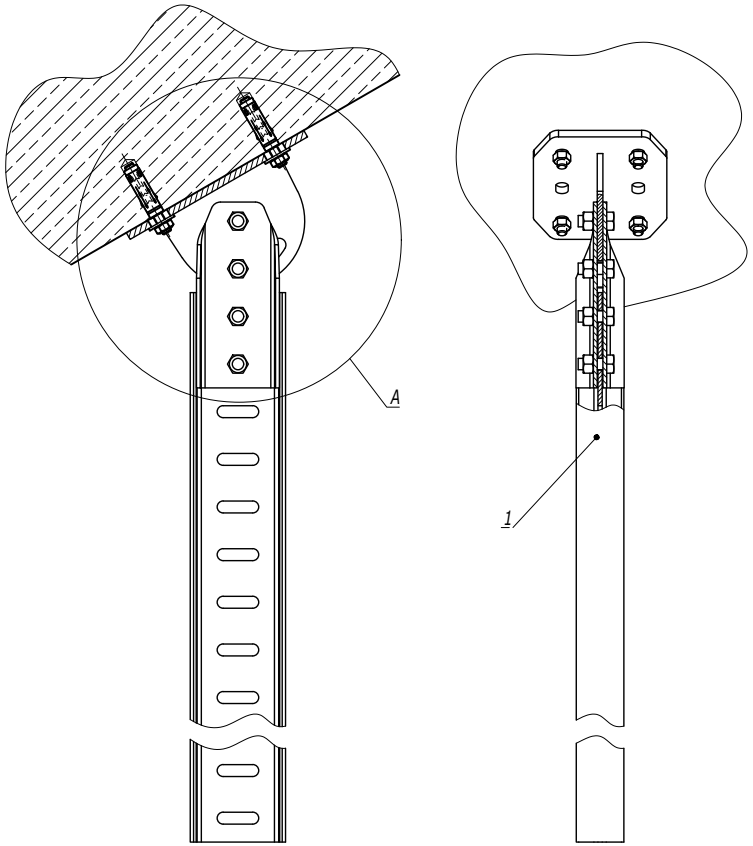

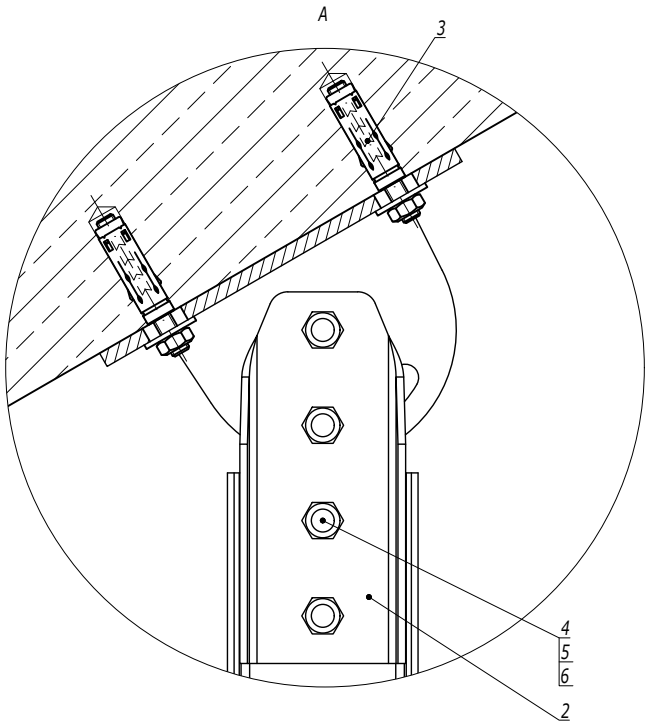

Установочные размеры

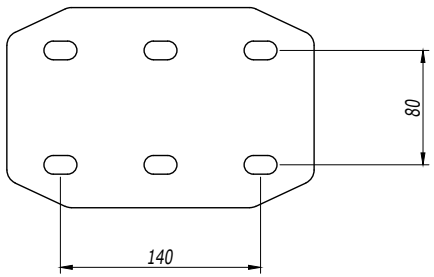

Поз.	Наименование	Код	Кол.	Примечание
1	Профиль BPM-50	BPM50**		
2	Крепление к потолку BSF-50	BSF5002HDZ	1	
3	Стандартный анкер со шпилькой M10	CM441060	4	DKC-2018.M5.01
4	Болт с шестигранной головкой M12x30 DIN 933		4	Поставляется в комплекте с креплением
5	Гайка с насечкой M12 DIN 6923		4	
6	Шайба M12 DIN 125		4	

Изм.	Кол.уч.	Лист	№док.	Подпись	Дата
Разработал		Тиунов И.А.			09.18
Проверил		Чередниченко Г.А.			09.18
Утвердил		Дядичко А.В.			09.18

DKC-2018.B5.28

Шарнирное крепление I-образного профиля к полу/потолку

Стадия	Лист	Листов
		1

DKC

Взаим. инв. №

Подпись и дата

Инв. № подл.