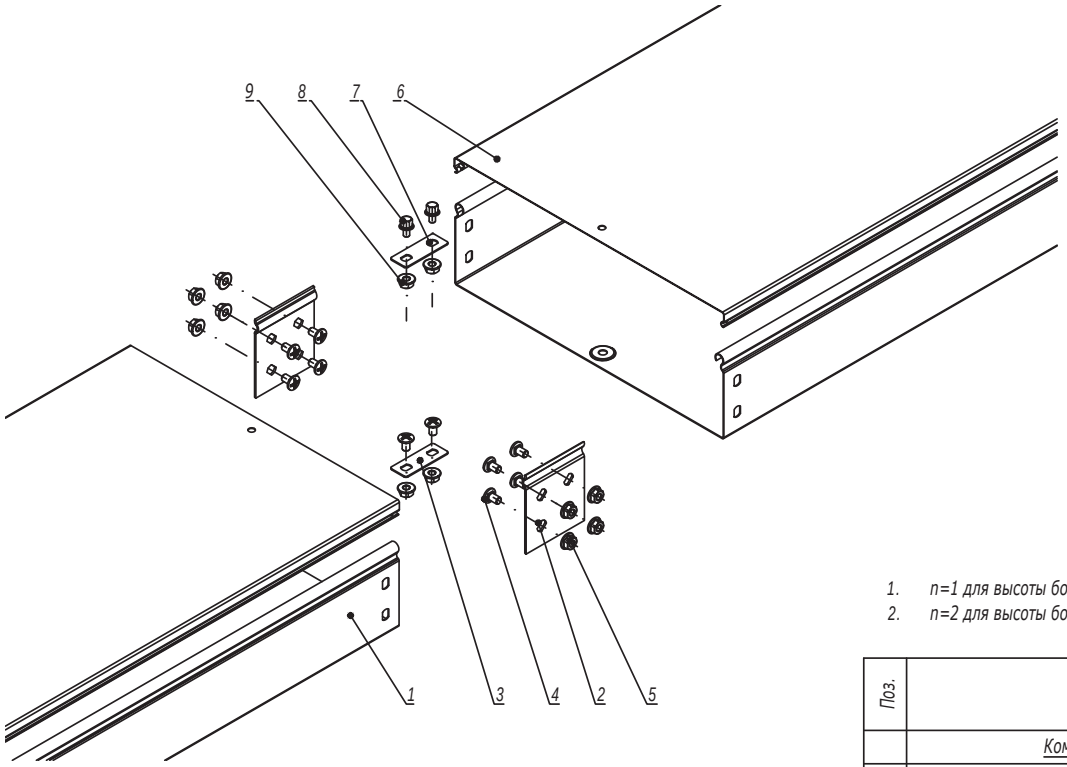

1. n=1 для высоты борта 50 мм.
2. n=2 для высоты борта 80, 100 мм.

Поз.	Наименование	Код	Кол.	Примечание
	Комплектация для лотка			
1	Лоток кабельный		2	
2	Пластина крепежная GTO		2	
3	Пластина для заземления PTCE	37501	1	
4	Винт с крестообразным шлицем M6x10	CM010610	n·4+2	
5	Гайка с насечкой M6 DIN 6923	CM100600	n·4+2	
	Комплектация для крышки			
6	Крышка на лоток		2	
7	Пластина для заземления PTCE	37501	1	
8	Винт для электрического соединения M5x8	CM030508	2	
9	Гайка с насечкой M5 DIN 6923	CM100500	2	

Изм.	Кол.уч.	Лист	№док.	Подпись	Дата

DKC-2018.S5.02

Лист 2

Формат А3

Взаим. инв. №

Подпись и дата

Инв. № подл.

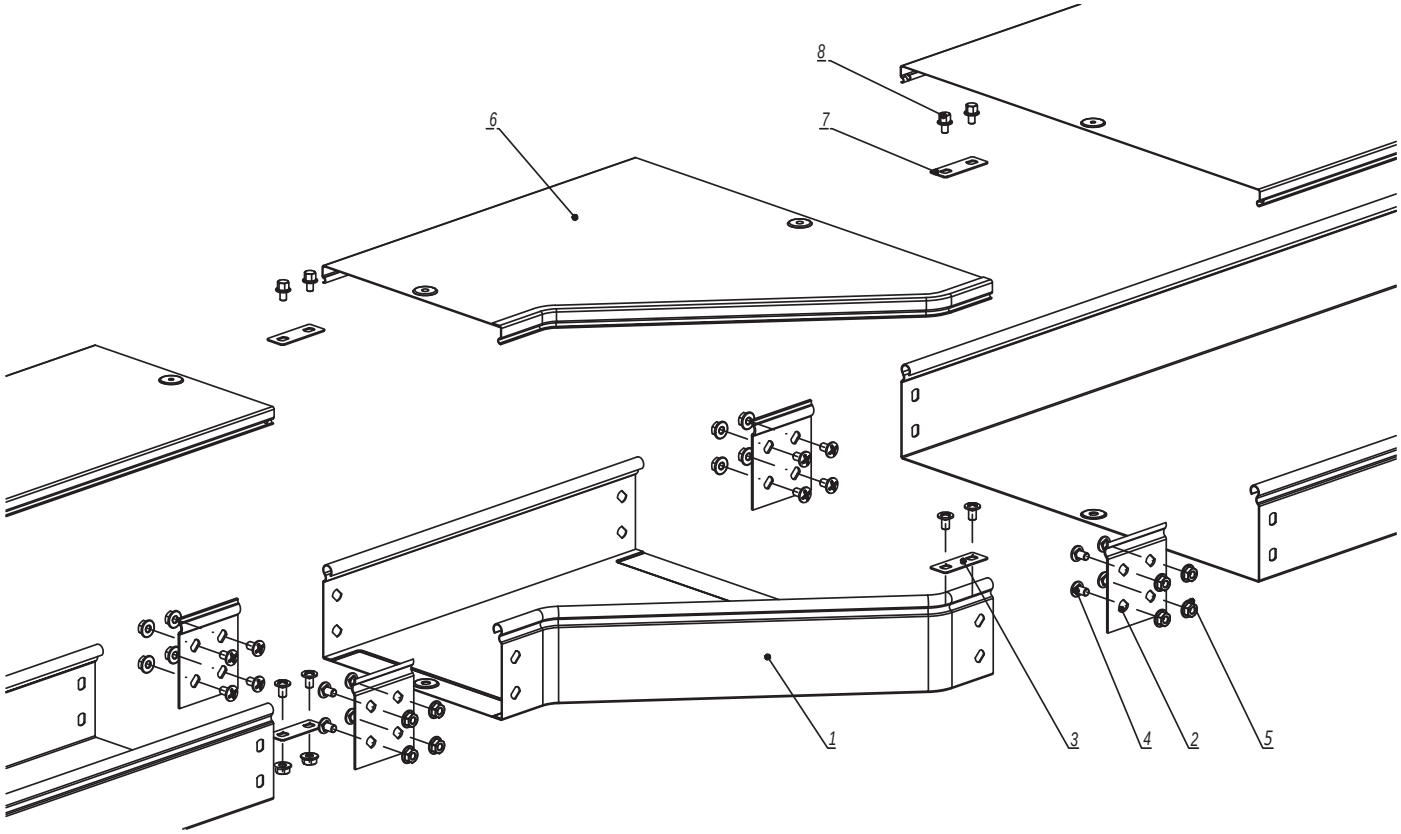

Поз.	Наименование	Код	Кол.	Примечание
	Состав комплектного аксессуара			
1	Переходник RRC / правосторонний RRD/левосторонний RRS		1	Код комплекта: 362**K/363**K/ 364**K/365**K
2	Пластина крепежная GTO		4	
3	Пластина для заземления PTCE		2	
4	Винт с крестообразным шлицем M6x10		n·8+4	
5	Гайка с насечкой M6 DIN 6923		n·8+4	
	Комплектация для крышки			
6	Крышка на переходник		1	
7	Пластина для заземления PTCE	37501	2	
8	Винт для электрического соединения M5x8	CM030508	4	

1. n=1 для высоты борта (H) 50 мм.
2. n=2 для высоты борта (H) 80, 100 мм.

Изм.	Кол.уч.	Лист	№док.	Подпись	Дата
Разработал		Тиунов И.А.			09.18
Проверил		Чередниченко Г.А.			09.18
Утвердил		Дядичко А.В.			09.18

DKC-2018.S5.03

Переход по ширине

Стадия	Лист	Листов
		1

DKC

Формат А3

Взаим. инв. №

Подпись и дата

Инв. № подл.

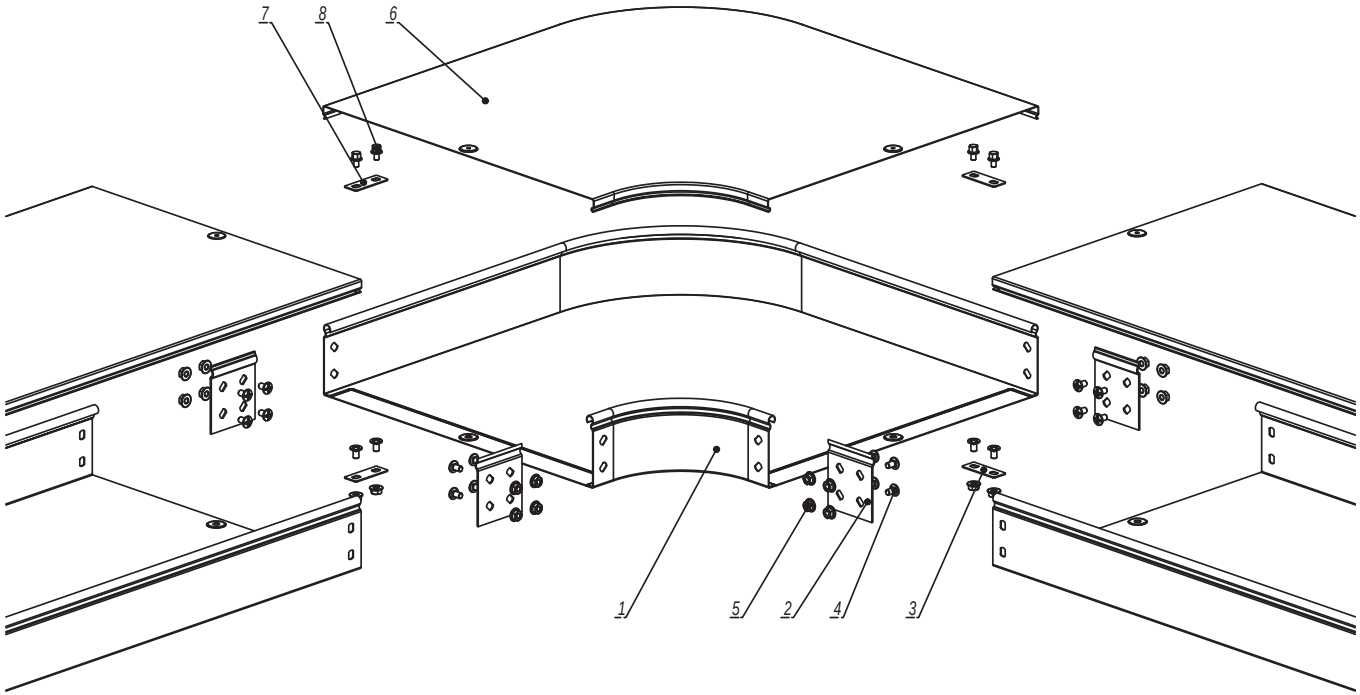

Поз.	Наименование	Код	Кол.	Примечание
	Состав комплектного аксессуара			
1	Угол горизонтальный CPO45/CPO90		1	Код комплекта: 360**K/ 361**K
2	Пластина крепежная GTO		4	
3	Пластина для заземления PTCE		2	
4	Винт с крестообразным шлицем M6x10		n·8+4	
5	Гайка с насечкой M6 DIN 6923		n·8+4	
	Комплектация для крышки			
6	Крышка к углу горизонтальному		1	
7	Пластина для заземления PTCE	37501	2	
8	Винт для электрического соединения M5x8	CM030508	4	

1. n=1 для высоты борта (H) 50 мм.
2. n=2 для высоты борта (H) 80, 100 мм.

Изм.	Кол.уч.	Лист	№док.	Подпись	Дата
Разработал		Тиунов И.А.			09.18
Проверил		Чередниченко Г.А.			09.18
Утвердил		Дядичко А.В.			09.18

DKC-2018.S5.05

Угол горизонтальный

Стадия	Лист	Листов
		1

DKC

Формат А3

Взаим. инв. №
Подпись и дата
Инв. № подл.

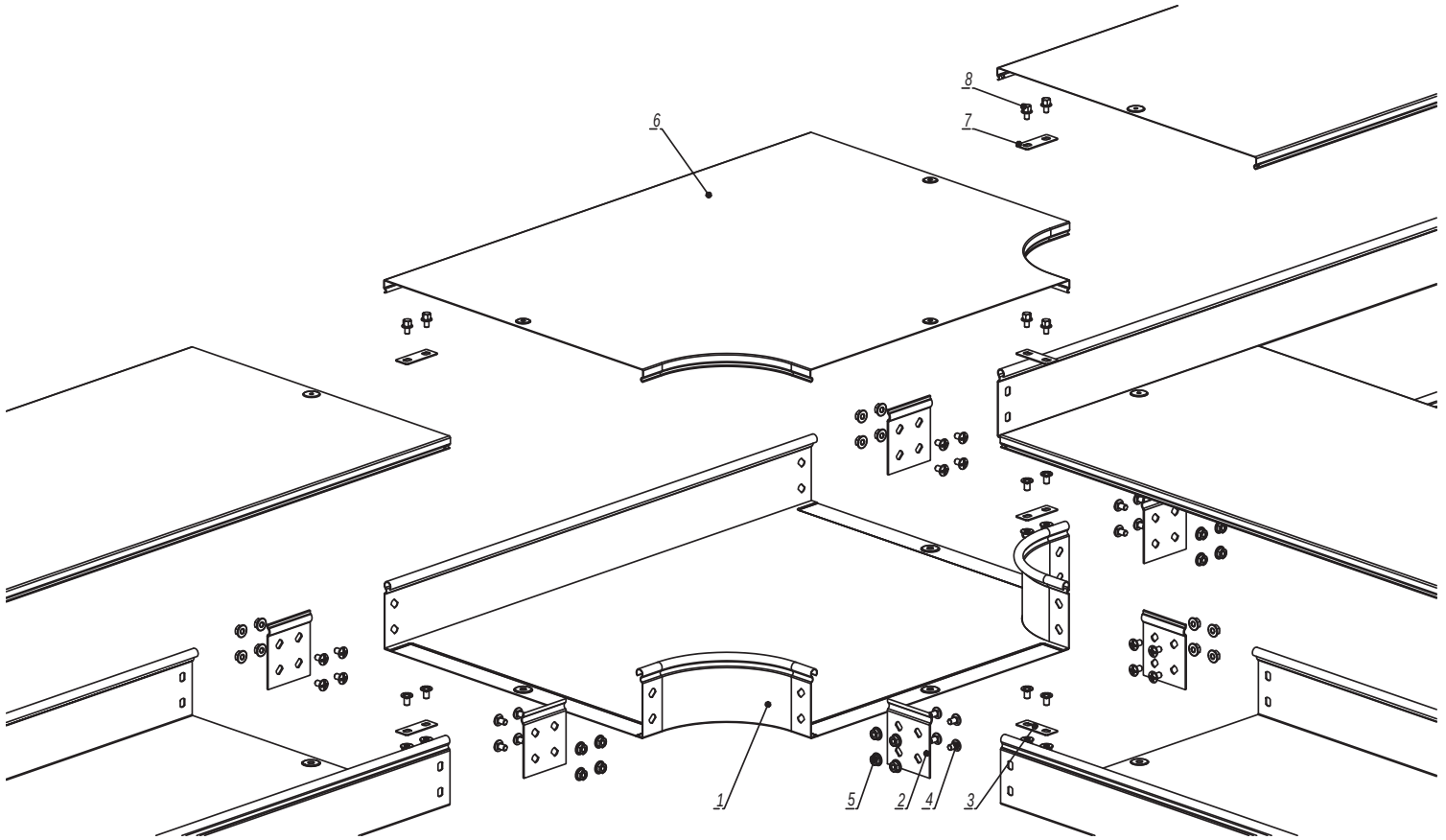

Поз.	Наименование	Код	Кол.	Примечание
	Состав комплектного аксессуара			
1	Ответвитель Т-образный DPT		1	Код комплекта: 361**K
2	Пластина крепежная GTO		6	
3	Пластина для заземления PTCE		3	
4	Винт с крестообразным шлицем M6x10		n·12+6	
5	Гайка с насечкой M6 DIN 6923		n·12+6	
	Комплектация для крышки			
6	Крышка на ответвитель Т-образный DPT		1	
7	Пластина для заземления PTCE	37501	3	
8	Винт для электрического соединения M5x8	CM030508	6	

1. n=1 для высоты борта (H) 50 мм.
2. n=2 для высоты борта (H) 80, 100 мм.

Изм.	Кол.уч.	Лист	№док.	Подпись	Дата
Разработал		Тиунов И.А.			09.18
Проверил		Чередниченко Г.А.			09.18
Утвердил		Дядичко А.В.			09.18

DKC-2018.S5.07

Ответвитель Т-образный DPT

Стадия	Лист	Листов
		1

DKC

Формат А3

Взаим. инв. №

Подпись и дата

Инв. № подл.

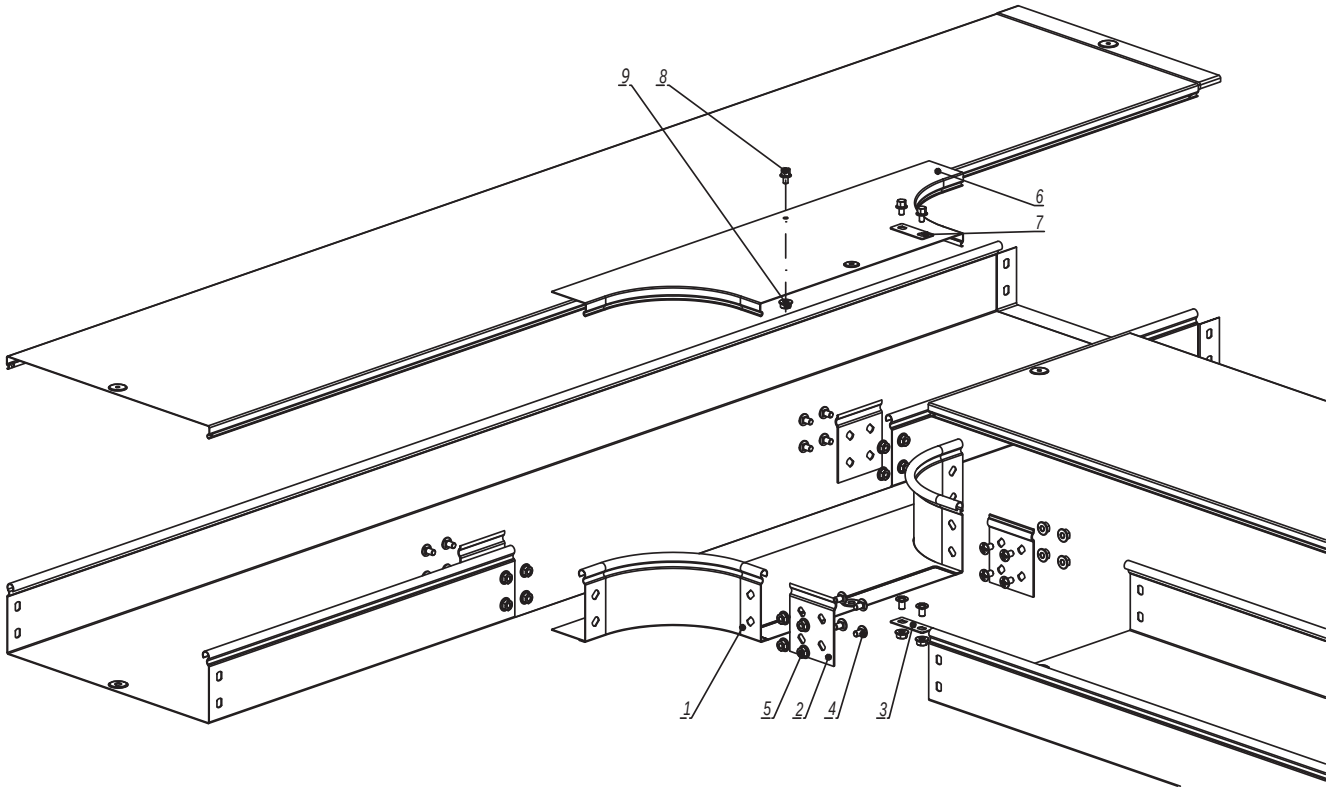

Поз.	Наименование	Код	Кол.	Примечание
	Состав комплектного аксессуара			
1	Ответвитель Т-образный DL		1	Код комплекта: 362**K
2	Пластина крепежная GTO		4	
3	Пластина для заземления PTCE		1	
4	Винт с крестообразным шлицем M6x10		n·8+2	
5	Гайка с насечкой M6 DIN 6923		n·8+2	
	Комплектация для крышки			
6	Крышка на ответвитель Т-образный DL		1	
7	Пластина для заземления PTCE	37501	1	
8	Винт для электрического соединения M5x8	CM030508	3	
9	Гайка с насечкой M5 DIN 6923	CM100500	1	

1. n=1 для высоты борта (H) 50 мм.
2. n=2 для высоты борта (H) 80, 100 мм.

Изм.	Кол.уч.	Лист	№док.	Подпись	Дата
Разработал		Тиунов И.А.			09.18
Проверил		Чередниченко Г.А.			09.18
Утвердил		Дядичко А.В.			09.18

DKC-2018.S5.08

Ответвитель Т-образный DL

Стадия	Лист	Листов
		1

DKC

Формат А3

Взаим. инв. №

Подпись и дата

Инв. № подл.

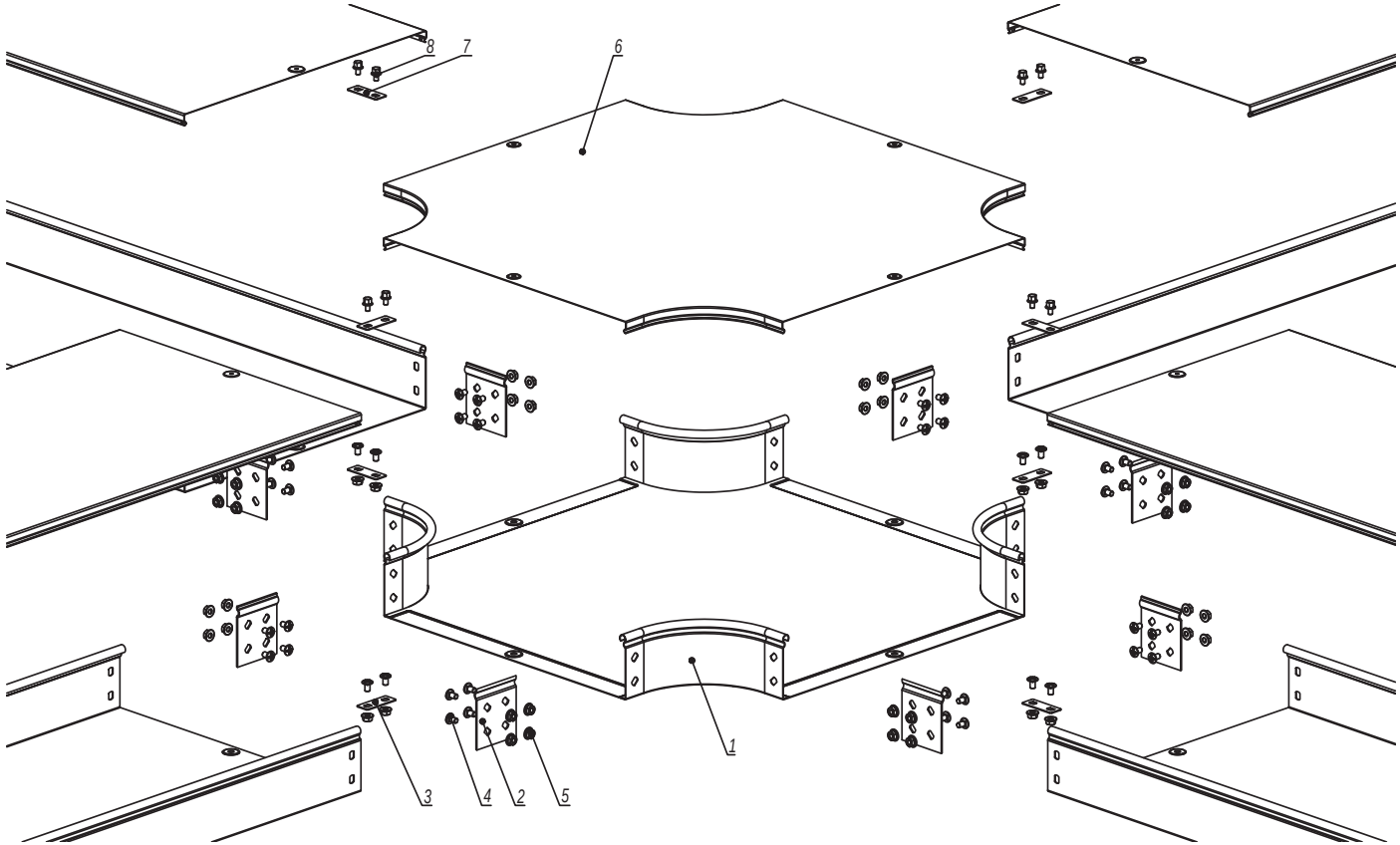

Поз.	Наименование	Код	Кол.	Примечание
	Состав комплектного аксессуара			
1	Ответвитель X-образный DPX		1	Код комплекта: 361**K
2	Пластина крепежная GTO		8	
3	Пластина для заземления PTCE		4	
4	Винт с крестообразным шлицем M6x10		n·16+8	
5	Гайка с насечкой M6 DIN 6923		n·16+8	
	Комплектация для крышки			
6	Крышка на ответвитель X-образный DPX		1	
7	Пластина для заземления PTCE	37501	4	
8	Винт для электрического соединения M5x8	CM030508	8	

1. n=1 для высоты борта (H) 50 мм.
2. n=2 для высоты борта (H) 80, 100 мм.

Изм.	Кол.уч.	Лист	№док.	Подпись	Дата
Разработал		Тиунов И.А.			09.18
Проверил		Чередниченко Г.А.			09.18
Утвердил		Дядичко А.В.			09.18

DKC-2018.S5.09

Ответвитель X-образный DPX

Стадия	Лист	Листов
		1

DKC

Формат А3

Взаим. инв. №

Подпись и дата

Инв. № подл.

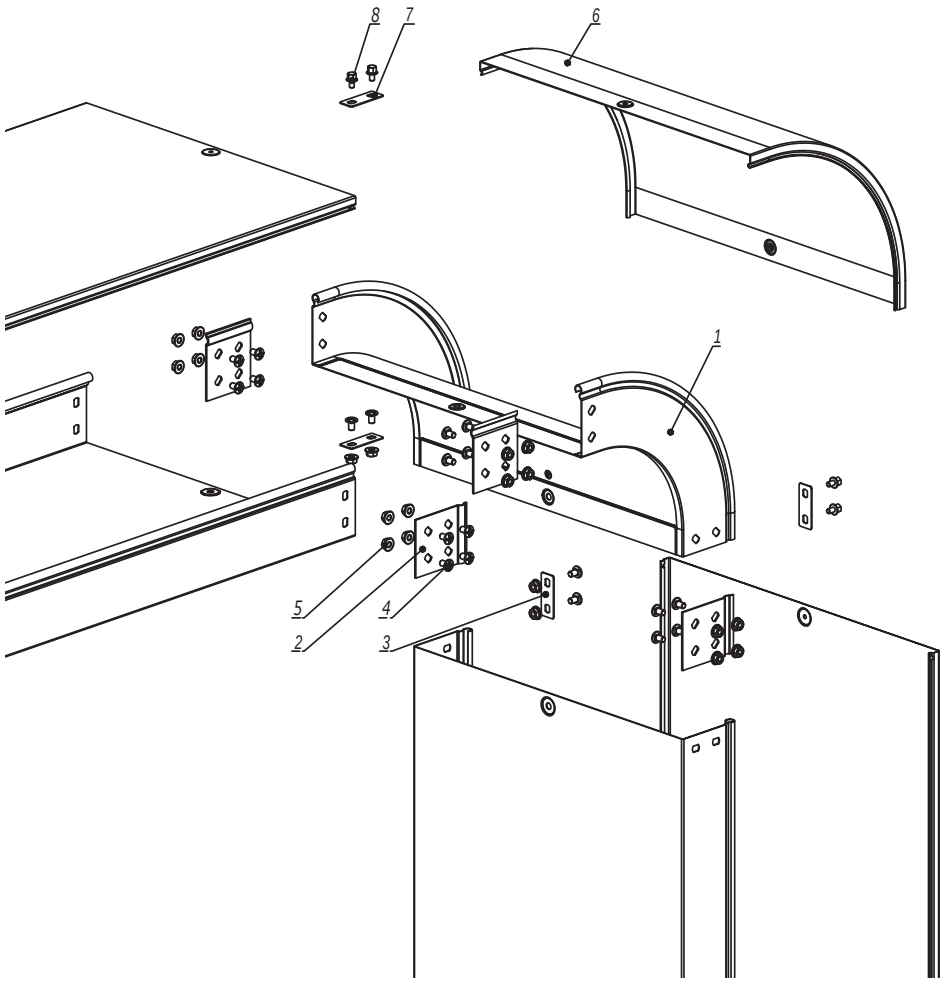

1. n=1 для высоты борта (H) 50 мм.
2. n=2 для высоты борта (H) 80, 100 мм.

Поз.	Наименование	Код	Кол.	Примечание
	Состав комплектного аксессуара			
1	Угол вертикальный внешний CD 45/CD 90		1	Код комплекта: 367**K/ 368**K
2	Пластина крепежная GTO		4	
3	Пластина для заземления PTCE		2	
4	Винт с крестообразным шлицем M6x10		n·8+4	
5	Гайка с насечкой M6 DIN 6923		n·8+4	
	Комплектация для крышки			
6	Крышка на угол вертикальный внешний		1	
7	Пластина для заземления PTCE	37501	2	
8	Винт для электрического соединения M5x8	CM030508	4	

Изм.	Кол.уч.	Лист	№док.	Подпись	Дата	DKC-2018.S5.10		
Разработал		Тиунов И.А.			09.18	Угол вертикальный внешний CD90/CD45	Стадия	Лист	Листов
Проверил		Чередниченко Г.А.			09.18				1
Утвердил		Дядичко А.В.			09.18		DKC		

Взаим. инв. №
Подпись и дата
Инв. № подл.

Формат А3

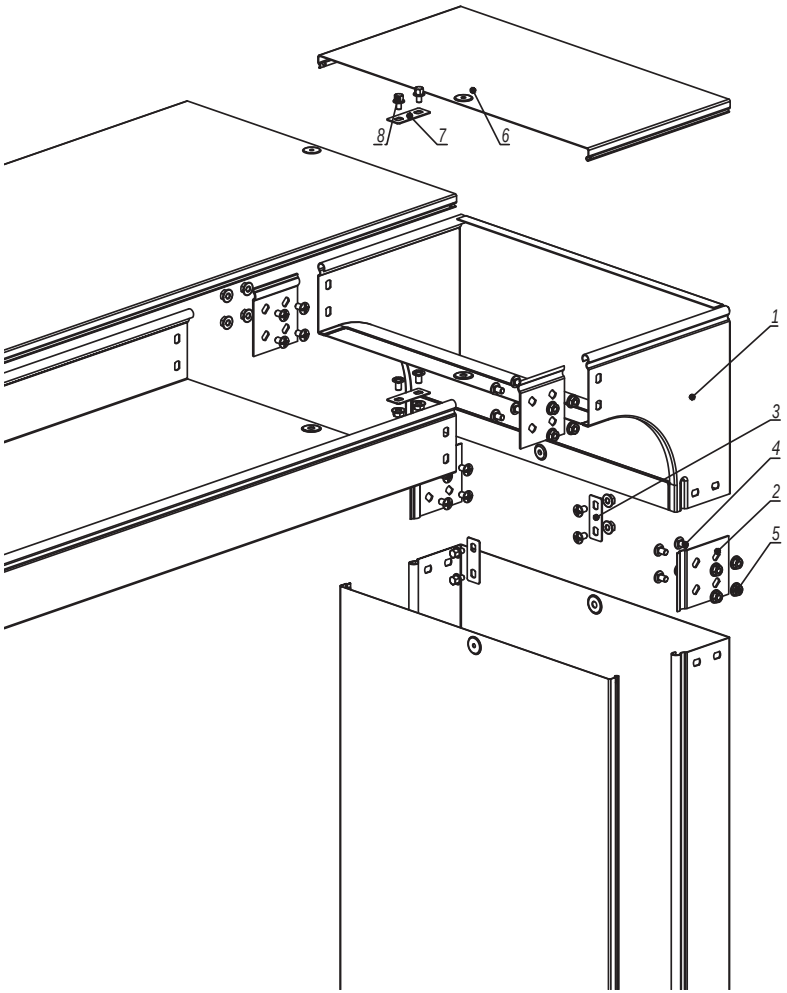

1. n=1 для высоты борта (H) 50 мм.
2. n=2 для высоты борта (H) 80, 100 мм.

Поз.	Наименование	Код	Кол.	Примечание
	Состав комплектного аксессуара			
1	Угол вертикальный внешний CDV90		1	Код комплекта: 373**K/ 374**K/ 375**K
2	Пластина крепежная GTO		4	
3	Пластина для заземления PTCE		2	
4	Винт с крестообразным шлицем M6x10		n·8+4	
5	Гайка с насечкой M6 DIN 6923		n·8+4	
	Комплектация для крышки			
6	Крышка на угол вертикальный внешний		1	
7	Пластина для заземления PTCE	37501	2	
8	Винт для электрического соединения M5x8	CM030508	4	

Изм.	Кол.уч.	Лист	№док.	Подпись	Дата
Разработал		Тиунов И.А.			09.18
Проверил		Чередниченко Г.А.			09.18
Утвердил		Дядичко А.В.			09.18

DKC-2018.S5.11

Угол вертикальный внешний CDV90

Стадия	Лист	Листов
		1

DKC

Формат А3

Взаим. инв. №

Подпись и дата

Инв. № подл.

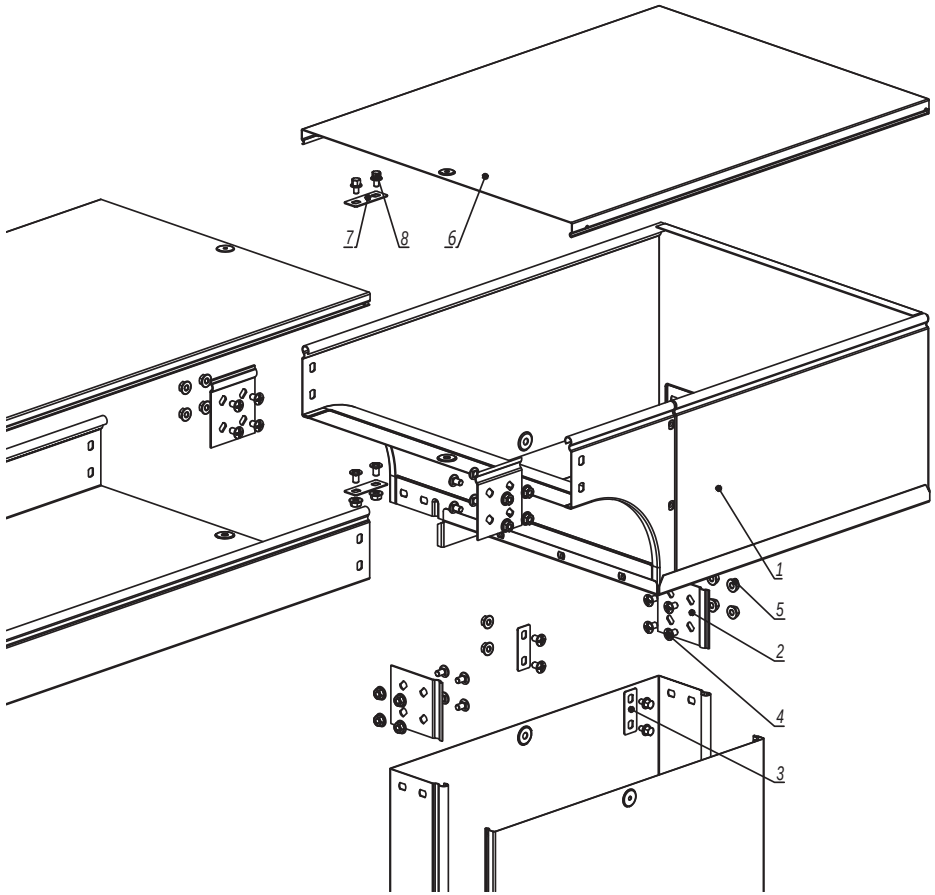

1. n=1 для высоты борта (H) 50 мм.
2. n=2 для высоты борта (H) 80, 100 мм.

Поз.	Наименование	Код	Кол.	Примечание
	Состав комплектного аксессуара			
1	Угол вертикальный внешний CDSS90/CDSD90		1	Код комплекта: 370**K/371**K/ 375**K/ 376**K
2	Пластина крепежная GTO		4	
3	Пластина для заземления PTCE		2	
4	Винт с крестообразным шлицем M6x10		n·8+4	
5	Гайка с насечкой M6 DIN 6923		n·8+4	
	Комплектация для крышки			
6	Крышка на угол вертикальный внешний		1	
7	Пластина для заземления PTCE	37501	1	
8	Винт для электрического соединения M5x8	CM030508	3	

Изм.	Кол.уч.	Лист	№док.	Подпись	Дата	DKC-2018.S5.12		
Разработал		Тиунов И.А.			09.18	Угол вертикальный внешний CDSD90/CDSS90	Стадия	Лист	Листов
Проверил		Чередниченко Г.А.			09.18				1
Утвердил		Дядичко А.В.			09.18		DKC		

Формат А3

Инв. № подл. | Подпись и дата | Взаим. инв. №

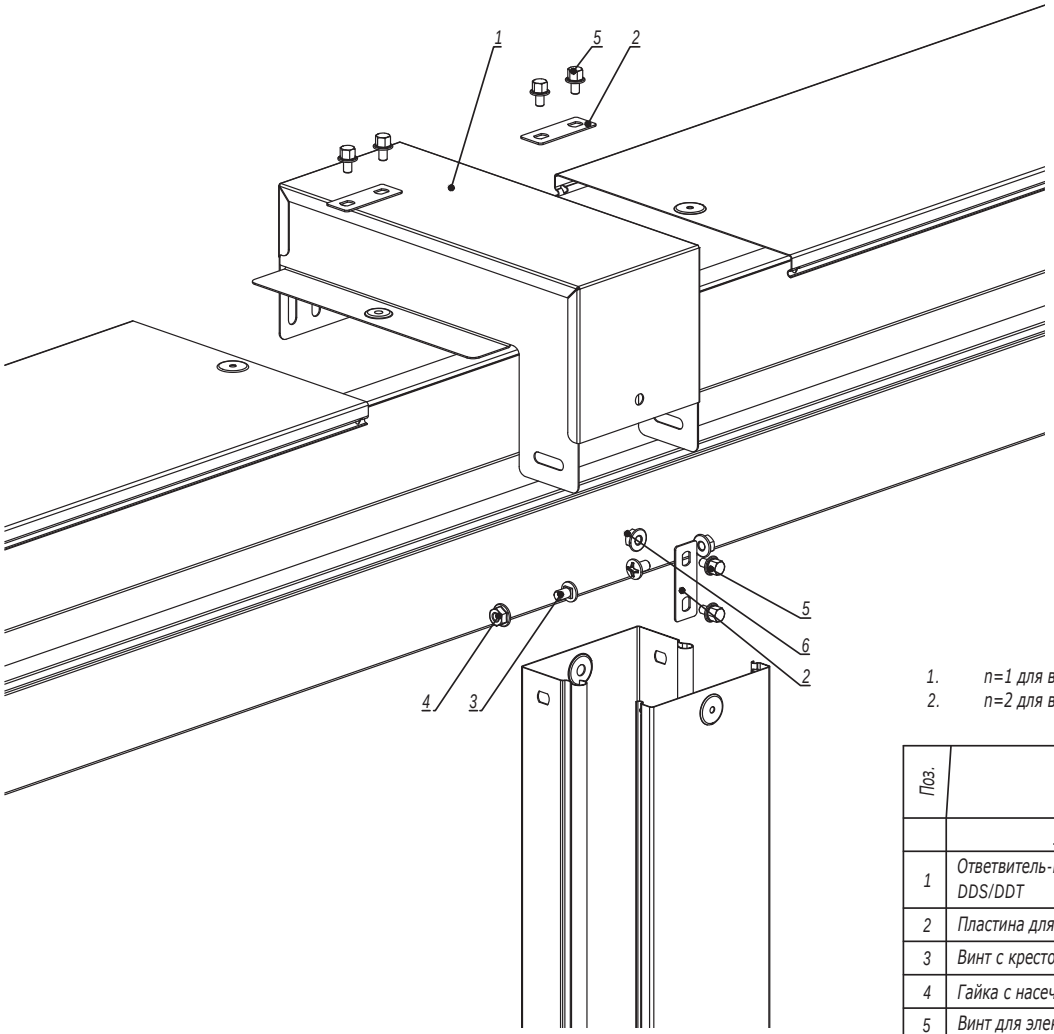

1. n=1 для высоты борта (H) 50 мм.
2. n=2 для высоты борта (H) 80, 100 мм.

Поз.	Наименование	Код	Кол.	Примечание
	Состав комплектного аксессуара			
1	Ответвитель-крышка Т-образный вертикальный вниз DDS/DDT		1	Код комплекта: 365**K/373**K
2	Пластина для заземления PTCE		3	
3	Винт с крестообразным шлицем M6x10		4	
4	Гайка с насечкой M6 DIN 6923		4	
5	Винт для электрического соединения M5x8		6	
6	Гайка с насечкой M5 DIN 6923		1	

Изм.	Кол.уч.	Лист	№док.	Подпись	Дата
Разработал		Тиунов И.А.			09.18
Проверил		Чередниченко Г.А.			09.18
Утвердил		Дядичко А.В.			09.18

DKC-2018.S5.13

Ответвитель крышка Т-образный вертикальный вниз DDS/DDT

Стадия	Лист	Листов
		1

DKC

Взаим. инв. №

Подпись и дата

Инв. № подл.

Формат А3

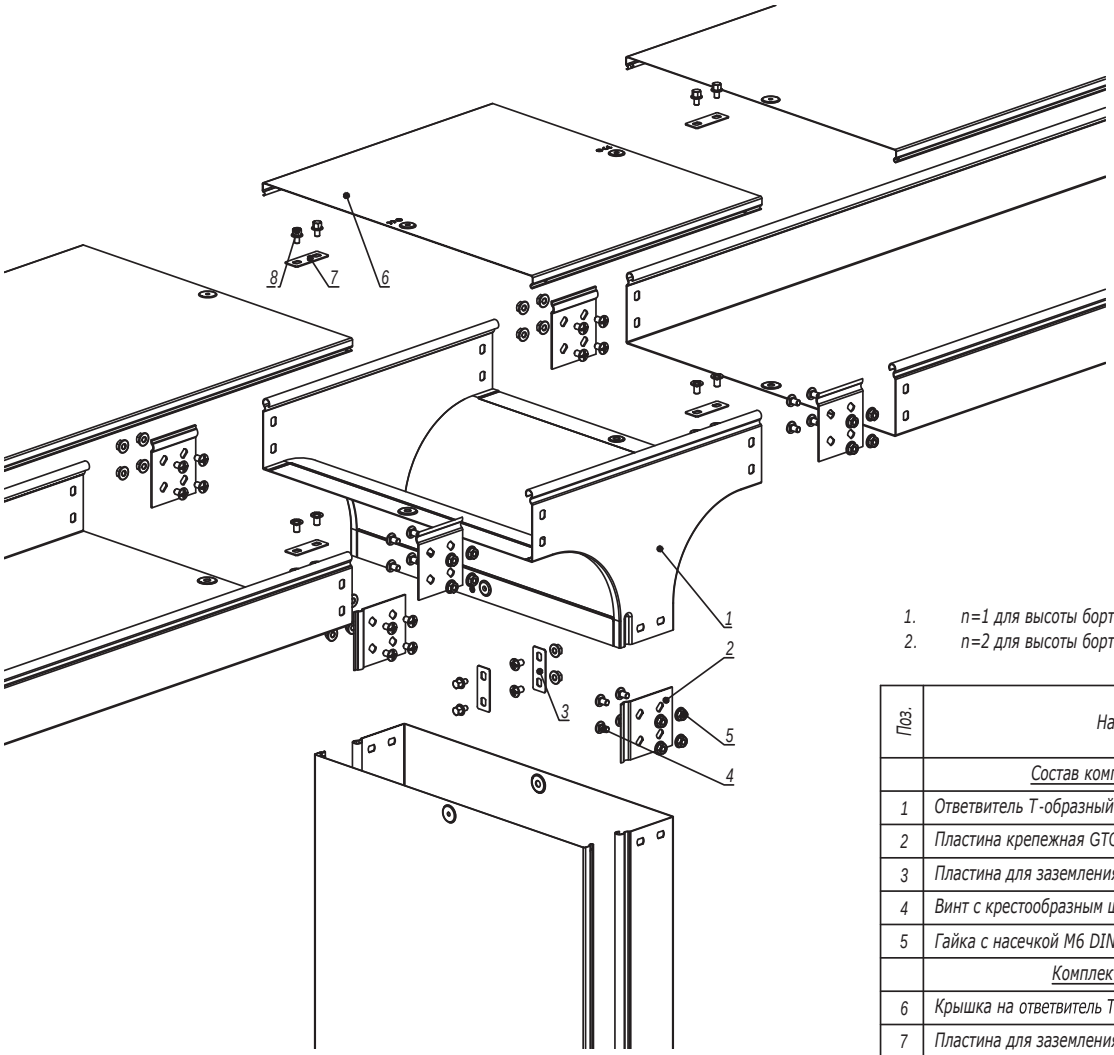

1. n=1 для высоты борта (H) 50 мм.
2. n=2 для высоты борта (H) 80, 100 мм.

Поз.	Наименование	Код	Кол.	Примечание
	Состав комплектного аксессуара			
1	Ответвитель Т-образный вертикальный TD		1	Код комплекта: 371**K/375**K
2	Пластина крепежная GTO		6	
3	Пластина для заземления PTCE		3	
4	Винт с крестообразным шлицем M6x10		n·12+6	
5	Гайка с насечкой M6 DIN 6923		n·12+6	
	Комплектация для крышки			
6	Крышка на ответвитель Т-образный вертикальный TD		1	
7	Пластина для заземления PTCE	37501	3	
8	Винт для электрического соединения M5x8	CM030508	6	

Изм.	Кол.уч.	Лист	№док.	Подпись	Дата	DKC-2018.S5.14			
Разработал		Тиунов И.А.			09.18	Ответвитель Т-образный вертикальный TD	Стадия	Лист	Листов
Проверил		Чередниченко Г.А.			09.18				1
Утвердил		Дядичко А.В.			09.18		DKC		

Формат А3

Инв. № подл. | Подпись и дата | Взаим. инв. №

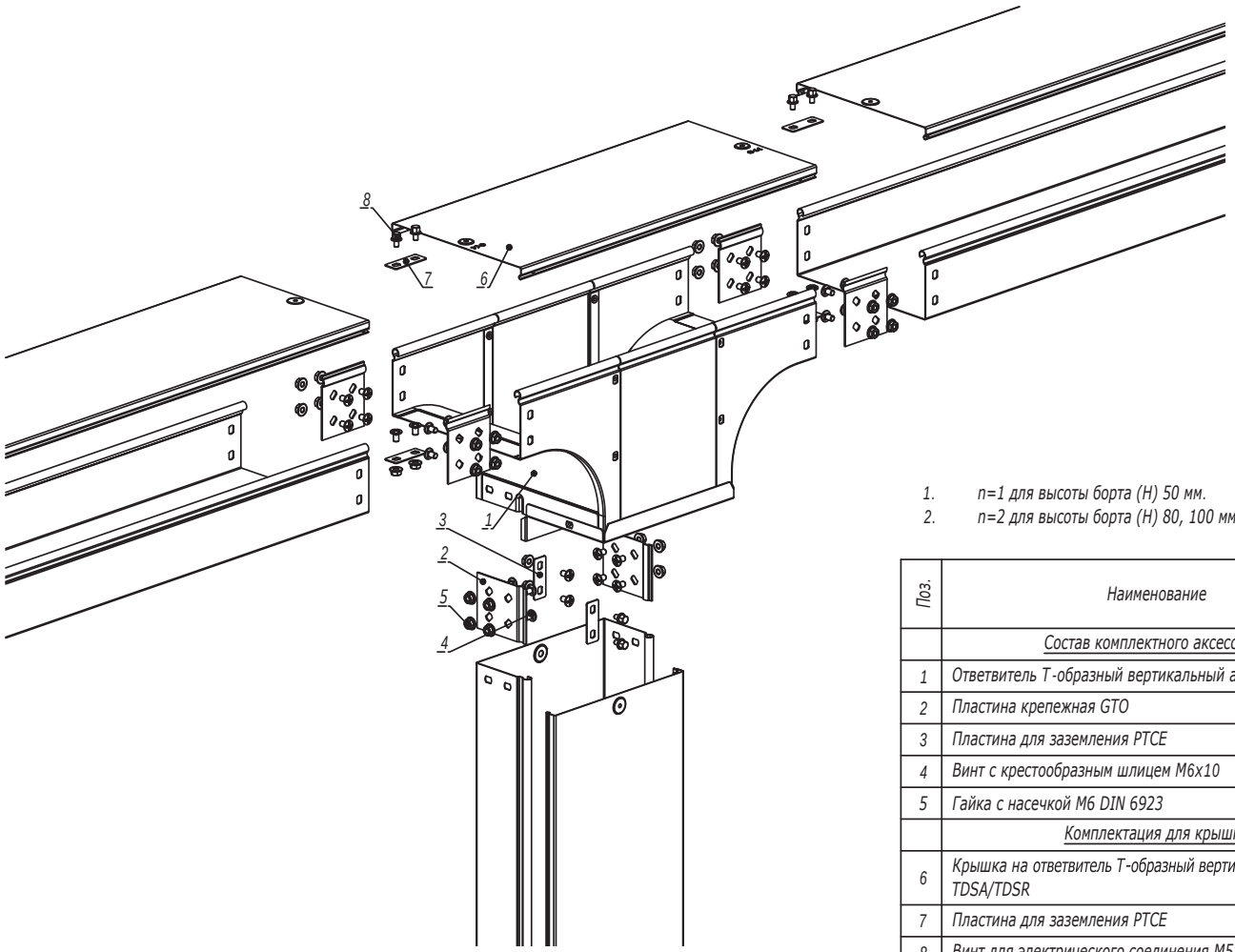

1. n=1 для высоты борта (H) 50 мм.
2. n=2 для высоты борта (H) 80, 100 мм.

Поз.	Наименование	Код	Кол.	Примечание
	Состав комплектного аксессуара			
1	Ответвитель Т-образный вертикальный a TDS/ TDSA/TDSR		1	Код комплекта: 371**K/375**K/ 376**K
2	Пластина крепежная GTO		6	
3	Пластина для заземления PTCE		3	
4	Винт с крестообразным шлицем M6x10		n·12+6	
5	Гайка с насечкой M6 DIN 6923		n·12+6	
	Комплектация для крышки			
6	Крышка на ответвитель Т-образный вертикальный TDS/ TDSA/TDSR		1	
7	Пластина для заземления PTCE	37501	3	
8	Винт для электрического соединения M5x8	CM030508	6	

Изм.	Кол.уч.	Лист	№док.	Подпись	Дата
Разработал		Тиунов И.А.			09.18
Проверил		Чередниченко Г.А.			09.18
Утвердил		Дядичко А.В.			09.18

DKC-2018.S5.15

Ответвитель Т-образный вертикальный TDS/TRSA/TDSR

Стадия	Лист	Листов
		1

DKC

Формат А3

Взаим. инв. №

Подпись и дата

Инв. № подл.

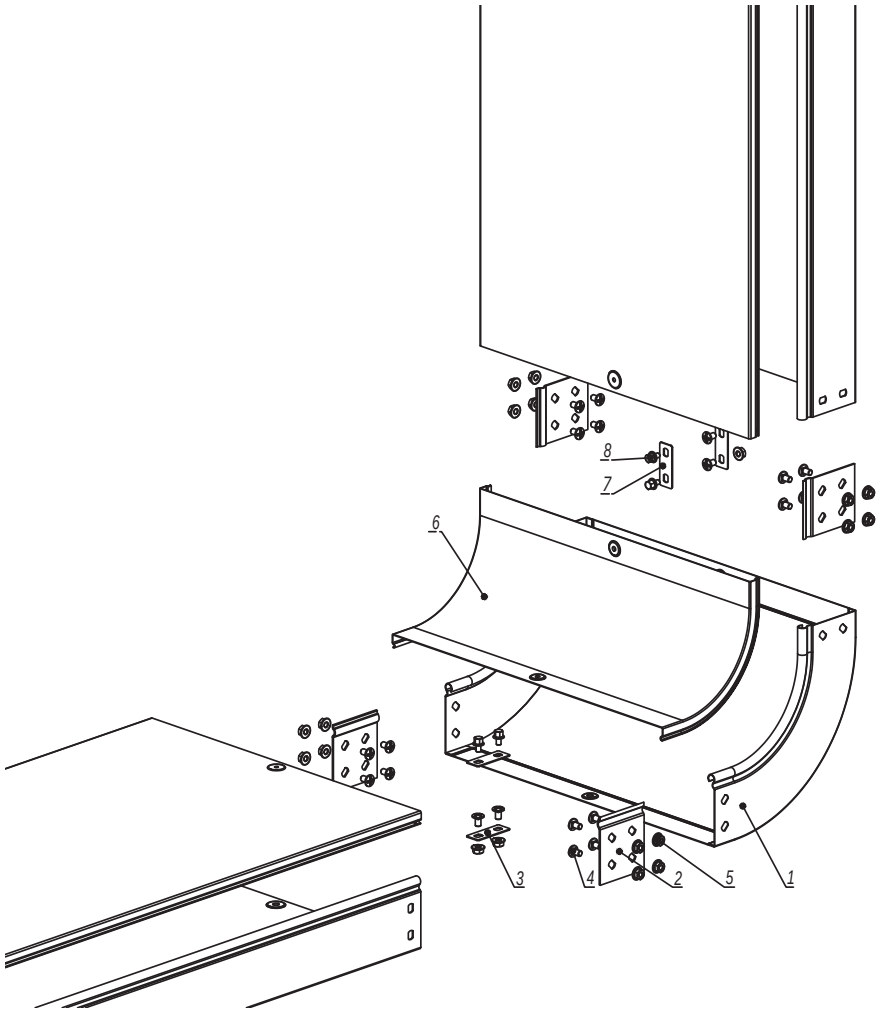

1. n=1 для высоты борта (H) 50 мм.
2. n=2 для высоты борта (H) 80, 100 мм.

Поз.	Наименование	Код	Кол.	Примечание
	Состав комплектного аксессуара			
1	Угол вертикальный внутренний CS45/CS90		1	Код комплекта: 366**K/ 367**K
2	Пластина крепежная GTO		4	
3	Пластина для заземления PTCE		2	
4	Винт с крестообразным шлицем M6x10		n·8+4	
5	Гайка с насечкой M6 DIN 6923		n·8+4	
	Комплектация для крышки			
6	Крышка на угол вертикальный внутренний		1	
7	Пластина для заземления PTCE	37501	2	
8	Винт для электрического соединения M5x8	CM030508	4	

Изм.	Кол.уч.	Лист	№док.	Подпись	Дата	DKC-2018.S5.16			
Разработал		Тиунов И.А.			09.18	Угол вертикальный внутренний CS90/CS45	Стадия	Лист	Листов
Проверил		Чередниченко Г.А.			09.18				1
Утвердил		Дядичко А.В.			09.18		DKC		

Инв. № подл. | Подпись и дата | Взаим. инв. №

Формат А3

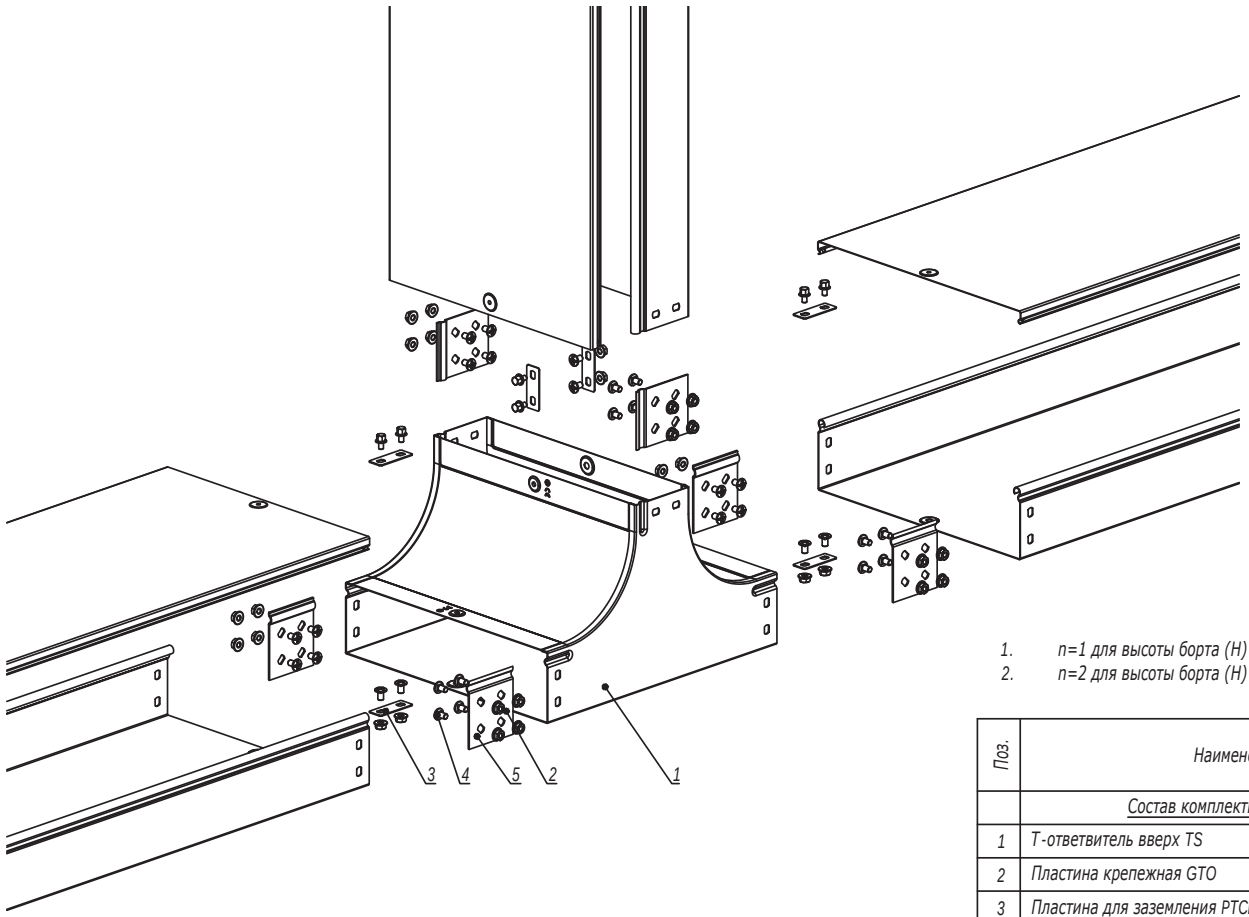

1. n=1 для высоты борта (H) 50 мм.
2. n=2 для высоты борта (H) 80, 100 мм.

Поз.	Наименование	Код	Кол.	Примечание
	Состав комплектного аксессуара			
1	T-ответвитель вверх TS		1	Код комплекта: 372**K
2	Пластина крепежная GTO		6	
3	Пластина для заземления PTCE		3	
4	Винт с крестообразным шлицем M6x10		n·12+6	
5	Гайка с насечкой M6 DIN 6923		n·12+6	
	Комплектация для крышки			
6	Пластина для заземления PTCE	37501	3	
7	Винт для электрического соединения M5x8	CM030508	6	

Изм.	Кол.уч.	Лист	№док.	Подпись	Дата
Разработал		Тиунов И.А.			09.18
Проверил		Чередниченко Г.А.			09.18
Утвердил		Дядичко А.В.			09.18

DKC-2018.S5.17

Ответвитель TS

Стадия	Лист	Листов
		1

DKC

Формат А3

Взаим. инв. №

Подпись и дата

Инв. № подл.

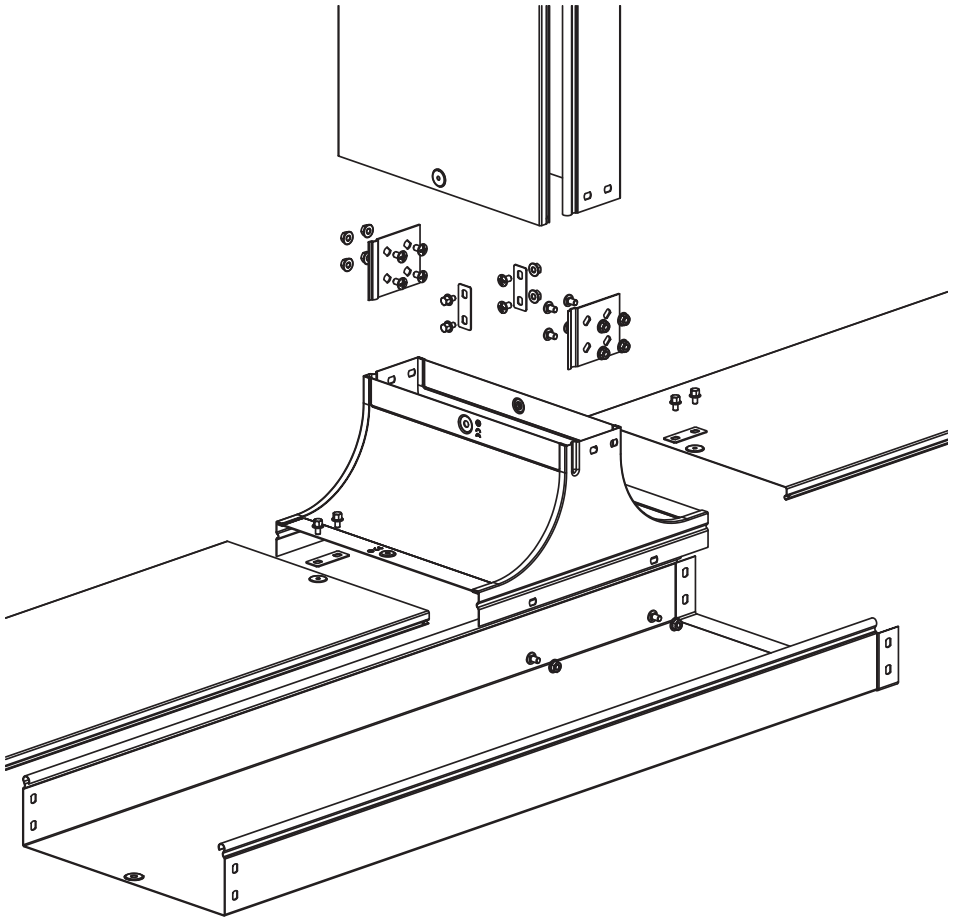

1. n=1 для высоты борта (H) 50 мм.
2. n=2 для высоты борта (H) 80, 100 мм.

Поз.	Наименование	Код	Кол.	Примечание
	Состав комплектного аксессуара			
1	Крышка-ответвитель TS		1	Код комплекта: 372**K/373**K
2	Пластина крепежная GTO		2	
3	Пластина для заземления PTCE		1	
4	Винт с крестообразным шлицем M6x10		n·4+6	
5	Гайка с насечкой M6 DIN 6923		n·4+6	
6	Винт для электрического соединения M5x8	CM030508	6	

Изм.	Кол.уч.	Лист	№док.	Подпись	Дата	DKC-2018.S5.18		
Разработал		Тиунов И.А.			09.18	Крышка-ответвитель TS	Стадия	Лист	Листов
Проверил		Чередниченко Г.А.			09.18				1
Утвердил		Дядичко А.В.			09.18		DKC		

Инв. № подл. | Подпись и дата | Взаим. инв. №

Формат А3