Крепление в несколько уровней

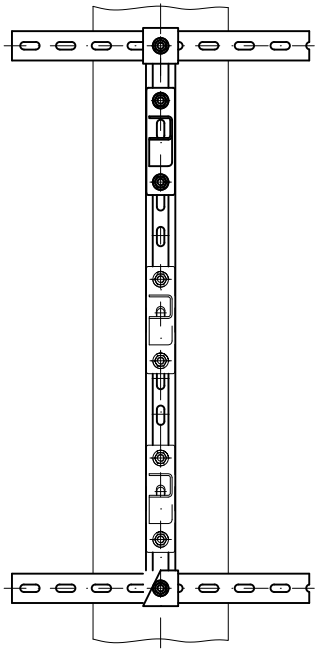

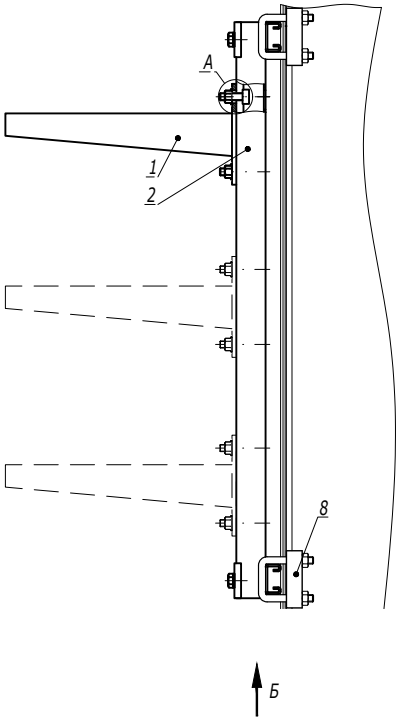

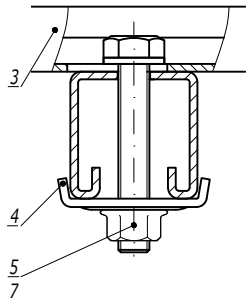

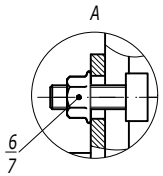

1. *Использовать совместно с шайбой M10 DIN 9021 (CM121000), 2 шт. на одну консоль.
2. ** При использовании профиля BPL-21/BPM-21 поз.2, болт M10x60 поз.10 следует заменить на болт M10x40 (CM081040).

Поз.	Наименование	Код	Кол.	Примечание
1	Консоль BBH-70/BBH-60 (BBP-41/BBP-21/BBD-21*) горячеоцинкованная		n	
2	Профиль BPL-41/BPM-41/BPL-21/BPM-21**	BPL41**/ BPM41**/ BPL41**/ BPM21**	2	
3	Профиль BPL-41/BPM-41		1	
4	Опорная пластина для С-образных профилей BHM-41	BHM4141	2	
5	Болт с шестигранной головкой M10x60 DIN 933	CM081060	2	
6	Винт для крепления к профилю M10x30	CM041030	n·2	
7	Гайка с насечкой M10 DIN 6923	CM101000	n·2	
8	Крепеж к металлическим балкам/Закрывающая струбцина M10	BMH1010HDZ/CM301001	4	

Изм.	Кол.уч.	Лист	№док.	Подпись	Дата

DKC-2018.B5.19

Лист 3

Взаим. инв. № | Подпись и дата | Инв. № подл.

Стойка из С-образного профиля и BSW-41

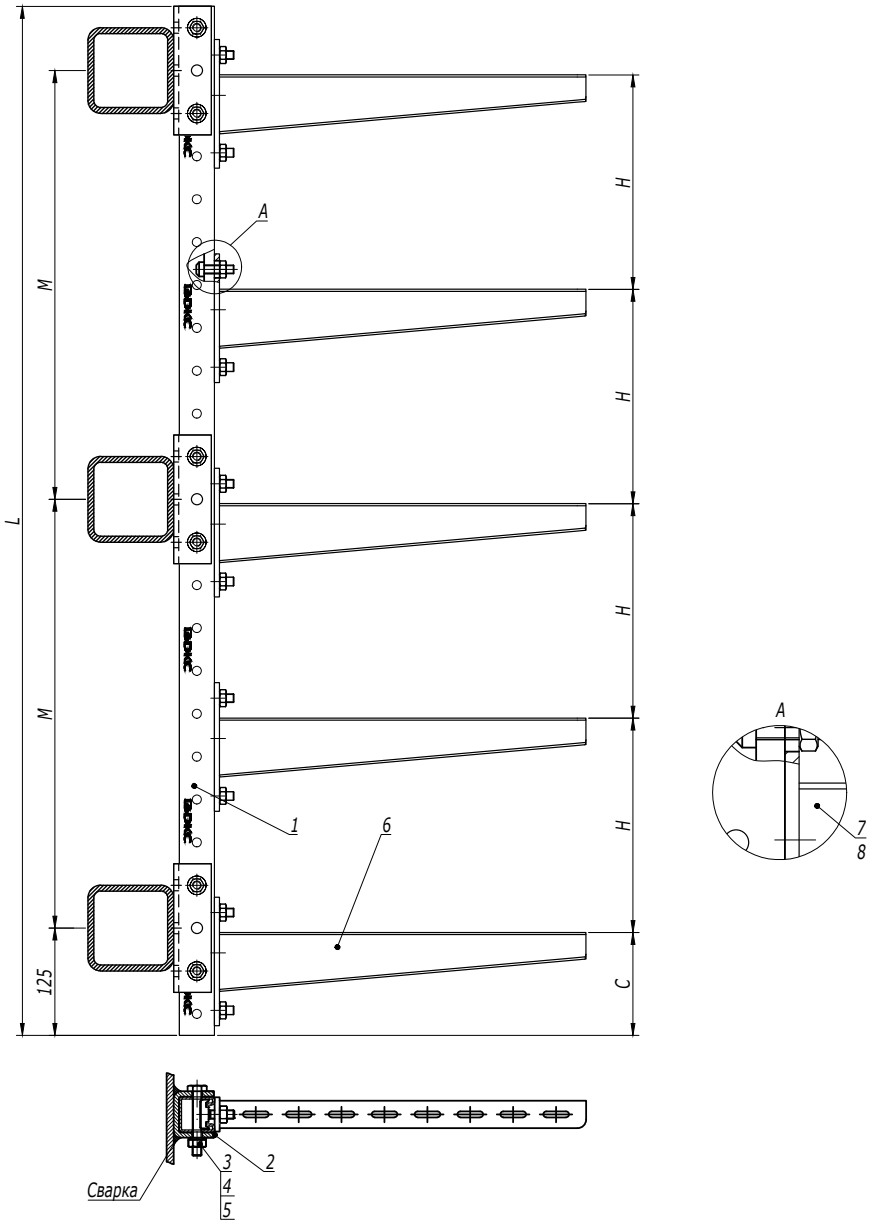

Таблица 1

Конфигурация стойки

Длина профиля L, мм	400	600	800	1000	1200	1600
Шаг прогонов M, мм	250	450	300	400	500	700
Количество прогонов, m	2		3			

Таблица 2

Код консоли BBP-41	BBP4120	BBP4130	BBP4140	BBP4150	BBP4160
Код консоли BBH-60	BBH6020	BBH6030	BBH6040	BBH6050	BBH6060
Максимально допустимая нагрузка на одну консоль, кг	170	130	100	80	65

1. Сварной шов и крепление BSW-41, необходимо обработать цинковой спрей краской 37039HDZ.
2. В таблице 1 указаны конфигурации стойки, которые рассчитаны для нагрузок, указанных в таблицах 2-3. При изменении конфигурации стоек или нагрузки необходимо проводить дополнительный расчет.
3. Для консоли BBP-41 дополнительно использовать шайбы M10 DIN9021 CM121000 - 2 шт на консоль.

Поз.	Наименование	Код	Кол.	Примечание
1	Профиль С-образный BPM-41		1	
2	Приварное крепление BSW-41	BSW4101	m	
3	Болт с шестигранной головкой M10x80 DIN 933	CM081080	2m	
4	Шайба с узкими полями Ø10 DIN 125	CM241000	4m	
5	Гайка шестигранная M10 DIN 934	CM111000	2m	
6	Консоль		n	см. табл. 2-3
7	Винт для крепления к профилю M10x30	CM041030	2n	
8	Гайка с насечкой M10 DIN 6923	CM101000HDZ	2n	

Изм. | Кол.уч. | Лист | №док. | Подпись | Дата

DKC-2018.B5.20

Лист 2

Взаим. инв. № | Подпись и дата | Инв. № подл.

Стойка из I-образного профиля и BPM-50

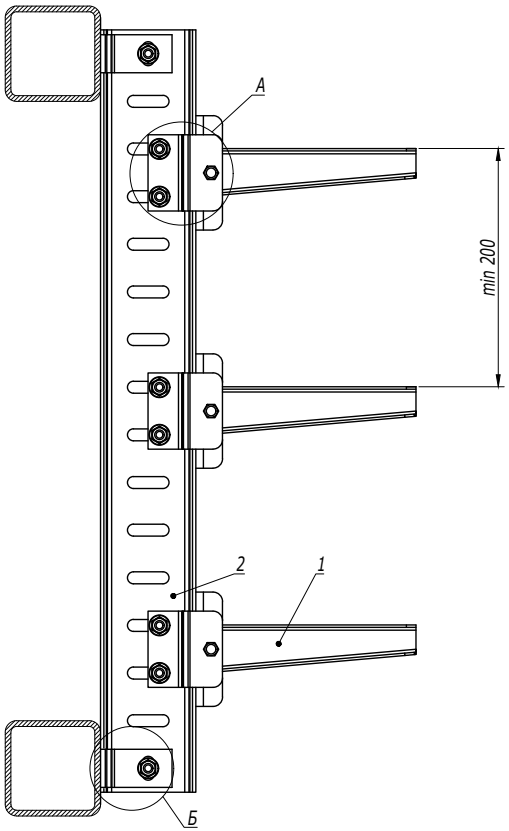

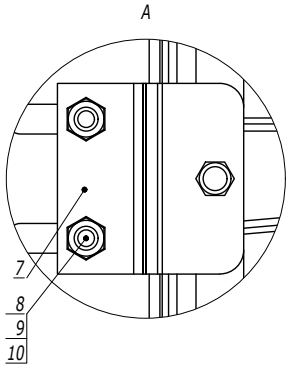

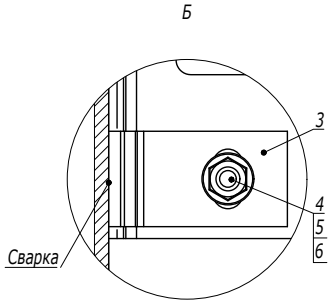

Поз.	Наименование	Код	Кол.	Примечание
1	Консоль BBH-75	BBH75**	n	
2	Профиль BPM-50	BPM5010HDZ	1	
3	Пластина для крепления I-образного профиля к стене	BMD2032HDZ	4	
4	Болт с шестигранной головкой M12x40 DIN 933	CM081240HDZ	2	
5	Гайка с насечкой M12 DIN 6923	CM101200HDZ	2	
6	Шайба M12 DIN 125	CM241200HDZ	2	
7	Соединительная пластина для консоли BBH-75		n	Поставляется в комплекте с консолью
8	Болт с шестигранной головкой M10x35 DIN 933		n·3	
9	Гайка шестигранная M10 DIN 934		n·3	
10	Шайба M10 DIN 125		n·3	

Изм.	Кол.уч.	Лист	№док.	Подпись	Дата

DKC-2018.B5.20

Взаим. инв. №
Подпись и дата
Инв. № подл.