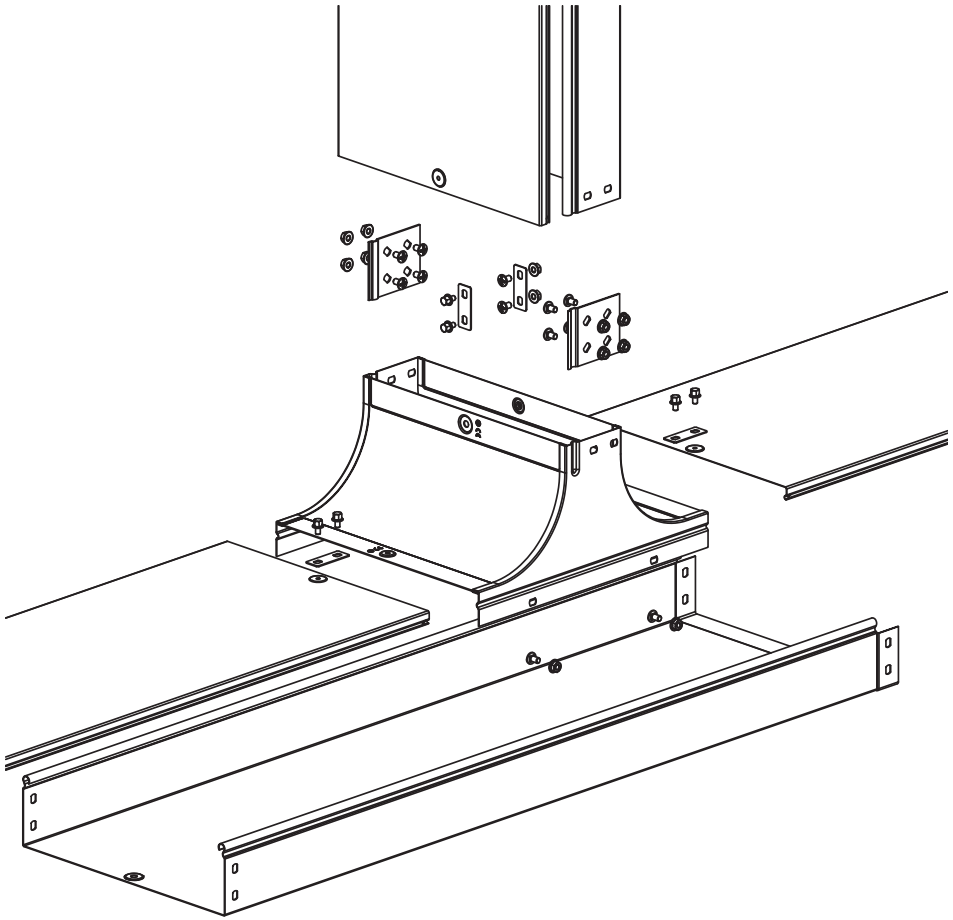

1. n=1 для высоты борта (H) 50 мм.
2. n=2 для высоты борта (H) 80, 100 мм.

| Поз. | Наименование | Код | Кол. | Примечание |
|---|---|---|---|---|
| | Состав комплектного аксессуара | | | |
| 1 | Крышка-ответвитель TS | | 1 | Код комплекта: 372**K/373**K |
| 2 | Пластина крепежная GTO | | 2 | |
| 3 | Пластина для заземления PTCE | | 1 | |
| 4 | Винт с крестообразным шлицем M6x10 | | n·4+6 | |
| 5 | Гайка с насечкой M6 DIN 6923 | | n·4+6 | |
| 6 | Винт для электрического соединения M5x8 | CM030508 | 6 | |

| Изм. | Кол.уч. | Лист | №док. | Подпись | Дата | DKC-2018.S5.18 | | |
|---|---|---|---|---|---|---|---|---|
| Разработал | | Тиунов И.А. | | | 09.18 | Крышка-ответвитель TS | Стадия | Лист | Листов |
| Проверил | | Чередниченко Г.А. | | | 09.18 | | | | 1 |
| Утвердил | | Дядичко А.В. | | | 09.18 | | DKC | | |

Инв. № подл. | Подпись и дата | Взаим. инв. №

Формат А3