Крепление к профилю/консоли листового кабельного лотка серии S5

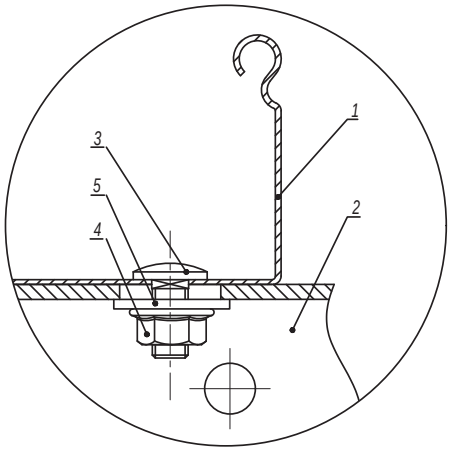

Поз.	Наименование	Код	Кол.	Примечание
1	Лоток кабельный листовой			
2	Профиль/консоль		1	
3	Винт с гладкой головкой и квадратным подголовником М6х16 DIN603	CM010616	2	
4	Гайка с насечкой, препятствующей откручиванию М6 DIN6923	CM100600	2	
5	Шайба кузовная 6 DIN9021	CM120600	2	

Изм.	Кол.уч.	Лист	№док.	Подпись	Дата
Разработал		Тиунов И.А.			11.17
Проверил		Чередниченко Г.А.			11.17
Утвердил		Дядичко А.В.			11.17

DKC-2017.FCL.06

Крепление кабельного лотка к профилю/консоли

Стадия	Лист	Листов
	1	3

DKC

Взаим. инв. №	Подпись и дата	Инв. № подл.

Крепление листового лотка шириной 200-400 мм

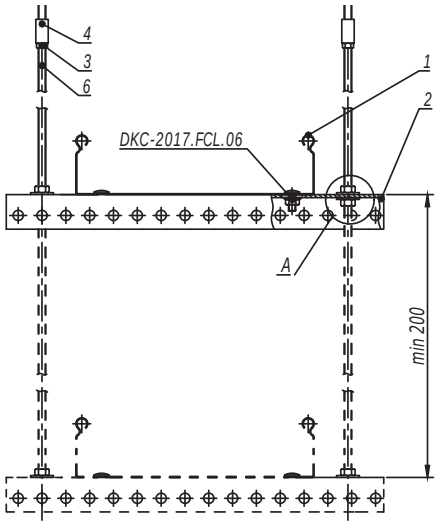

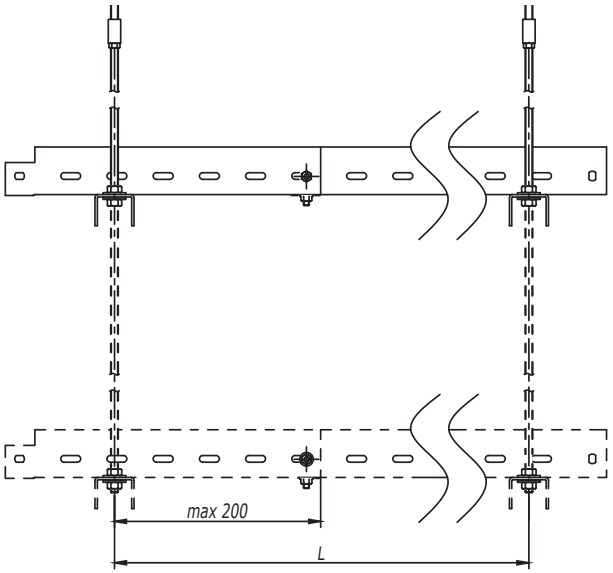

Таблица 1 - выбор профиля	
Ширина лотка (ширина группы лотков), мм	Код скобы
200	BPM2903
300	BPM2904
400	BPM2905

1. Монтаж к опорной поверхности согласно DKC-2017.FCL.01-DKC-2017.FCL.02, DKC-2017.FCL.04-DKC-2017.FCL.05.
2. Ширина кабельного лотка или суммарная ширина группы лотков не должны превышать 400 мм.
3. Длину подвеса, расстояние L и допустимую нагрузку на кабельный лоток необходимо уточнить в соответствующем ТРМ.
4. При подвесе не более 3-х ярусов использовать шпильку М8 CM200801 (поз.6).
5. При подвесе в 4 яруса использовать шпильку М10 CM201001 (поз.6).
6. Поз.3-4 применяются для соединения шпилек.
7. Количество элементов в спецификации указано на один подвес.

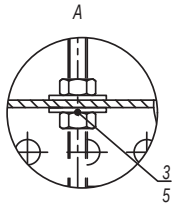

Поз.	Наименование	Код	Кол.	Примечание
1	Лоток кабельный			
2	П-образный профиль		n	
3	Гайка шестигранная DIN934	CM11****	2(n+1)	
4	Гайка соединительная DIN6334	CM21****	2	
5	Шайба кузовная DIN9021	CM12****	2n	
6	Шпилька DIN975/976	CM20****	2	

Изм.	Кол.уч.	Лист	№док.	Подпись	Дата	DKC-2017.FCL.08	Лист 3

Взам. инв. № | Подпись и дата | Инв. № подл.

Односторонняя схема подвеса

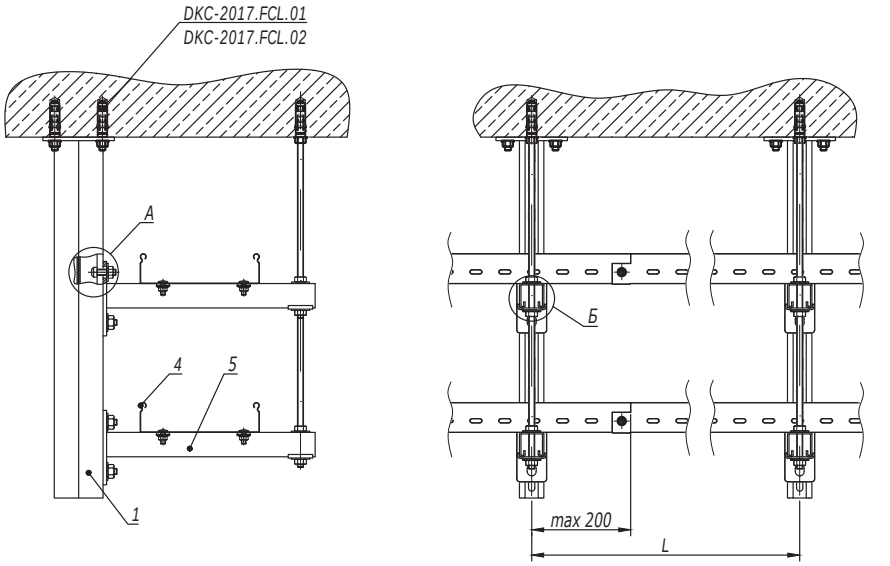

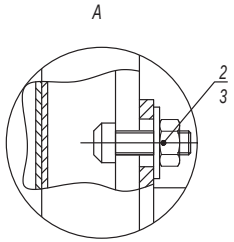

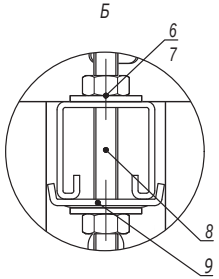

Таблица 1 - выбор консоли		
Ширина лотка (ширина группы лотков), мм	Длина полки консоли, мм	
	Консоль BBH60/BBH70	Консоль BBP41/BBD41
200	327	350
300	427	450
400	527	550

1. Монтаж к опорной поверхности согласно DKC-2017.FCL.01-DKC-2017.FCL.02, DKC-2017.FCL.05.
2. Длину подвеса, расстояние L и допустимую нагрузку на кабельный лоток необходимо уточнить в соответствующем ТРМ.
3. Количество элементов в спецификации указано на один подвес.

Поз.	Наименование	Код	Кол.	Примечание
1	Подвес BSD-41/ BSD92			
2	Болт для крепления к С-образному профилю М10х30	CM041030	2n	
3	Гайка с насечкой, препятствующей откручиванию М10 DIN6923	CM101000	2n	
4	Лоток кабельный			
5	Консоль BBP-41/BBD-41/ BBH-60/BBH-70		n	
6	Гайка шестигранная М8 DIN934		2n	См. таблицу 2
7	Шайба кузовная 8 DIN9021		2n	
8	Шпилька М8х1000 DIN975/976		1	
9	Пластина опорная для С-образных профилей	BHM4141	n/2n	Применяется с BBP/BBD

Таблица 2 - выбор метизов			
Поз.	Наименование	Код	
		Консоль BBH60/BBH70	Консоль BBP41/BBD41
6	Гайка шестигранная DIN934	CM110600	CM110800
7	Шайба кузовная DIN9021	CM120600	CM120800
8	Шпилька DIN975/976	CM200601	CM200801

Изм.	Кол.уч.	Лист	№док.	Подпись	Дата	DKC-2017.FCL.10		
Разработал		Тиунов И.А.			11.17	Прокладка с использованием подвесов BSD	Стадия	Лист 1 / Листов 2
Проверил		Чередниченко Г.А.			11.17			
Утвердил		Дядичко А.В.			11.17			

Взаим. инв. №
Подпись и дата
Инв. № подл.

Двусторонняя схема подвеса

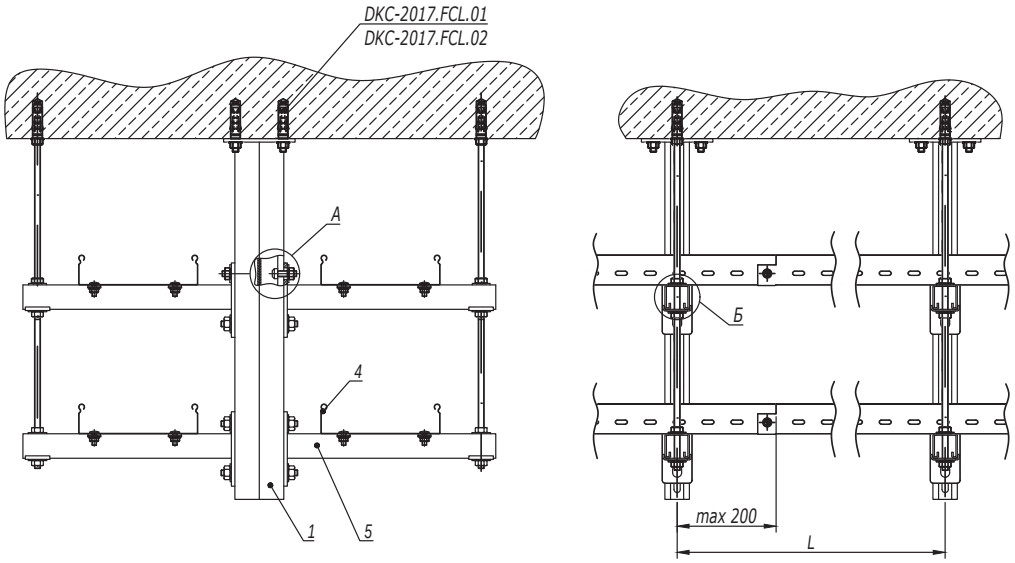

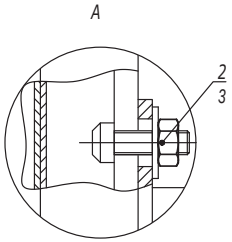

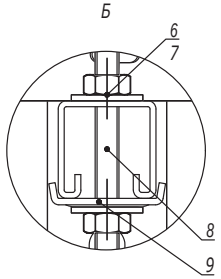

Таблица 1 - выбор консоли		
Ширина лотка (ширина группы лотков), мм	Длина полки консоли, мм	
	Консоль BBH60/BBH70	Консоль BBP41/BBD41
200	327	350
300	427	450
400	527	550

1. Монтаж к опорной поверхности согласно DKC-2017.FCL.01-DKC-2017.FCL.02, DKC-2017.FCL.05.
2. Длину подвеса, расстояние L и допустимую нагрузку на кабельный лоток необходимо уточнить в соответствующем ТРМ.
3. Количество элементов в спецификации указано на один подвес.

Таблица 2 - выбор метизов			
Поз.	Наименование	Код	
		Консоль BBH60/BBH70	Консоль BBP41/BBD41
6	Гайка шестигранная DIN934	CM110600	CM110800
7	Шайба кузовная DIN9021	CM120600	CM120800
8	Шпилька DIN975/976	CM200601	CM200801

Поз.	Наименование	Код	Кол.	Примечание
1	Подвес BSD-41/ BSD92			
2	Болт для крепления к С-образному профилю М10х30	CM041030	2n	
3	Гайка с насечкой, препятствующей откручиванию М10 DIN6923	CM101000	2n	
4	Лоток кабельный			
5	Консоль BBP-41/BBD-41/ BBH-60/BBH-70		n	
6	Гайка шестигранная М8 DIN934		2n	См. таблицу 2
7	Шайба кузовная 8 DIN9021		2n	
8	Шпилька М8х1000 DIN975/976		1	
9	Пластина опорная для С-образных профилей	BHM4141	n/2n	Применяется с BBP/BBD

DKC-2017.FCL.01
DKC-2017.FCL.02

Крепление к стене консоли, усиленной укосиной

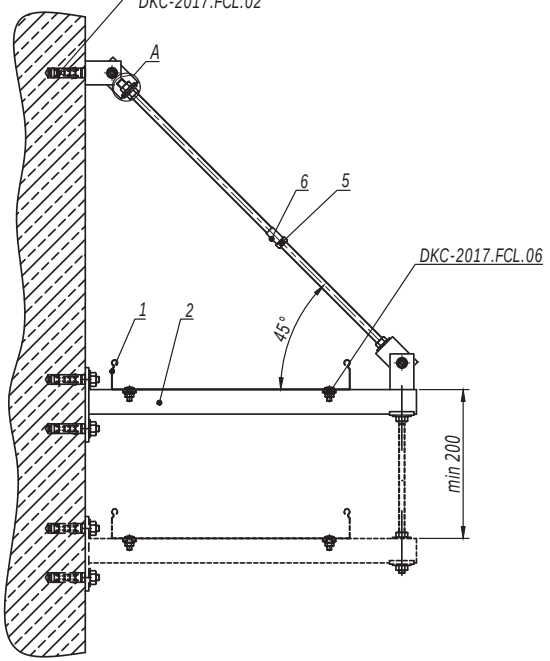

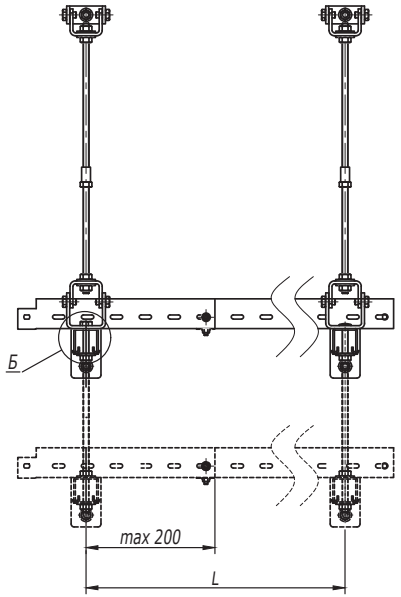

Таблица 1 - выбор консоли		
Ширина лотка (ширина группы лотков), мм	Длина полки консоли, мм	
	Консоль BBH60/BBH70	Консоль BBP41/BBD41
200	427	450
300	527	550
400	627	650

1. Монтаж к опорной поверхности согласно DKC-2017.FCL.01-DKC-2017.FCL.02.
2. Ширина кабельного лотка или суммарная ширина группы лотков не должны превышать 400 мм.
3. Расстояние L и допустимую нагрузку на кабельный лоток необходимо уточнить в соответствующем ТРМ.
4. Поз.5-6 применяются для соединения шпилек.
5. Количество элементов в спецификации указано на один подвес.
6. При многоярусной схеме подвеса использовать шпильку поз.10 вместо болта поз.4.

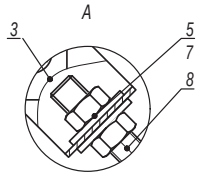

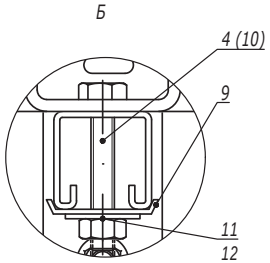

Поз.	Наименование	Код	Кол.	Примечание
1	Лоток кабельный			
2	Консоль BBP-41/BBD-41/BBH-60/BBH-70		n	
3	Шарнир универсальный	BSV1012	2	
4	Болт с шестигранной головкой M8x80 DIN933	CM081070	1	
5	Гайка шестигранная M8 DIN934	CM110800	2n+4	
6	Гайка соединительная M8 DIN6334	CM210825	1	
7	Шайба кузовная 8 DIN9021	CM120800	2n+4	
8	Шпилька M8x1000 DIN975/976	CM200801	1	
9	Пластина опорная для С-образных профилей	BHM4141	n/2n	Применяется с BBP/BBD
10	Шпилька DIN975/976	CM20****		См. таблицу 2
11	Гайка шестигранная DIN934	CM11****		
12	Шайба кузовная DIN9021	CM12****		

Таблица 2 - выбор метизов			
Поз.	Наименование	Код	
		Консоль BBH60/BBH70	Консоль BBP41/BBD41
10	Шпилька DIN975/976	CM200601	CM200801
11	Гайка шестигранная DIN934	CM110600	CM110800
12	Шайба кузовная DIN9021	CM120600	CM120800

Изм.	Кол.уч.	Лист	№док.	Подпись	Дата
Разработал		Тиунов И.А.			11.17
Проверил		Чередниченко Г.А.			11.17
Утвердил		Дядичко А.В.			11.17

DKC-2017.FCL.11

Крепление кабельного лотка на консоли к стене

Стадия	Лист	Листов
	1	8

DKC

Взаим. инв. №
Подпись и дата
Инв. № подл.

Крепление к стене консоли на профиле, усиленной укосиной

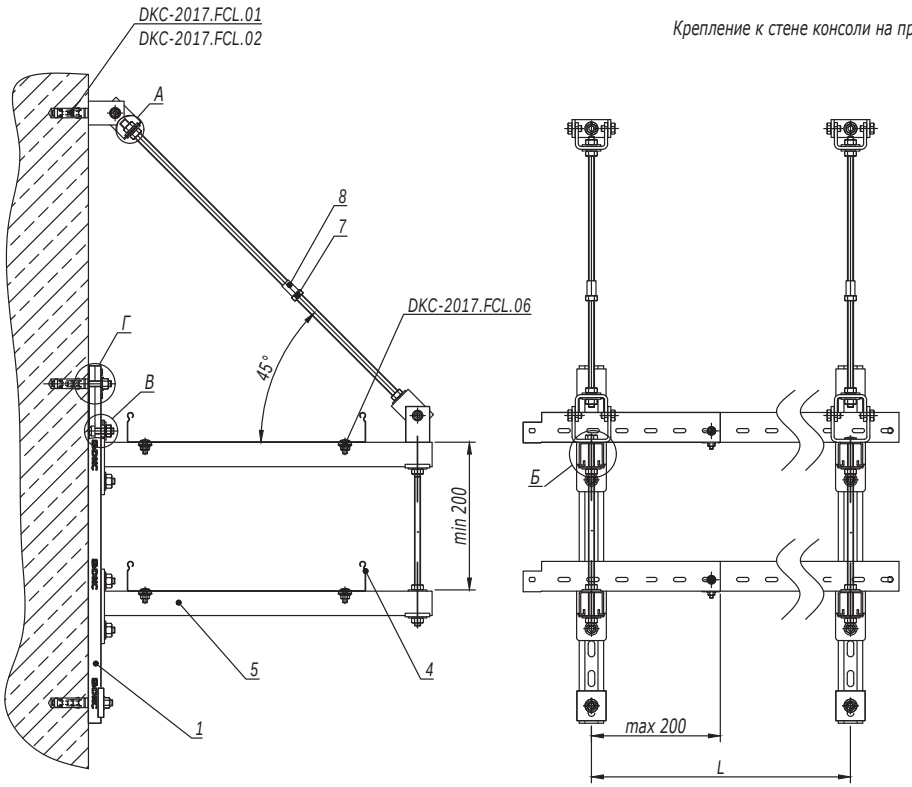

Таблица 1 - выбор консоли		
Ширина лотка (ширина группы лотков), мм	Длина полки консоли, мм	
	Консоль BBH60/BBH70	Консоль BBP41/BBD41
200	427	450
300	527	550
400	627	650

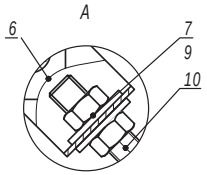

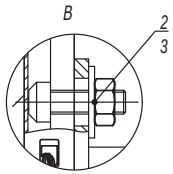

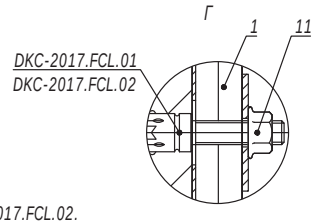

1. Монтаж к опорной поверхности согласно DKC-2017.FCL.01-DKC-2017.FCL.02.
2. Ширина кабельного лотка или суммарная ширина группы лотков не должны превышать 400 мм.
3. Расстояние L и допустимую нагрузку на кабельный лоток необходимо уточнить в соответствующем ТРМ.
4. Поз.5-6 применяются для соединения шпилек.
5. Количество элементов в спецификации указано на один подвес.

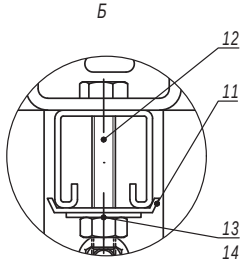

Таблица 2 - выбор метизов			
Поз.	Наименование	Код	
		Консоль BBH60/BBH70	Консоль BBP41/BBD41
12	Шпилька DIN975/976	CM200601	CM200801
13	Гайка шестигранная DIN934	CM110600	CM110800
14	Шайба кузовная DIN9021	CM120600	CM120800

Поз.	Наименование	Код	Кол.	Примечание
1	Профиль С-образный			
2	Болт для крепления к С-образному профилю М10х30	CM041030		
3	Гайка с насечкой, препятствующей откручиванию М10 DIN6923	CM101000		
4	Лоток кабельный			
5	Консоль BBP-41/BBD-41/ BBH-60/BBH-70		n	
6	Шарнир универсальный	BSV1012	2	
7	Гайка шестигранная М8 DIN934	CM110800		
8	Гайка соединительная М8 DIN6334	CM210825	1	
9	Шайба кузовная 8 DIN9021	CM120800		
10	Шпилька М8х1000 DIN975/976	CM200801	1	
11	Пластина опорная для С-образных профилей	BHM4141	n+2	Применяется с BBP/BBD
12	Шпилька DIN975/976	CM20****		См. таблицу 2
13	Гайка шестигранная DIN934	CM11****		
14	Шайба кузовная DIN9021	CM12****		

Изм.	Кол.уч.	Лист	№док.	Подпись	Дата

DKC-2017.FCL.11

Лист 2

Взаим. инв. №

Подпись и дата

Инв. № подл.

Крепление к стене консоли, усиленной шпилькой к потолку

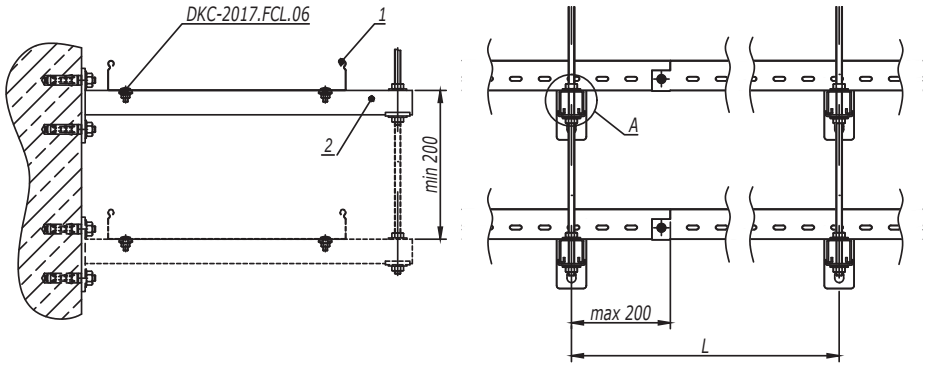

Таблица 1 - выбор консоли		
Ширина лотка (ширина группы лотков), мм	Длина полки консоли, мм	
	Консоль BBH60/BBH70	Консоль BBP41/BBD41
200	327	350
300	427	450
400	527	550

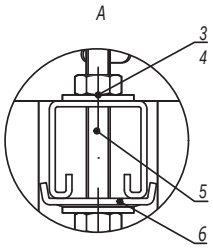

1. Монтаж к опорной поверхности согласно DKC-2017.FCL.01-DKC-2017.FCL.02.
2. Ширина кабельного лотка или суммарная ширина группы лотков не должны превышать 400 мм.
3. Расстояние L и допустимую нагрузку на кабельный лоток необходимо уточнить в соответствующем ТРМ.
4. Количество элементов в спецификации указано на один подвес.

Таблица 2 - выбор метизов			
Поз.	Наименование	Код	
		Консоль BBH60/BBH70	Консоль BBP41/BBD41
3	Гайка шестигранная DIN934	CM110600	CM110800
4	Шайба кузовная DIN9021	CM120600	CM120800
5	Шпилька DIN975/976	CM200601	CM200801

Поз.	Наименование	Код	Кол.	Примечание
1	Лоток кабельный			
2	Консоль BBP-41/BBD-41/ BBH-60/BBH-70		n	
3	Гайка шестигранная DIN934		2n	См. таблицу 2
4	Шайба кузовная DIN9021		2n	
5	Шпилька DIN975/976			
6	Пластина опорная для С-образных профилей	BHM4141	n/2n	Применяется с BBP/BBD

Изм.	Кол.уч.	Лист	№док.	Подпись	Дата	DKC-2017.FCL.11	Лист 3

Взаим. инв. № | Подпись и дата | Инв. № подл.

Крепление консоли на профиле к стене, усиленной шпилькой к потолку

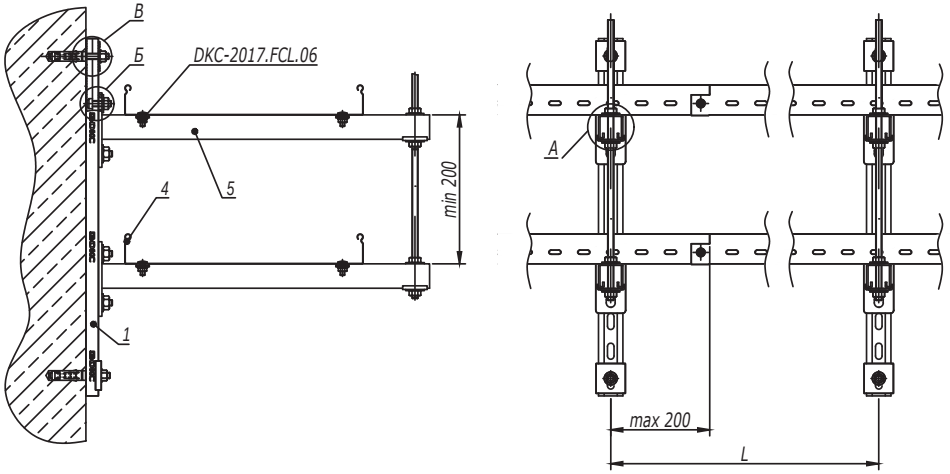

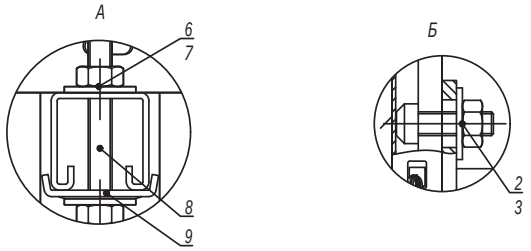

Таблица 1 - выбор консоли		
Ширина лотка (ширина группы лотков), мм	Длина полки консоли, мм	
	Консоль BBH60/BBH70	Консоль BBP41/BBD41
200	327	350
300	427	450
400	527	550

1. *Монтаж к опорной поверхности согласно DKC-2017.FCL.01-DKC-2017.FCL.02.*
2. *Ширина кабельного лотка или суммарная ширина группы лотков не должны превышать 400 мм.*
3. *Расстояние L и допустимую нагрузку на кабельный лоток необходимо уточнить в соответствующем ТРМ.*
4. *Поз.5-6 применяются для соединения шпилек.*
5. *Количество элементов в спецификации указано на один подвес.*

Таблица 2 - выбор метизов			
Поз.	Наименование	Код	
		Консоль BBH60/BBH70	Консоль BBP41/BBD41
6	Гайка шестигранная DIN934	CM110600	CM110800
7	Шайба кузовная DIN9021	CM120600	CM120800
8	Шпилька DIN975/976	CM200601	CM200801

Поз.	Наименование	Код	Кол.	Примечание
1	Профиль С-образный			
2	Болт для крепления к С-образному профилю М10х30	CM041030	2n	
3	Гайка с насечкой, препятствующей откручиванию М10 DIN6923	CM101000	2n	
4	Лоток кабельный			
5	Консоль BBP-41/BBD-41/ BBH-60/BBH-70		n	
6	Гайка шестигранная М8 DIN934		2n	См. таблицу 2
7	Шайба кузовная 8 DIN9021		2m	
8	Шпилька М8х1000 DIN975/976		1	
9	Пластина опорная для С-образных профилей	BHM4141	n+2	Применяется с BBP/BBD

Изм.	Кол.уч.	Лист	№док.	Подпись	Дата

DKC-2017.FCL.11

Лист 4

Взаим. инв. №

Подпись и дата

Инв. № подл.

Крепление консоли к стене

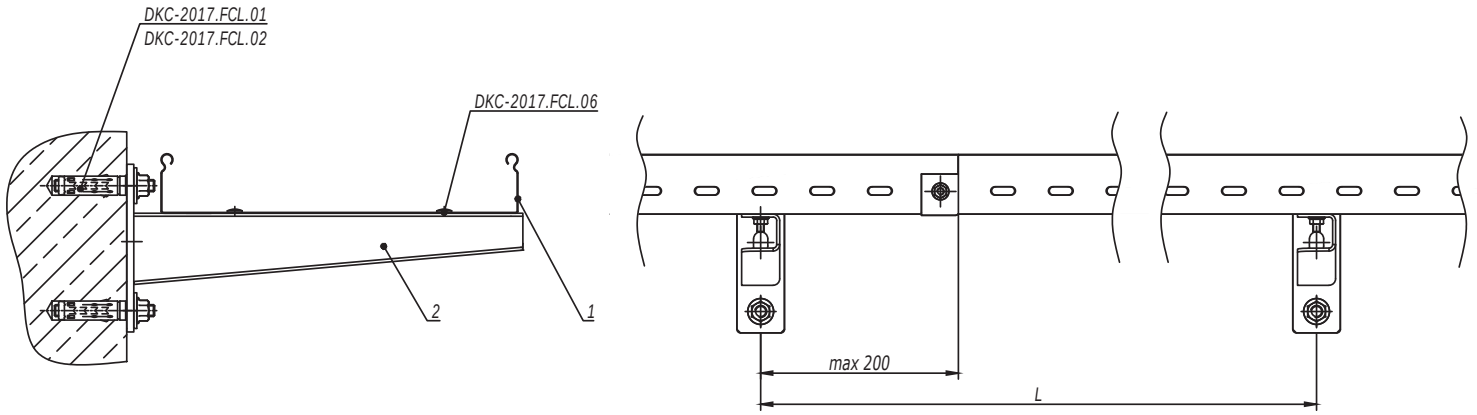

1. Монтаж к опорной поверхности согласно DKC-2017.FCL.01-DKC-2017.FCL.02.
2. Ширина кабельного лотка или суммарная ширина группы лотков не должны превышать 400 мм.
3. Расстояние L и допустимую нагрузку на кабельный лоток необходимо уточнить в соответствующем ТРМ.

Поз.	Наименование	Код	Кол.	Примечание
1	Лоток кабельный			
2	Консоль усиленная ВВН-60/ВВН-70	ВВН****		

Изм.	Кол.уч.	Лист	№док.	Подпись	Дата	DKC-2017.FCL.11	Лист 5

Инв. № подл. | Подпись и дата | Взаим. инв. №

Крепление консоли на профиле к стене

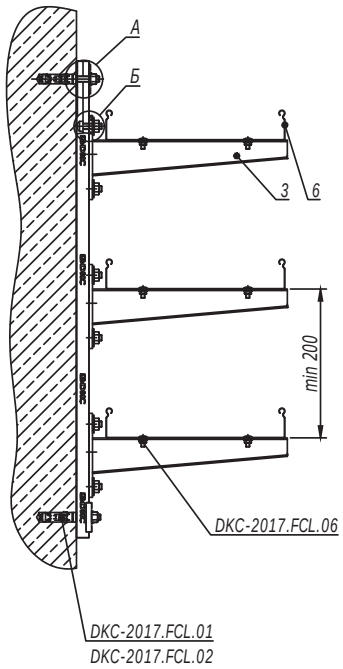

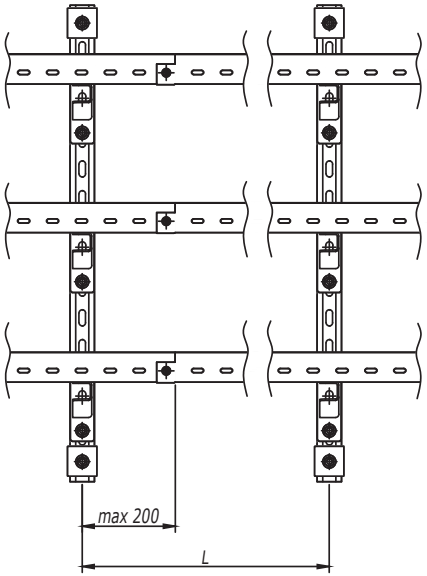

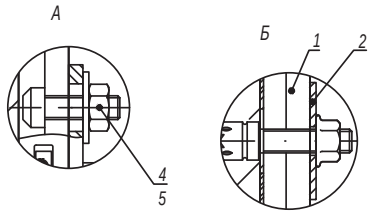

1. Монтаж к опорной поверхности согласно DKC-2017.FCL.01-DKC-2017.FCL.02.
2. Ширина кабельного лотка или суммарная ширина группы лотков не должны превышать 400 мм.
3. Расстояние L и допустимую нагрузку на кабельный лоток необходимо уточнить в соответствующем ТРМ.

Поз.	Наименование	Код	Кол.	Примечание
1	Профиль С-образный		1	
2	Пластина опорная для С-образных профилей	BHM4141	2	
3	Консоль усиленная BBH-60/BBH-70		n	
4	Болт для крепления к С-образному профилю	CM041030	2n	
5	Гайка с насечкой, препятствующей откручиванию M10 DIN6923	CM101000	2n	
6	Лоток кабельный			

Изм.	Кол.уч.	Лист	№док.	Подпись	Дата

DKC-2017.FCL.11

Лист 6

Взаим. инв. № | Подпись и дата | Инв. № подл.

Монтаж консолей, усиленных шпилькой, на профиле при помощи сварки

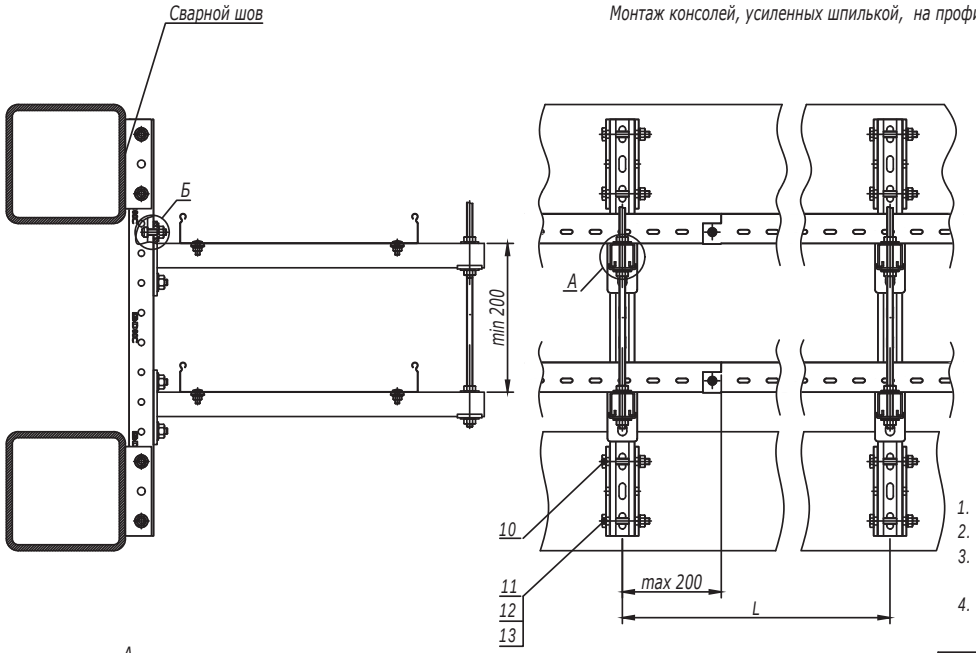

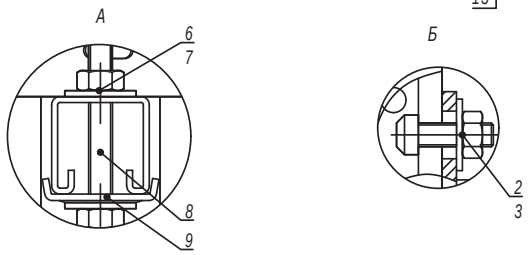

Таблица 1 - выбор консоли		
Ширина лотка (ширина группы лотков), мм	Длина полки консоли, мм	
	Консоль BBH60/BBH70	Консоль BBP41/BBD41
200	327	350
300	427	450
400	527	550

1. Ширина кабельного лотка или суммарная ширина группы лотков не должны превышать 400 мм.
2. Расстояние L и допустимую нагрузку на кабельный лоток необходимо уточнить в соответствующем ТРМ.
3. После проведения сварочных работ необходимо произвести антикоррозионную обработку крепления BSW-41 поз.10 и сварного шва.
4. Количество элементов в спецификации указано на один подвес.

Таблица 2 - выбор метизов			
Поз.	Наименование	Код	
		Консоль BBH60/BBH70	Консоль BBP41/BBD41
6	Гайка шестигранная DIN934	CM110600	CM110800
7	Шайба кузовная DIN9021	CM120600	CM120800
8	Шпилька DIN975/976	CM200601	CM200801

Поз.	Наименование	Код	Кол.	Примечание
1	Профиль С-образный, 41х41		1	
2	Болт для крепления к С-образному профилю М10х30	CM041030	2n	
3	Гайка с насечкой, препятствующей откручиванию М10 DIN6923	CM101000	2n	
4	Лоток кабельный			
5	Консоль BBP-41/BBD-41/BBH-60/BBH-70		n	
6	Гайка шестигранная М8 DIN934		2n	См. таблицу 2
7	Шайба кузовная 8 DIN9021		2n	
8	Шпилька М8х1000 DIN975/976		1	
9	Пластина опорная для С-образных профилей	BHM4141	n/2n	Применяется с BBP/BBD
10	Приварное крепление BSW-41	BSW4101	2	
11	Болт с шестигранной головкой DIN933 М10х80	CM081080	4	
12	Шайба с узкими полями DIN125 Ø10	CM241000	4	
13	Гайка шестигранная DIN934 М10	CM111000	4	

Монтаж консолей на профиле при помощи сварки

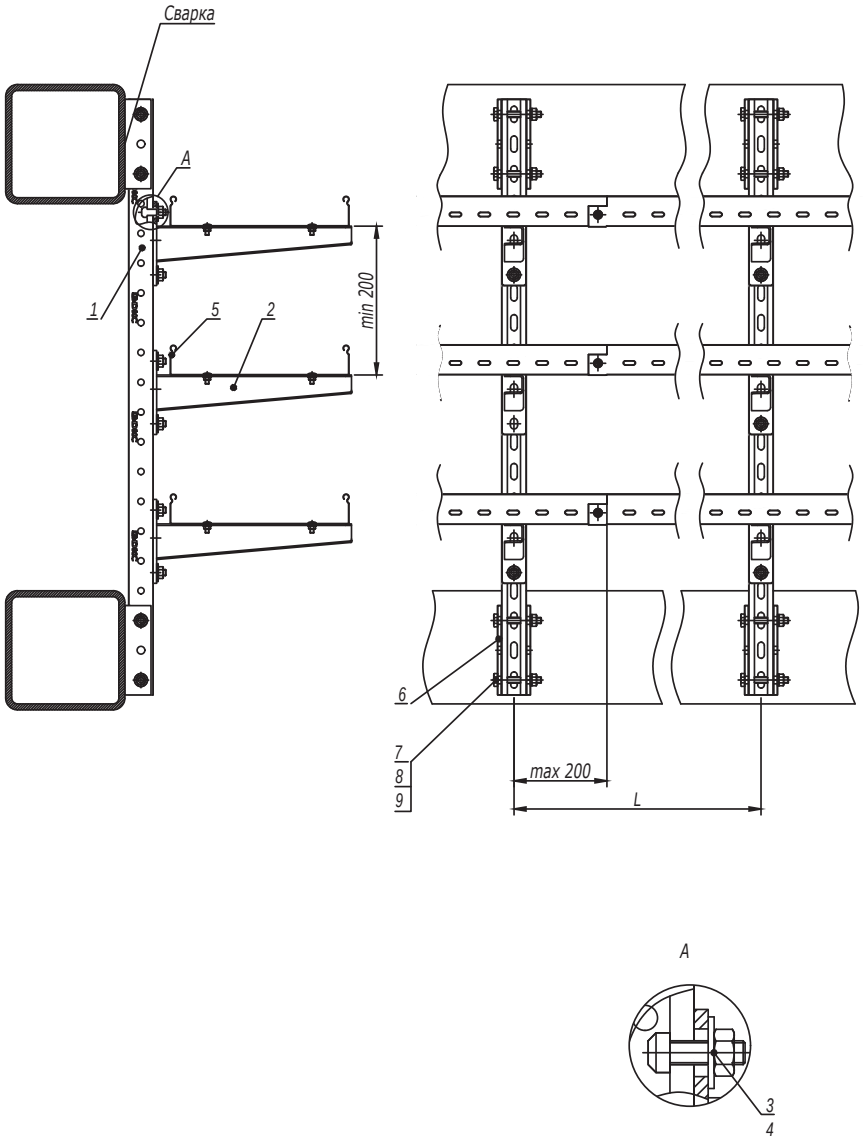

1. *Ширина кабельного лотка или суммарная ширина группы лотков не должны превышать 400 мм.*
2. *После проведения сварочных работ необходимо произвести антикоррозионную обработку крепления BSW-41 поз.10 и сварного шва.*
3. *Расстояние L и допустимую нагрузку на кабельный лоток необходимо уточнить в соответствующем ТРМ.*

Поз.	Наименование	Код	Кол.	Примечание
1	Профиль С-образный		1	
2	Консоль усиленная ВВН-60/ВВН-70		n	
3	Болт для крепления к С-образному профилю	CM041030	2n	
4	Гайка с насечкой, препятствующей откручиванию M10 DIN6923	CM101000	2n	
5	Лоток кабельный			
6	Приварное крепление BSW-41	BSW4101	2	
7	Болт с шестигранной головкой DIN933 M10x80	CM081080	4	
8	Шайба с узкими полями DIN125 Ø10	CM241000	4	
9	Гайка шестигранная DIN934 M10	CM111000	4	

Изм.	Кол.уч.	Лист	№док.	Подпись	Дата

DKC-2017.FCL.11

Лист 8

Взаим. инв. № | Подпись и дата | Инв. № подл.

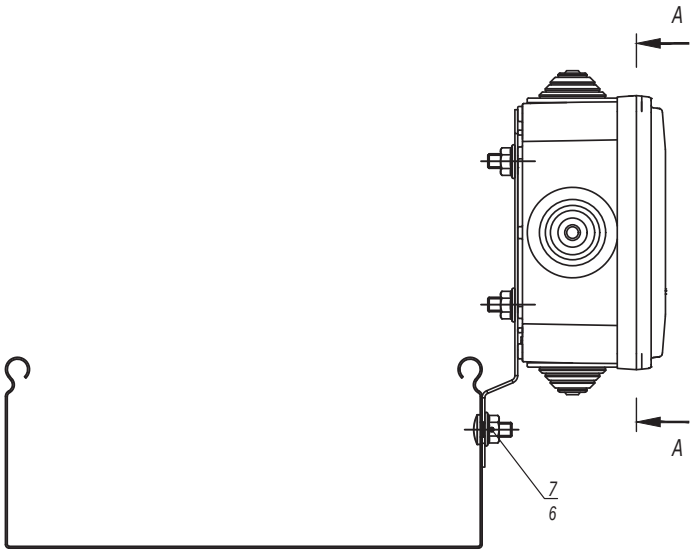

А-А

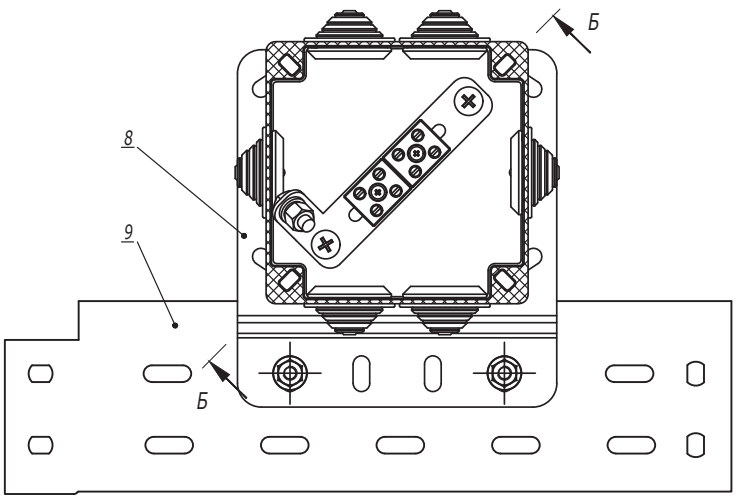

Б-Б
Поз. 9 не показана

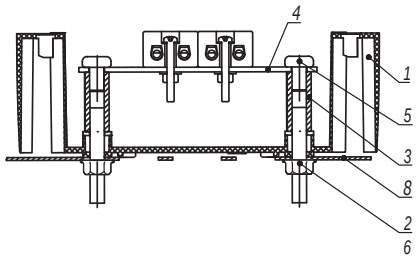

Поз.	Наименование	Код	Кол.	Примечание
1	Коробка пластиковая FS с кабельными вводами и клеммниками IP 55		1	
2	Шпилька М6х60 DIN975/976		2	Поставляетсяв комплекте с ответвительной коробкой
3	Гайка соединительная М6х25 DIN6334		2	
4	Пластина монтажная для клеммника		1	
5	Винт с полуцилиндрической головкой М6х10 DIN7985		2	
6	Гайка с насечкой, препятствующей откручиванию М6 DIN6923	CM100600	4	
7	Винт с гладкой головкой и квадратным подголовником М6х10 DIN603	CM010610	7	
8	Пластина монтажная вертикальная	LP3000	1	
9	Лоток кабельный		1	

Изм.	Кол.уч.	Лист	№док.	Подпись	Дата
Разработал		Тиунов И.А.			11.17
Проверил		Чередниченко Г.А.			11.17
Утвердил		Дядичко А.В.			11.17

DKC-2017.FCL.17

Крепление ответвительной коробки к кабельному лотку с помощью монтажной пластины

Стадия	Лист	Листов
		1

DKC

Взаим. инв. №

Подпись и дата

Инв. № подл.

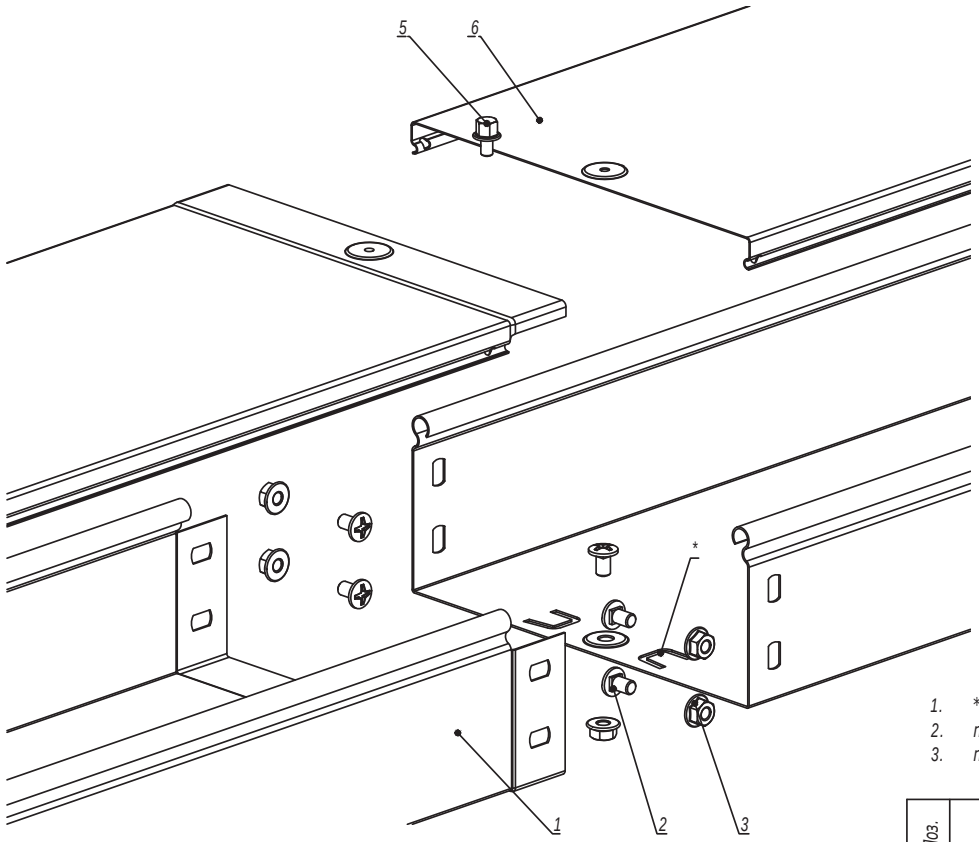

1. * - пластины необходимо подгибать наружу и вставлять в перфорацию ответной части лотка.
2. n=1 для высоты борта 50 мм.
3. n=2 для высоты борта 80, 100 мм.

Поз.	Наименование	Код	Кол.	Примечание
	Комплектация для лотка			
1	Лоток кабельный		2	
2	Винт с крестообразным шлицем М6х10	СМ010610	n·2+1	
3	Гайка с насечкой М6 DIN 6923	СМ100600	n·2+1	
	Комплектация для лотка			
4	Крышка на лоток		1	
5	Винт для электрического соединения М5	СМ030508	1	

Изм.	Кол.уч.	Лист	№док.	Подпись	Дата
Разработал		Тиунов И.А.			09.18
Проверил		Чередниченко Г.А.			09.18
Утвердил		Дядичко А.В.			09.18

DKC-2018.S5.01

Соединение лотка "папа-мама"

Стадия	Лист	Листов
		1

DKC

Формат А3

Взаим. инв. №	Подпись и дата	Инв. № подл.

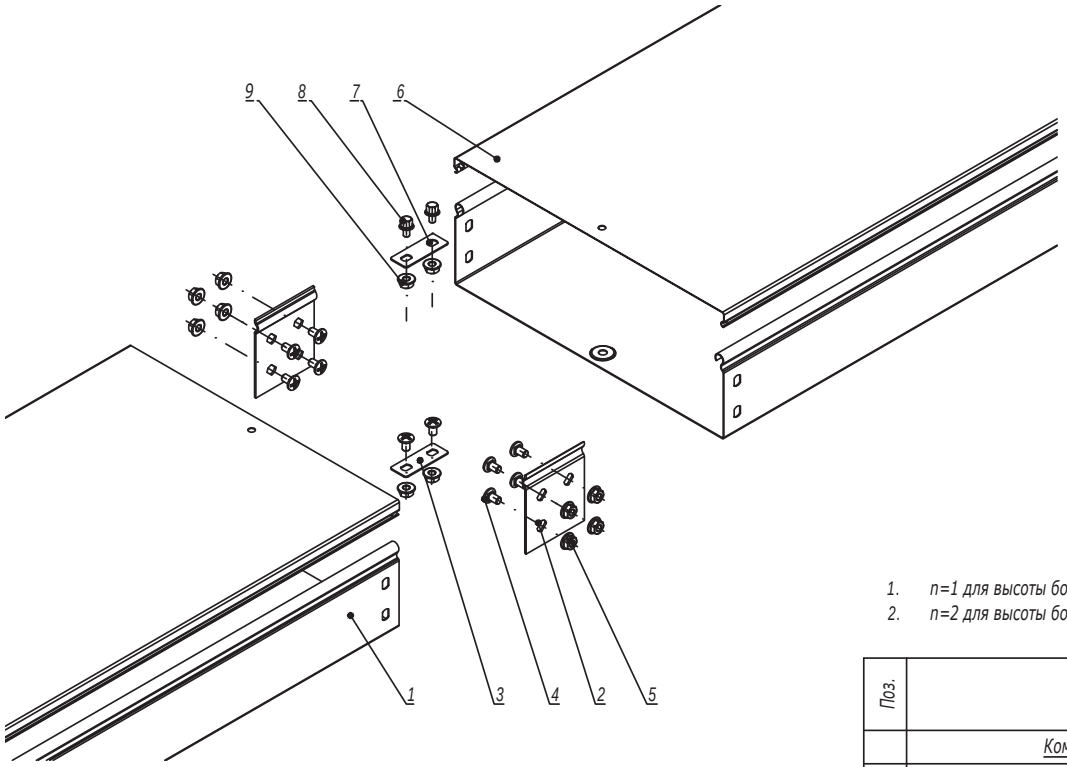

1. n=1 для высоты борта 50 мм.
2. n=2 для высоты борта 80, 100 мм.

Поз.	Наименование	Код	Кол.	Примечание
	Комплектация для лотка			
1	Лоток кабельный		2	
2	Пластина крепежная GTO		2	
3	Пластина для заземления PTCE	37501	1	
4	Винт с крестообразным шлицем M6x10	CM010610	n·4+2	
5	Гайка с насечкой M6 DIN 6923	CM100600	n·4+2	
	Комплектация для крышки			
6	Крышка на лоток		2	
7	Пластина для заземления PTCE	37501	1	
8	Винт для электрического соединения M5x8	CM030508	2	
9	Гайка с насечкой M5 DIN 6923	CM100500	2	

Изм.	Кол.уч.	Лист	№док.	Подпись	Дата

DKC-2018.S5.02

Лист 2

Формат А3

Взаим. инв. №

Подпись и дата

Инв. № подл.

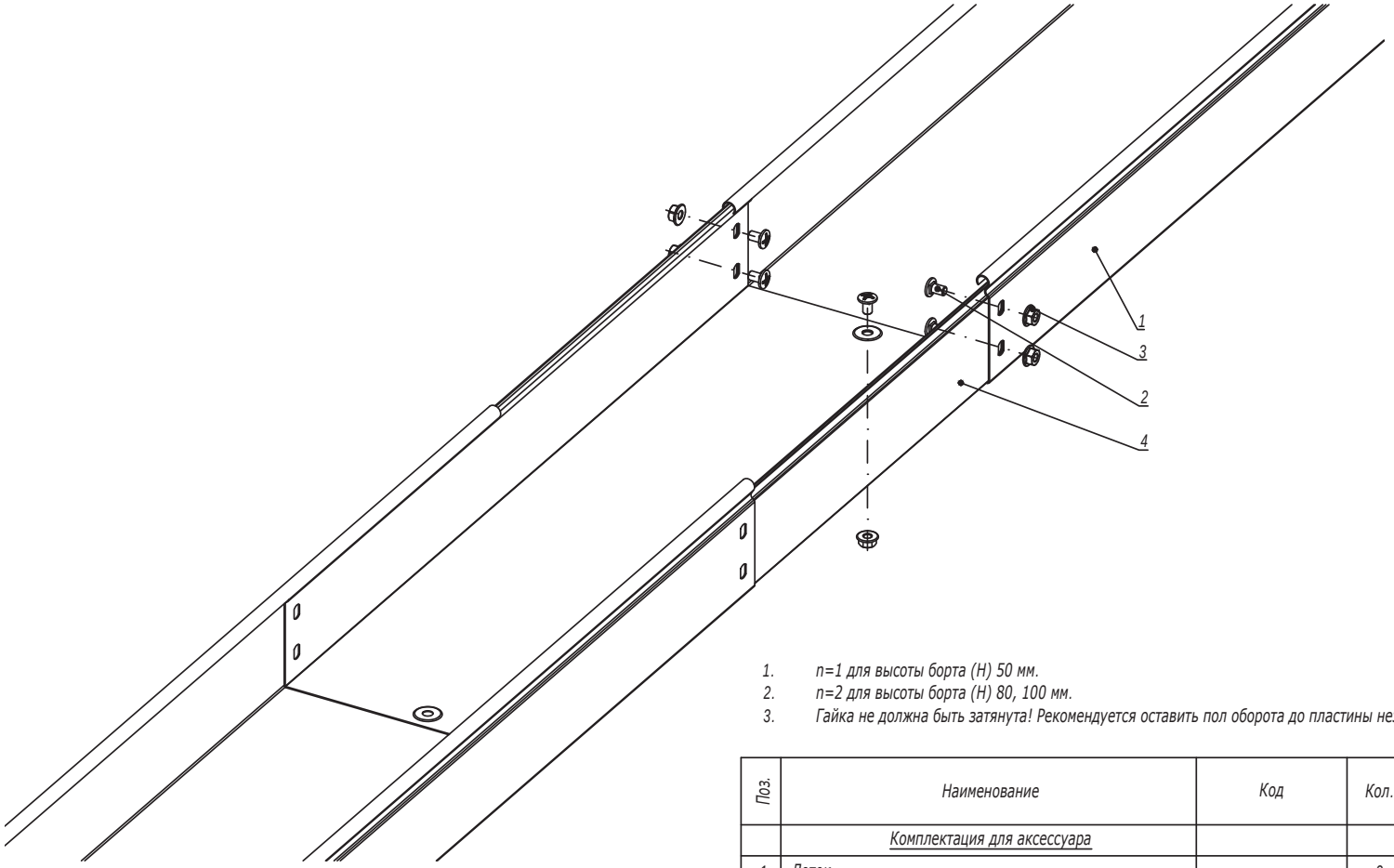

1. *n=1 для высоты борта (H) 50 мм.*
2. *n=2 для высоты борта (H) 80, 100 мм.*
3. *Гайка не должна быть затянута! Рекомендуется оставить пол оборота до пластины незакрученными.*

Поз.	Наименование	Код	Кол.	Примечание
	Комплектация для аксессуара			
1	Лоток		2	
2	Винт с крестообразным шлицем М6х10	CM010610	n·2+1	
3	Гайка с насечкой М6 DIN 6923	CM100600	n·2+1	
4	Телескопический расширитель		1	

Изм.	Кол.уч.	Лист	№док.	Подпись	Дата
Разработал		Тиунов И.А.			09.18
Проверил		Чередниченко Г.А.			09.18
Утвердил		Дядичко А.В.			09.18

DKC-2018.S5.38

Телескопическое расширение лотков для термокомпенсации

Стадия	Лист	Листов
		1

DKC

Формат А3

Взаим. инв. №

Подпись и дата

Инв. № подл.

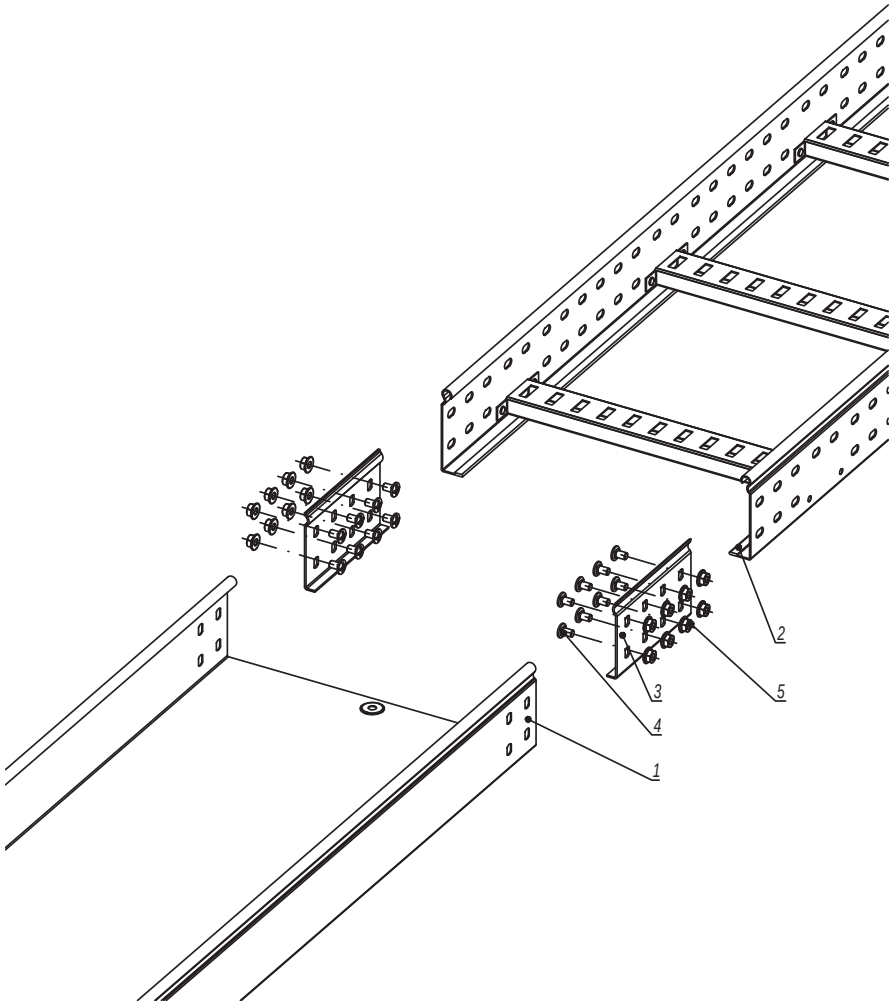

1. n=1 для высоты борта (H) 50 мм.
2. n=2 для высоты борта (H) 80, 100 мм.

Поз.	Наименование	Код	Кол.	Примечание
	Комплектация для аксессуара			
1	Лоток листовой		2	
2	Лоток лестничный			
3	Усиленное соединение GTO-L		2	
4	Винт с крестообразным шлицем M6x10	CM010610	nx8	
5	Гайка с насечкой M6 DIN 6923	CM100600	nx8	

Изм.	Кол.уч.	Лист	№док.	Подпись	Дата	DKC-2018.S5.39		
Разработал		Тиунов И.А.			09.18	Соединение листового лотка с лестничным	Стадия	Лист	Листов
Проверил		Чередниченко Г.А.			09.18				1
Утвердил		Дядичко А.В.			09.18		DKC		

Формат А3

Инв. № подл. | Подпись и дата | Взаим. инв. №

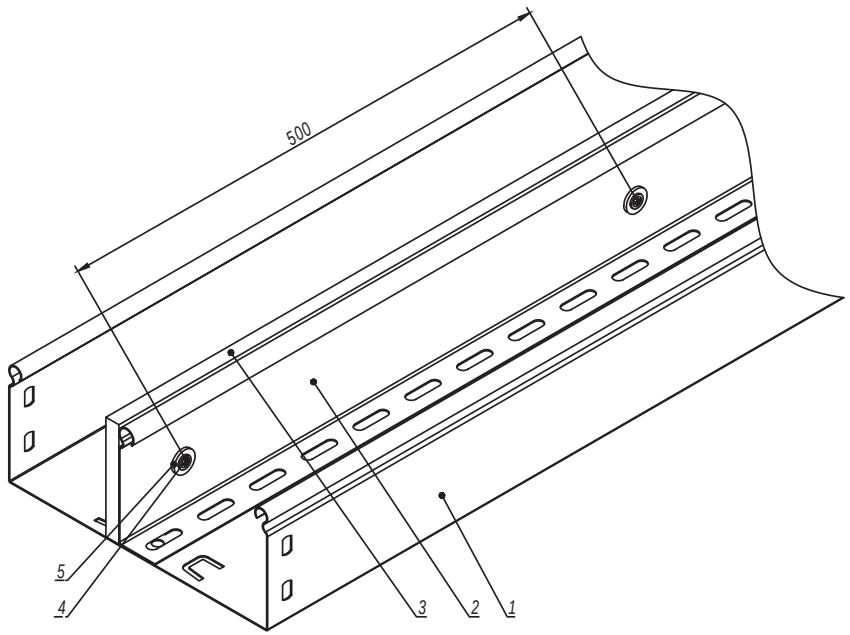

Поз.	Наименование	Код	Кол.	Примечание
1	Лоток листовой			
2	Разделитель SEP			
3	Огнестойкая перегородка DD	DD0510/DD0810/ DD1010		
4	Саморез с прессшайбой 4,2x13	CM275013		
5	Шайба с узкими полями Ø5 DIN 125	CM240500		

Изм.	Кол.уч.	Лист	№док.	Подпись	Дата
Разработал		Тиунов И.А.			09.18
Проверил		Чередниченко Г.А.			09.18
Утвердил		Дядичко А.В.			09.18

DKC-2018.S5.40

Крепление огнестойкой перегородки к разделителю SEP

Стадия	Лист	Листов
		1

DKC

Формат А3

Взаим. инв. №

Подпись и дата

Инв. № подл.

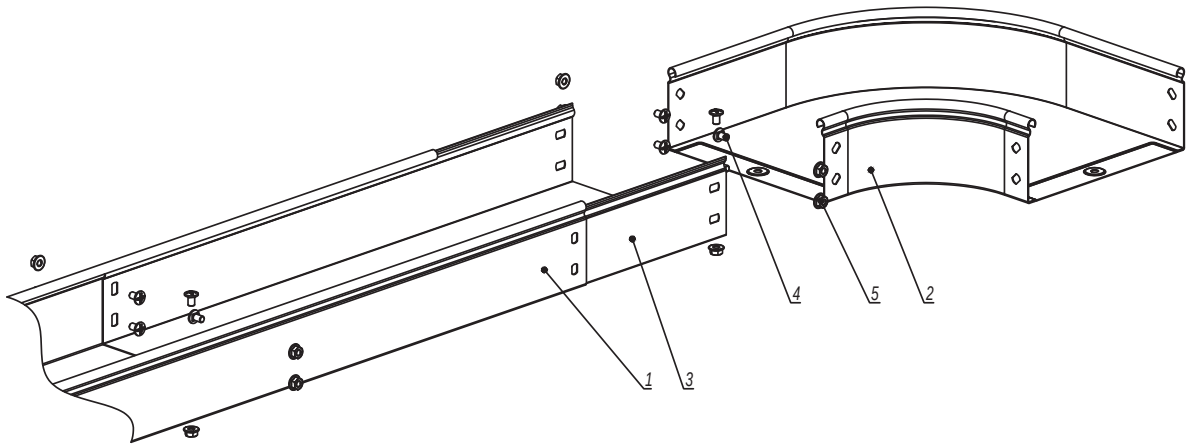

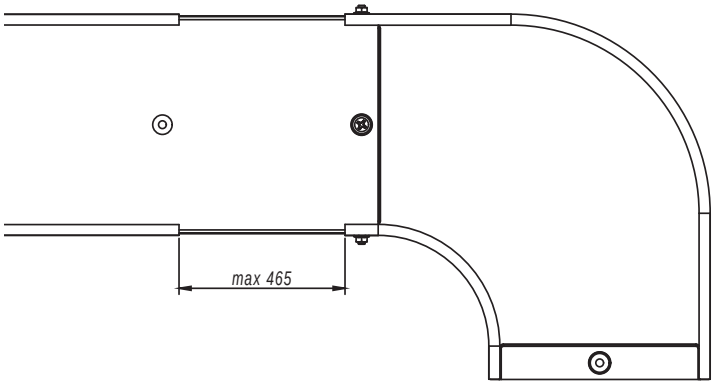

1. n=1 для высоты борта 50 мм.
2. n=2 для высоты борта 80, 100 мм.

Поз.	Наименование	Код	Кол.	Примечание
1	Лоток кабельный			
2	Аксессуар для листового лотка			
3	Телескопический расширитель			
4	Винт с крестообразным шлицем М6х10	СМ010610	n·4+2	
5	Гайка с насечкой М6 DIN 6923	СМ100600	n·4+2	

Изм.	Кол.уч.	Лист	№док.	Подпись	Дата	DKC-2018.S5.41			
Разработал		Тиунов И.А.			09.18	Соединение листового лотка с аксессуаром без подреза лотка	Стадия	Лист	Листов
Проверил		Чередниченко Г.А.			09.18				1
Утвердил		Дядичко А.В.			09.18		DKC		

Формат А3

Взаим. инв. №
Подпись и дата
Инв. № подл.