Стальной забивной анкер (тип 5)

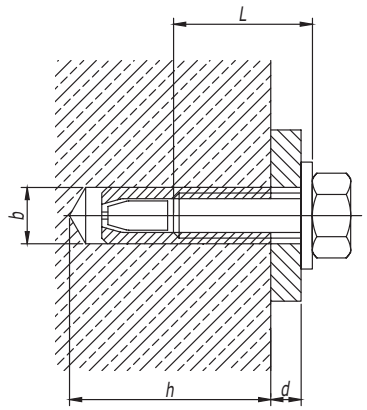

Диаметр резьбы	*Длина резьбы болта L, мм*	*Диаметр сверла b, мм*	*Длина гильзы i, мм*	*Глубина бурения h, мм*	*Код анкера*
M6	*25*	*8*	*13,1+d*	*27*	*CM400625*
M8	*30*	*10*	*15,5+d*	*32*	*CM400830*
M10	*40*	*12*	*18,5+d*	*42*	*CM401040*
M12	*50*	*15*	*24+d*	*53*	*CM401250*
M16	*65*	*20*	*29+d*	*68*	*CM401665*

1. *Характеристики материалов см. в каталоге ДКС.*
2. *Порядок крепления:*
   а) Просверлить и очистить отверстие. Установить анкер в отверстие и расклинить при помощи молотка и инструмента для монтажа забивного анкера CMT00002;
   *б) Ввинтить болт DIN 933 CM08**или шпильку CM20** с навешенной на них монтируемой деталью и шайбой кузовной DIN 9021 CM12**;*
   *в) Дополнительно расклинить анкер, затянув болт DIN 933 CM08** или гайку DIN 934 CM11**.*

Латунный разрезной анкер (тип 6)

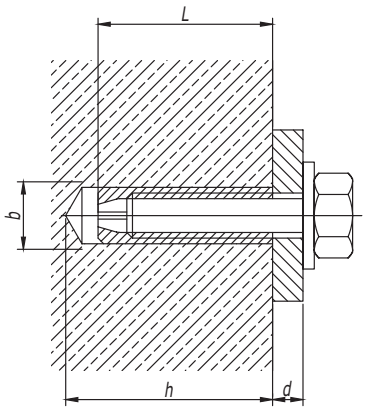

Диаметр резьбы	*Длина шпильки L, мм*	*Диаметр сверла b, мм*	*Длина гильзы i, мм*	*Глубина бурения h, мм*	*Код анкера*
M4	*16*	*5*	*17+d*	*20*	*CM410416*
M5	*21*	*6,5*	*21,2+d*	*25*	*CM410421*
M6	*24*	*8*	*25,6+d*	*28*	*CM410625*
M8	*31*	*10*	*33+d*	*35*	*CM410831*
M10	*34*	*12*	*36,5+d*	*39*	*CM411034*
M12	*41*	*15*	*44+d*	*46*	*CM411241*
M14	*43*	*20*	*46+d*	*50*	*CM411443*
M16	*45*	*22*	*48+d*	*52*	*CM411645*

1. *Характеристики материалов см. в каталоге ДКС.*
2. *Порядок крепления:*
   а) Просверлить и очистить отверстие. Установить анкер в отверстие при помощи молотка;
   *б) Ввинтить болт DIN 933 CM08**или шпильку CM20** с навешенной на них монтируемой деталью и шайбой кузовной DIN 9021 CM12**;*
   *в) Дополнительно расклинить анкер, затянув болт DIN 933 CM08** или гайку DIN 934 CM11**.*