Соединение лотков шириной 50-300 мм

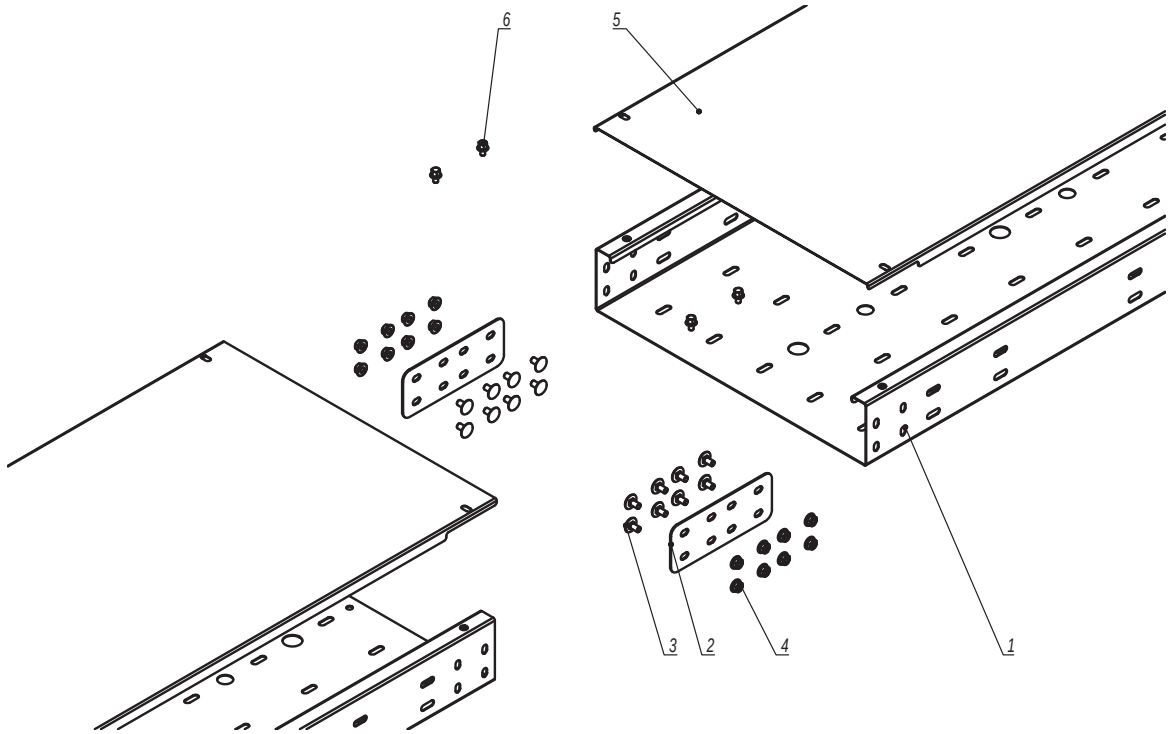


| Поз. | Наименование | Код | Кол. | Примечание |
|---|---|---|---|---|
| | Комплект для лотка | | | |
| 1 | Лоток листовой, нержавеющая сталь | | | |
| 2 | Соединитель горизонтальный, нержавеющая сталь | IGH*** | 2 | |
| 3 | Винт с гладкой головкой М6х12, нержавеющая сталь | CM010612INOX/ CM010612INOX316L | 8n | |
| 4 | Гайка с насечкой, препятствующей откручиванию М6 DIN6923, нержавеющая сталь | CM100600INOX/ CM100600INOX316L | 8n | |
| | Комплект для крышки | | | |
| 5 | Крышка на лоток, нержавеющая сталь | | | |
| 6 | Винт для обеспечения электрического контакта М5х8 | CM030508INOX | | 6 шт. на каждую крышку |

1. n=1 для высоты борта 30, 50 мм.
2. n=2 для высоты борта 80, 100 мм.

| Изм. | Кол.уч. | Лист | №док. | Подпись | Дата |
|---|---|---|---|---|---|
| Разработал | | Тиунов И.А. | | | 11.20 |
| Проверил | | Чередниченко Г.А. | | | 11.20 |
| Утвердил | | Дядичко А.В. | | | 11.20 |

DKC-2021.I5.01

Соединение листовых лотков из нержавеющей стали

| Стадия | Лист | Листов |
|---|---|---|
| | 1 | 2 |

DKC

Взаим. инв. №

Подпись и дата

Инв. № подл.

Соединение лотков шириной 400-600 мм

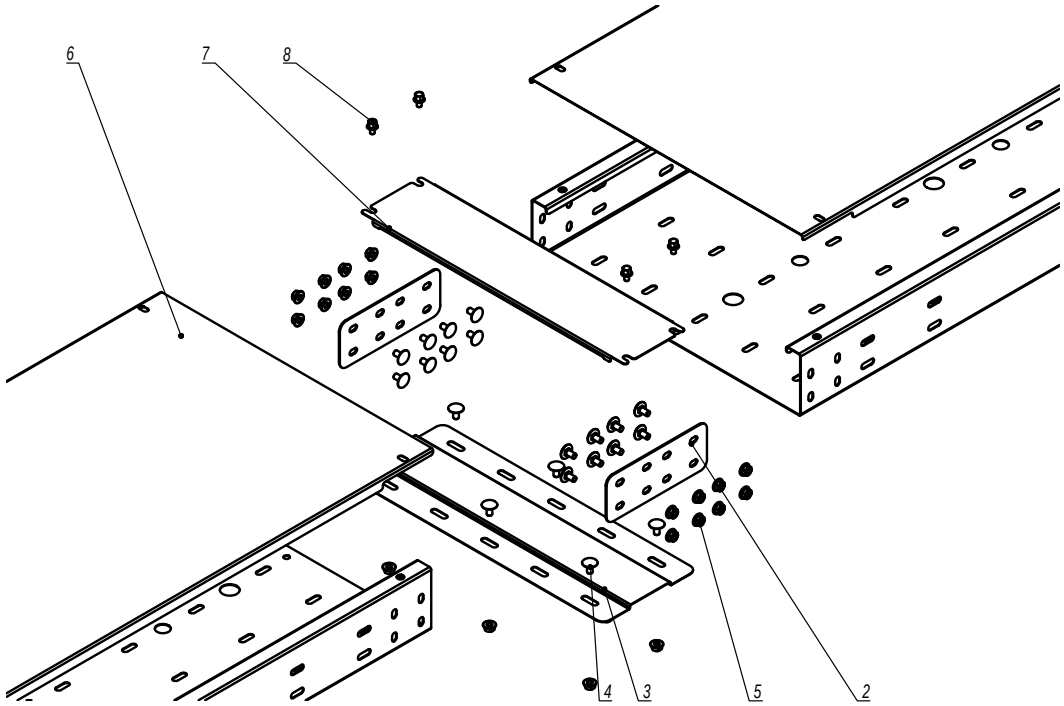


| Поз. | Наименование | Код | Кол. | Примечание |
|---|---|---|---|---|
| | Комплект для лотка | | | |
| 1 | Лоток листовой, нержавеющая сталь | | | |
| 2 | Соединитель горизонтальный, нержавеющая сталь | IGH*** | 2 | |
| 3 | Донный соединитель | | 1 | |
| 4 | Винт с гладкой головкой M6x12, нержавеющая сталь | CM010612INOX/ CM010612INOX316L | 8n+6 | |
| 5 | Гайка с насечкой, препятствующей откручиванию M6 DIN6923, нержавеющая сталь | CM100600INOX/ CM100600INOX316L | 8n+6 | |
| | Комплект для крышки | | | |
| 6 | Крышка на лоток, нержавеющая сталь | | | |
| 7 | Соединительная пластина для крышки | | 1 | |
| 8 | Винт для обеспечения электрического контакта M5x8 | CM030508INOX | | 6 шт. на каждую крышку |

1. n=1 для высоты борта 30, 50 мм.
2. n=2 для высоты борта 80, 100 мм.

Взаим. инв. №
Подпись и дата
Инв. № подл.

| Изм. | Кол.уч. | Лист | №док. | Подпись | Дата |
|---|---|---|---|---|---|

DKC-2021.I5.01

*Соединение листовых лотков*

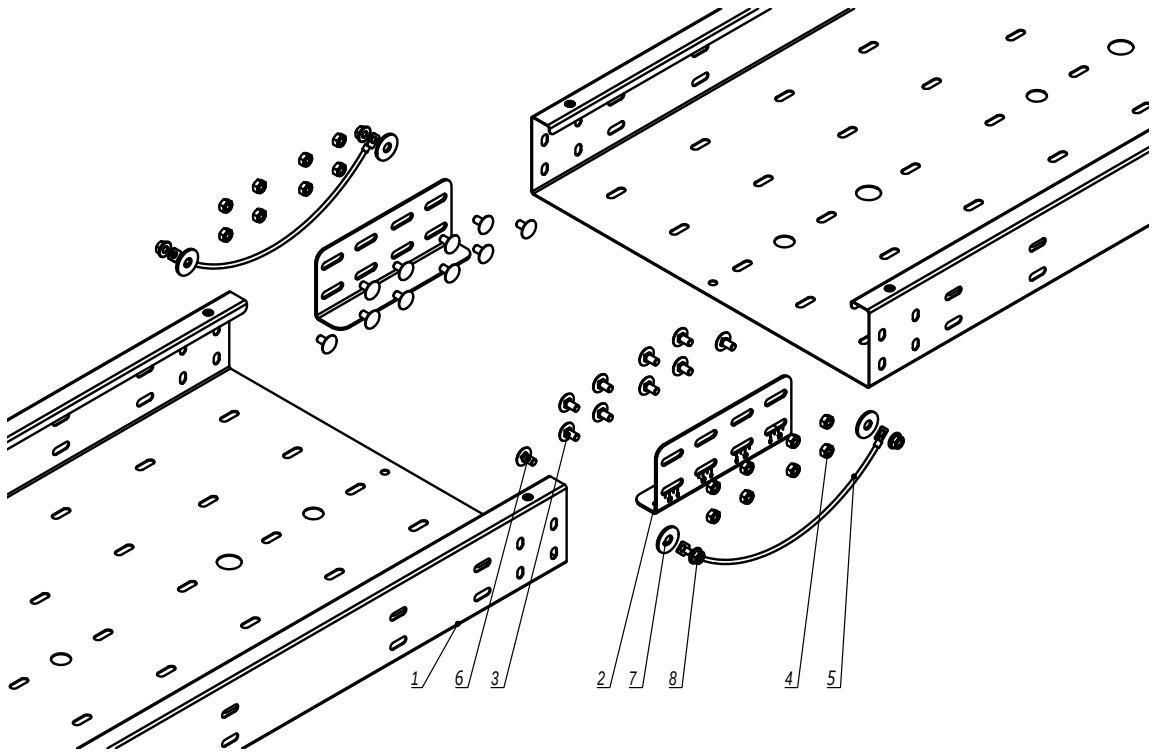


| Поз. | Наименование | Код | Кол. | Примечание |
|---|---|---|---|---|
| 1 | Лоток листовой | | | |
| 2 | Пластина для соединения в местах термокомпенчации | | 2 | Поставляется в комплекте |
| 3 | Винт с гладкой головкой М6х16, нержавеющая сталь | CM010616INOX/ CM010616INOX316L | 8п | |
| 4 | Гайка самоконтрящаяся М6, DIN985 | CM250600INOX316L | 8п | |
| 5 | Перемычка 6 кв. мм, 420 мм | 38501 | 2 | Поставляется в комплекте |
| 6 | Винт с гладкой головкой М6х16, нержавеющая сталь | CM010616INOX/ CM010616INOX316L | 4 | |
| 7 | Шайба с узкими полями Ø9 мм, DIN125, нержавеющая сталь | CM240800INOX/ CM240800INOX316L | 4 | |
| 8 | Гайка с насечкой, препятствующей откручиванию М6 DIN6923, нержавеющая сталь | CM100600INOX/ CM100600INOX316L | 4 | |

1. п=1 для высоты борта 30, 50 мм.
2. п=2 для высоты борта 80, 100 мм.
3. Гайка поз. 4 не должна быть затянута! Рекомендуется оставить пол оборота до пластины незакрученными.

| Изм. | Кол.уч. | Лист | №док. | Подпись | Дата |
|---|---|---|---|---|---|
| Разработал | | Тиунов И.А. | | | 11.20 |
| Проверил | | Чередниченко Г.А. | | | 11.20 |
| Утвердил | | Дядичко А.В. | | | 11.20 |

DKC-2021.I5.25

Соединение лотков в местах термокомпенсации температурных расширений

| Стадия | Лист | Листов |
|---|---|---|
| | 1 | 2 |

DKC

Взаим. инв. №

Подпись и дата

Инв. № подл.