Стальной забивной анкер (тип 5)

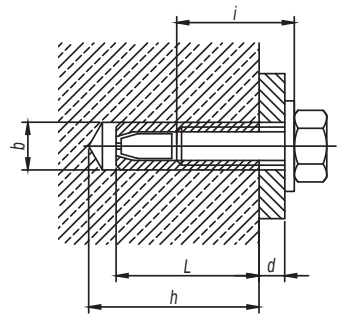

Диаметр резьбы	*Длина анкера L, мм*	*Диаметр сверла b, мм*	*Рекомендуемая длина болта i, мм*	*Глубина бурения h, мм*	*Код анкера*
M6	*25*	*8*	*d+6...d+12*	*27*	*CM400625*
M8	*30*	*10*	*d+8...d+14*	*32*	*CM400830*
M10	*40*	*12*	*d+10...d+18*	*42*	*CM401040*
M12	*50*	*15*	*d+12...d+22*	*53*	*CM401250*
M16	*65*	*20*	*d+18...d+32*	*68*	*CM401665*

1. *Подробные характеристики см. в актуальном каталоге ДКС.*
2. *Порядок крепления:*
   а) просверлить и очистить отверстие. Установить анкер в отверстие и расклинить при помощи молотка и инструмента для монтажа забивного анкера CMT00002;
   *б) зафиксировать деталь с помощью болта DIN933 CM08** или шпильки CM20** и шайбы кузовной DIN9021 CM12**;*
   *в) дополнительно расклинить анкер, затянув болт DIN933 CM08** или гайку DIN934 CM11**.*

Латунный разрезной анкер (тип 6)

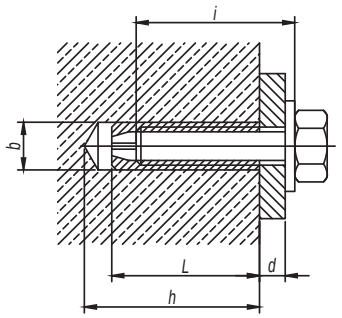

Диаметр резьбы	*Длина анкера L, мм*	*Диаметр сверла b, мм*	*Минимальная длина болта i, мм*	*Глубина бурения h, мм*	*Код анкера*
M4	*16*	*5*	*d+16*	*20*	*CM410416*
M5	*21*	*6,5*	*d+21*	*25*	*CM410421*
M6	*24*	*8*	*d+24*	*28*	*CM410625*
M8	*31*	*10*	*d+31*	*35*	*CM410831*
M10	*34*	*12*	*d+34*	*39*	*CM411034*
M12	*41*	*15*	*d+41*	*46*	*CM411241*
M14	*43*	*20*	*d+43*	*50*	*CM411443*
M16	*45*	*22*	*d+45*	*52*	*CM411645*

1. *Подробные характеристики см. в актуальном каталоге ДКС.*
2. *Порядок крепления:*
   а) просверлить и очистить отверстие. Установить анкер в отверстие при помощи молотка;
   *б) зафиксировать деталь с помощью болта DIN933 CM08** или шпильки CM20** и шайбы кузовной DIN9021 CM12**;*
   *в) дополнительно расклинить анкер, затянув болт DIN933 CM08** или гайку DIN934 CM11**.*