Поз.	Обозначение	Наименование	Кол.	Масса ед., кг	Приме-чание
1	BPM4130ZL	Профиль С-образный 41х41,	*		
		L=3000, S=2,5, цинк-ламельный			
2	BBP4120HDZ – BBP4140HDZ	Консоль одиночная, 41х41,	*		L=250...450
		горячеоцинкованная			

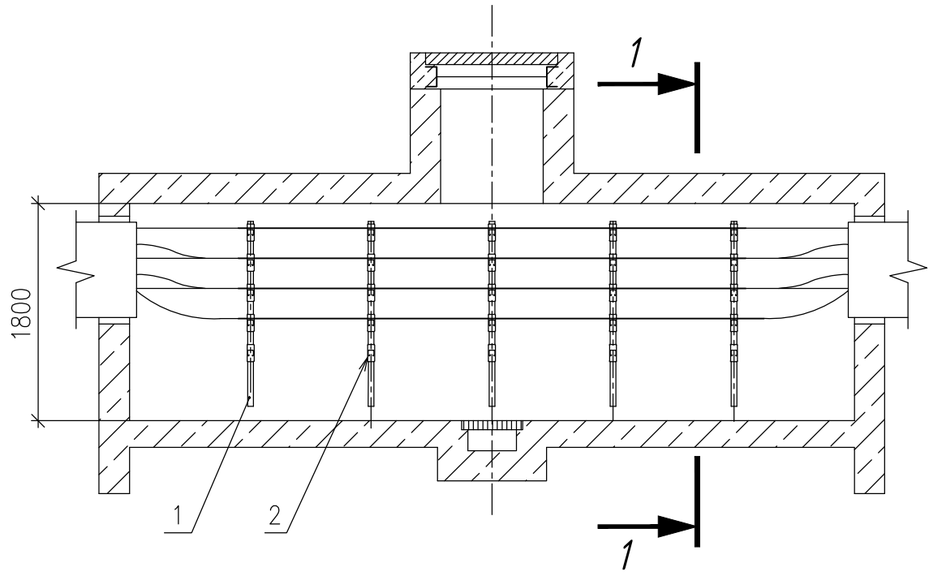

1–1

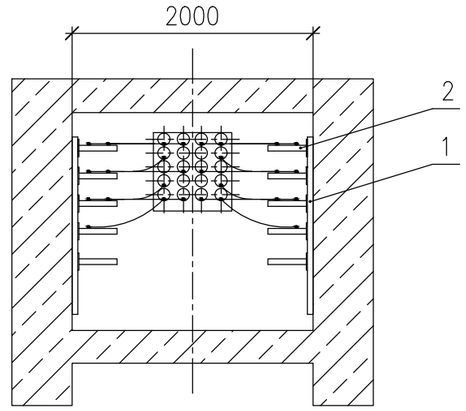

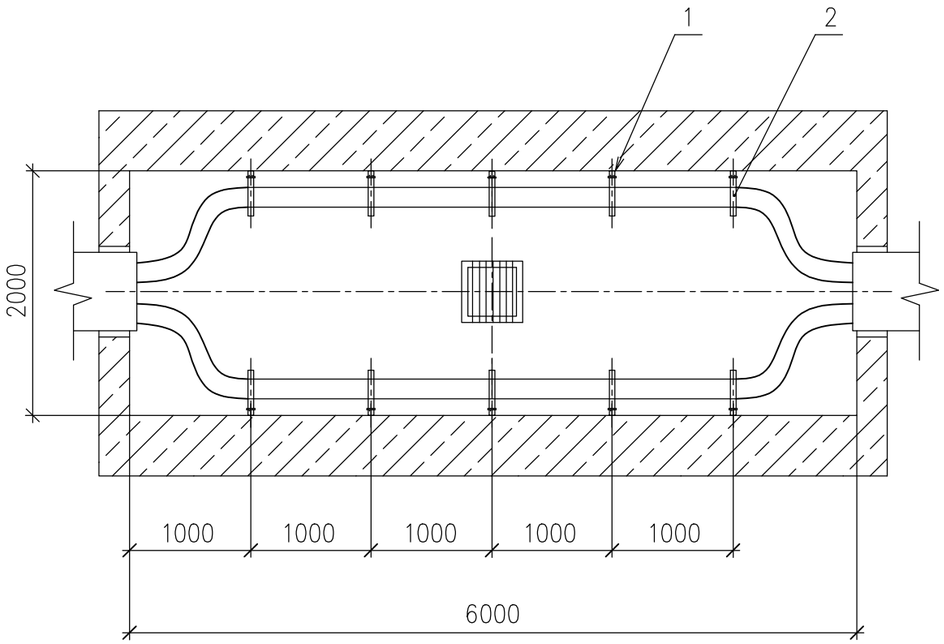

1. В конкретных проектах определяют количество конструкций, наносят маркировки кабелей.
2. Типовое решение выполнено на основе продукции АО "ДКС".

Изм.	Кол.уч.	Лист	№док.	Подпись	Дата	А10–2011.29		
Разраб.		Лукоянов				Прокладка кабелей в прямом колодце. Пример	Стадия	Лист	Листов
Пров.		Сердюшкина					Р		1
Н. контр.		Комиссаров					НАУЧНО-ИССЛЕДОВАТЕЛЬСКИЙ ПРОЕКТНО-КОНСТРУКТОРСКИЙ ИНСТИТУТ ТЯЖПРОМЭЛЕКТРОПРОЕКТ		

Формат А3

Взам. инв. № | Подпись и дата | Инв. № подл.

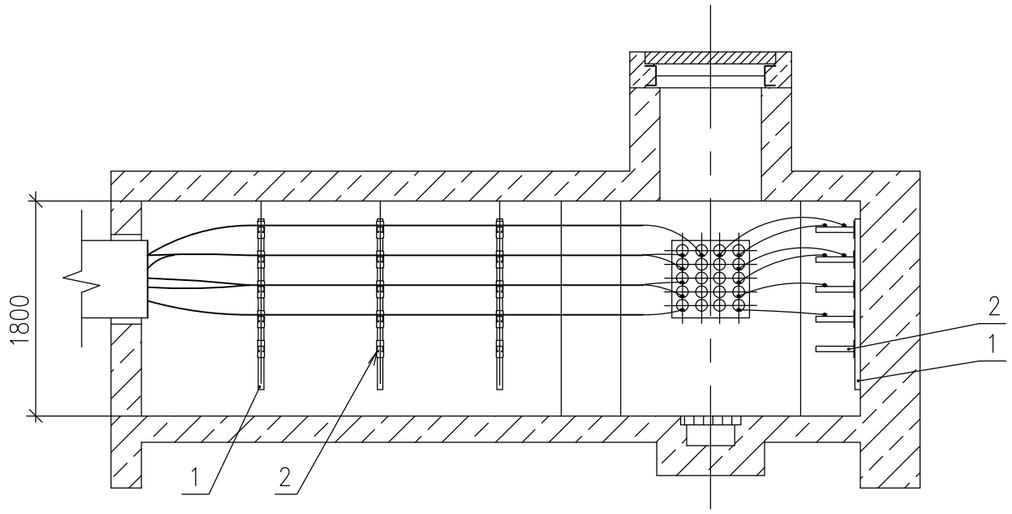

План по 2–2

Поз.	Обозначение	Наименование	Кол.	Масса ед., кг	Приме-чание
1	BPM4130ZL	Профиль С–образный 41х41,	*		
		L=3000, S=2,5, цинк–ламельный			
2	BBP4120HDZ – BBP4140HDZ	Консоль одиночная, 41х41,	*		L=250...450
		горячеоцинкованная			

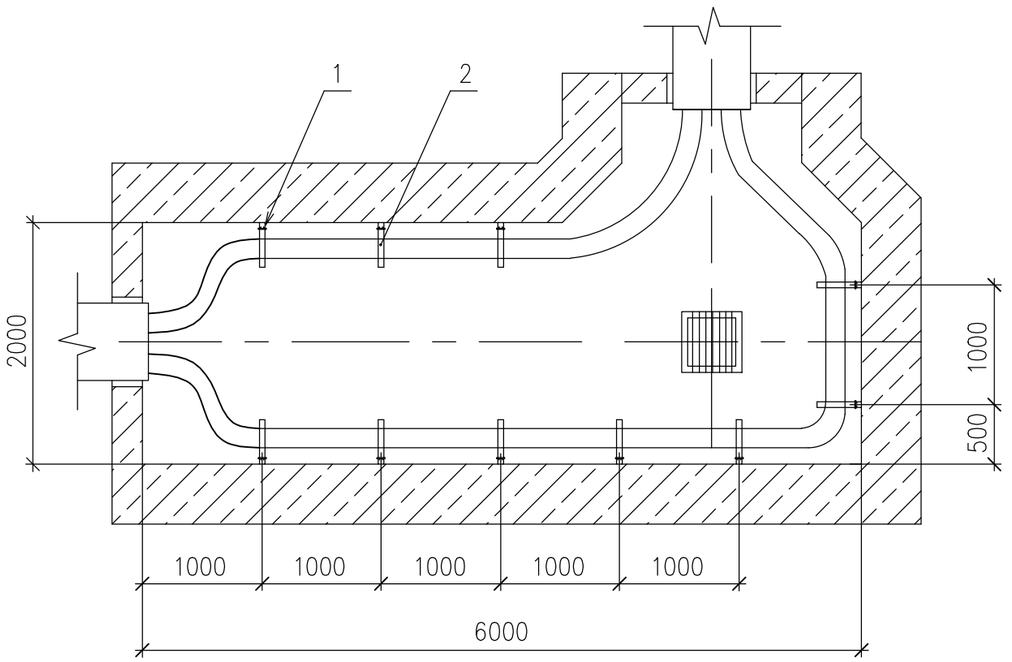

1. В конкретных проектах определяют типы конструкций, наносят маркировки кабелей.
2. Типовое решение выполнено на основе продукции АО "ДКС".

Взам. инв. №
Подпись и дата
Инв. № подл.

Изм.	Кол. уч.	Лист	№ док.	Подпись	Дата
Разраб.		Лукоянов			
Пров.		Сердюшкина			
Н. контр.		Комиссаров			

А10–2011.30

Прокладка кабелей в угловом колодце. Пример

Стадия	Лист	Листов
Р		1

НАУЧНО-ИССЛЕДОВАТЕЛЬСКИЙ ПРОЕКТНО-КОНСТРУКТОРСКИЙ ИНСТИТУТ ТЯЖПРОМЭЛЕКТРОПРОЕКТ

Формат А3

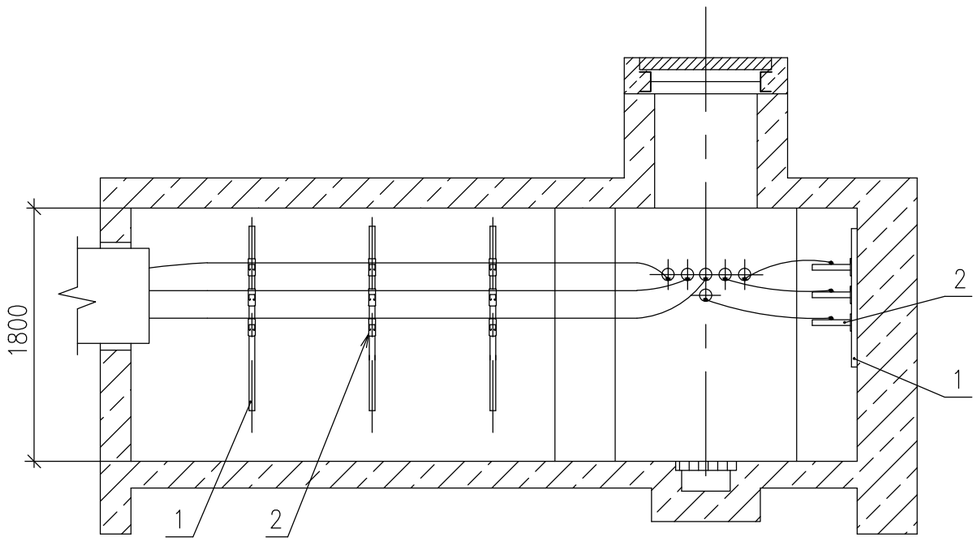

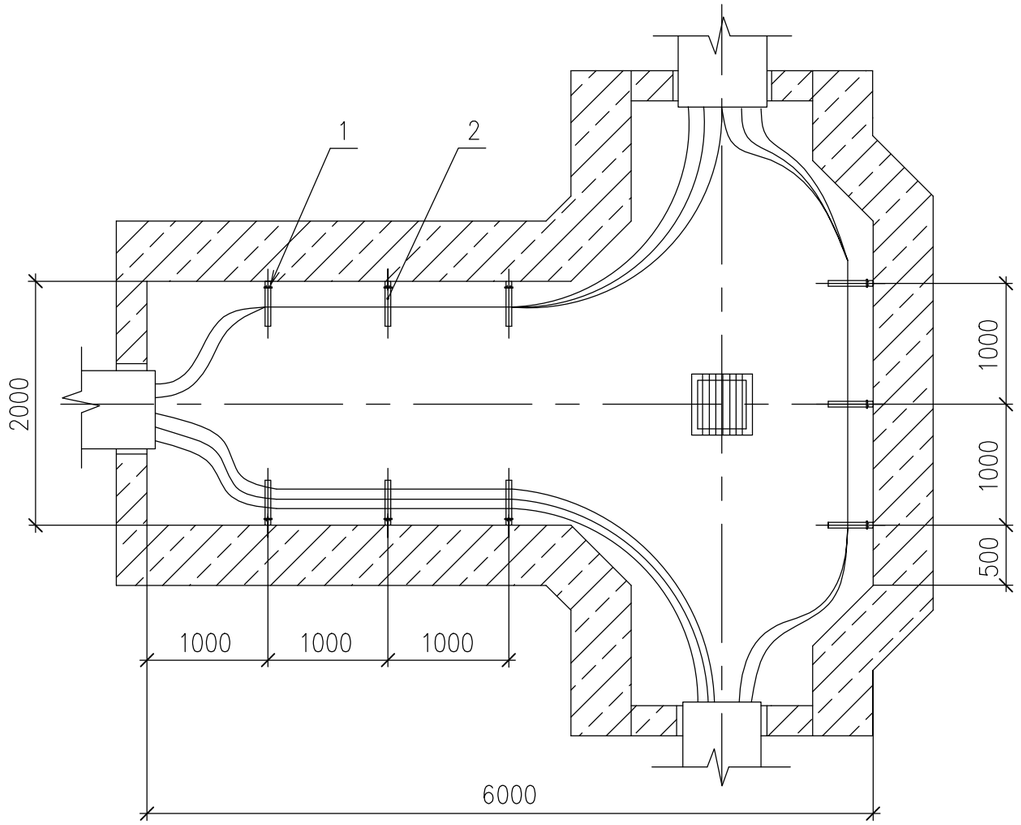

Поз.	Обозначение	Наименование	Кол.	Масса ед., кг	Приме-чание
1	BPM4130ZL	Профиль С-образный 41х41,	*		
		L=3000, S=2,5, цинк-ламельный			
2	BBP4120HDZ – BBP4140HDZ	Консоль одиночная, 41х41,	*		L=250...450
		горячеоцинкованная			

1. В конкретных проектах определяют типы конструкций, наносят маркировки кабелей.
2. Типовое решение выполнено на основе продукции АО "ДКС".

Изм.	Кол. уч.	Лист	№ док.	Подпись	Дата
Разраб.		Лукоянов			
Пров.		Сердюшкина			
Н. контр.		Комиссаров			

А10-2011.31

Прокладка кабелей в тройниковом колодце. Пример

Стадия	Лист	Листов
Р		1

НАУЧНО-ИССЛЕДОВАТЕЛЬСКИЙ ПРОЕКТНО-КОНСТРУКТОРСКИЙ ИНСТИТУТ ТЯЖПРОМЭЛЕКТРОПРОЕКТ

Формат А3

Взам. инв. № | Подпись и дата | Инв. № подл.

Колодец кабельный

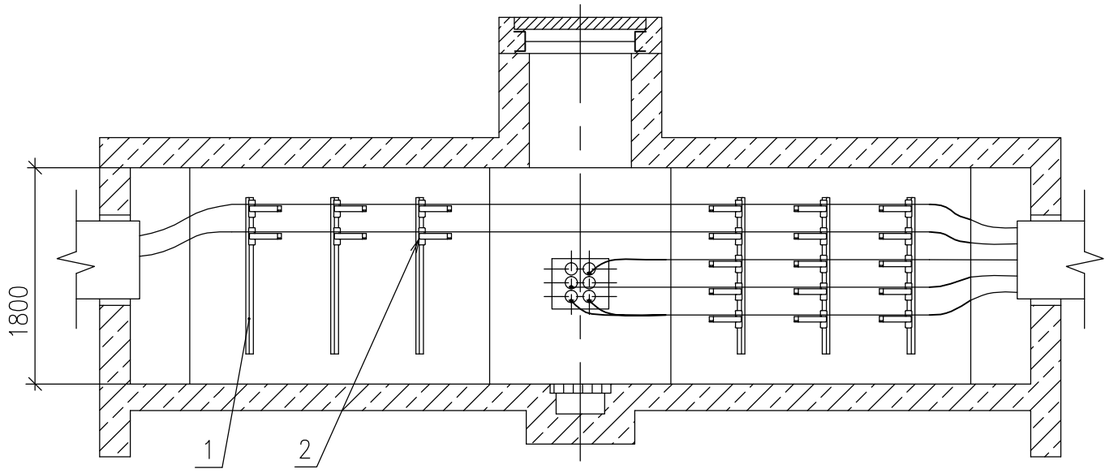

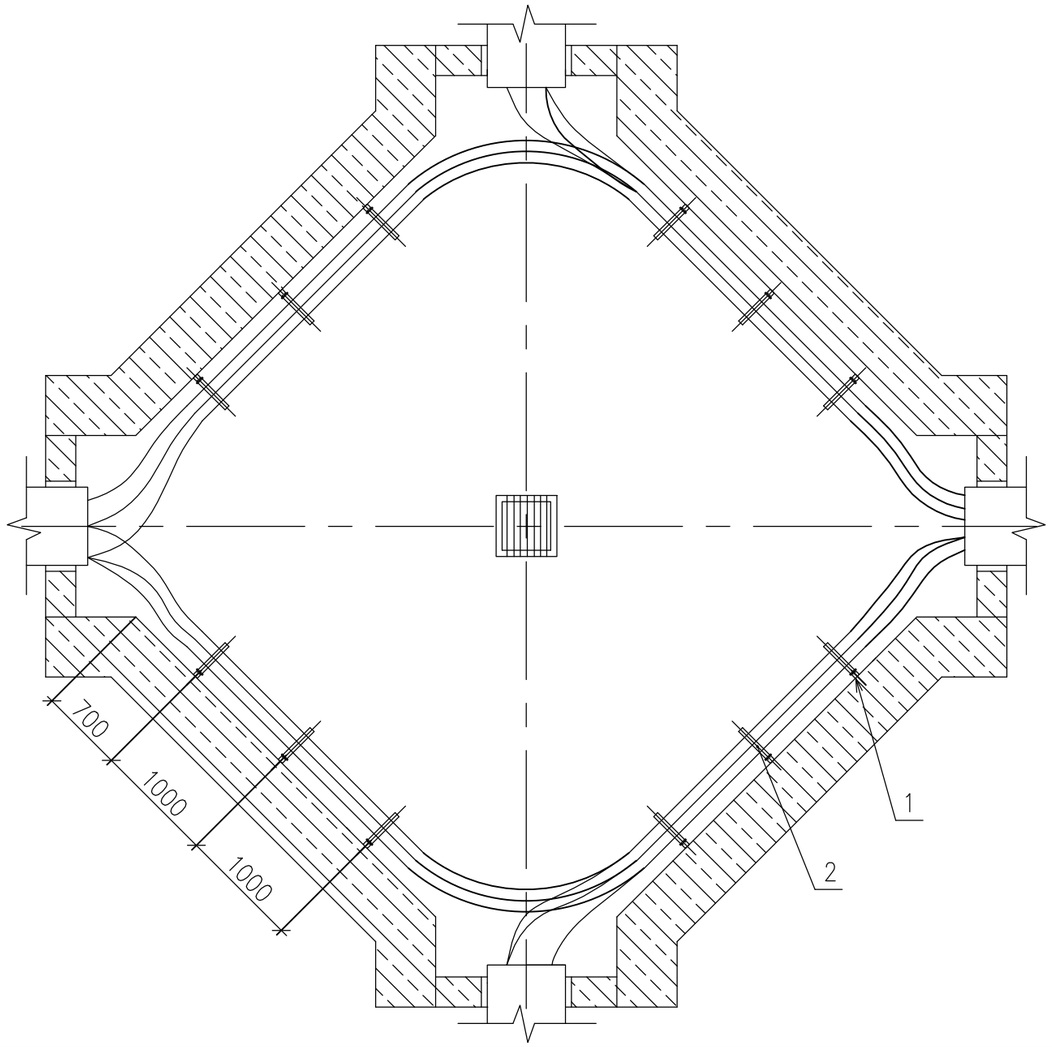

Поз.	Обозначение	Наименование	Кол.	Масса ед., кг	Приме-чание
1	BPM4130ZL	Профиль С-образный 41х41,	*		
		L=3000, S=2,5, цинк-ламельный			
2	BBP4120HDZ – BBP4140HDZ	Консоль одиночная, 41х41,	*		L=250...450
		горячеоцинкованная			

1. В конкретных проектах определяют типы конструкций, наносят маркировки кабелей.
2. Типовое решение выполнено на основе продукции АО "ДКС".

Взам. инв. №
Подпись и дата
Инв. № подл.

Изм.	Кол. уч.	Лист	№ док.	Подпись	Дата
Разраб.		Лукоянов			
Пров.		Сердюшкина			
Н. контр.		Комиссаров			

А10-2011.32

Прокладка кабелей в крестовом колодце. Пример

Стадия	Лист	Листов
Р		1

НАУЧНО-ИССЛЕДОВАТЕЛЬСКИЙ ПРОЕКТНО-КОНСТРУКТОРСКИЙ ИНСТИТУТ ТЯЖПРОМЭЛЕКТРОПРОЕКТ

Формат А3