Крепление к профилю/консоли лестничного кабельного лотка серии L5

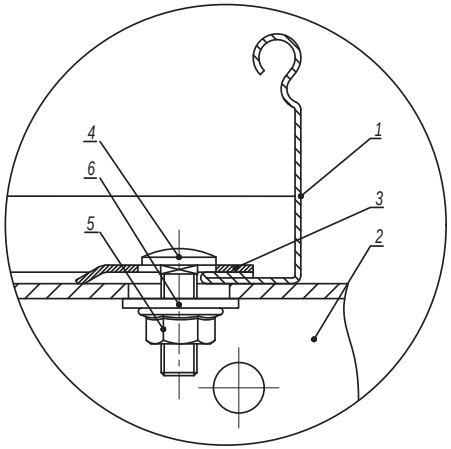

Поз.	Наименование	Код	Кол.	Примечание
1	Лоток кабельный лестничный			
2	Профиль/консоль		1	
3	Прижим кабельного лотка	LP1000	2	
4	Винт с гладкой головкой и квадратным подголовником M6x20 DIN603	CM010620	2	
5	Гайка с насечкой, препятствующей откручиванию M6 DIN6923	CM100600	2	
6	Шайба кузовная 6 DIN9021	CM120600	2	

Изм. | Кол.уч. | Лист | №док. | Подпись | Дата

DKC-2017.FCL.06

Лист 2

Взаим. инв. № | Подпись и дата | Инв. № подл.

Крепление кабельного лотка к стене

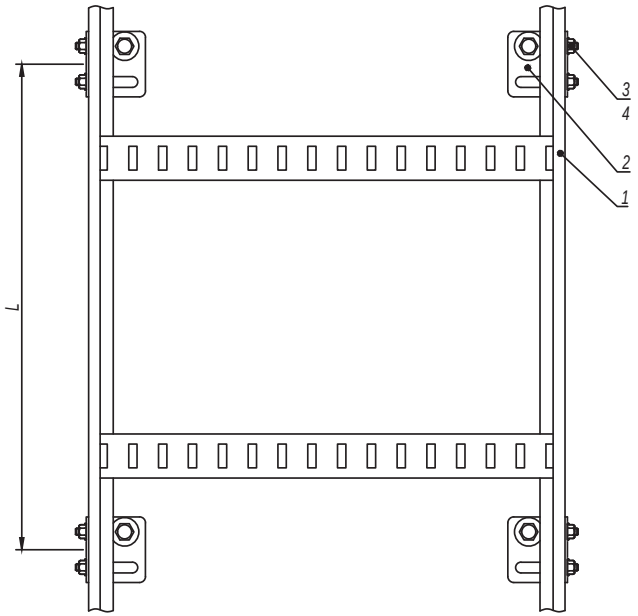

Крепление кабелей к лотку

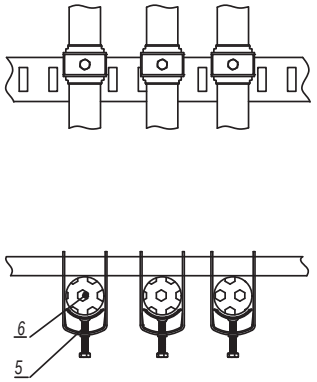

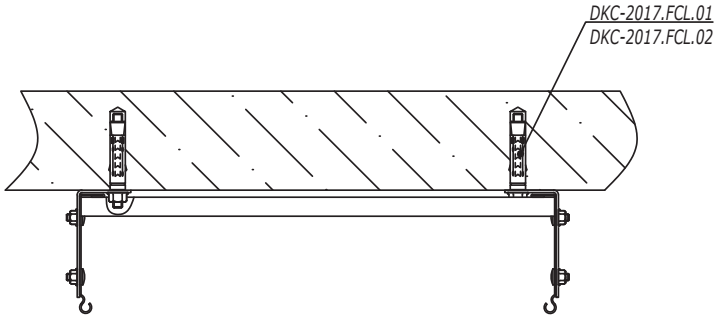

1. Монтаж к опорной поверхности согласно DKC-2017.FCL.01-DKC-2017.FCL.02.
2. Допускается приварка крепления LP5000 к строительным прогонам с последующей антикоррозионной обработкой сварного шва.
3. Расстояние L необходимо уточнить в соответствующем ТРМ.

Поз.	Наименование	Код	Кол.	Примечание
1	Лоток лестничный			
2	Стеновое крепление	LP5000	n	
3	Винт с гладкой головкой и квадратным подголовником M6x16 DIN603	CM010616	4n	
4	Гайка с насечкой, препятствующей откручиванию M6 DIN6923	CM100600	4n	
5	Держатель кабеля BHP/BHL	BHL****/ BHP****		
6	Кабель огнестойкий			

Изм.	Кол.уч.	Лист	№док.	Подпись	Дата
Разработал		Тиунов И.А.			11.17
Проверил		Чередниченко Г.А.			11.17
Утвердил		Дядичко А.В.			11.17

DKC-2017.FCL.20

Вертикальная прокладка в лестничном кабельном лотке

Стадия	Лист	Листов
		1

DKC

Взаим. инв. №

Подпись и дата

Инв. № подл.

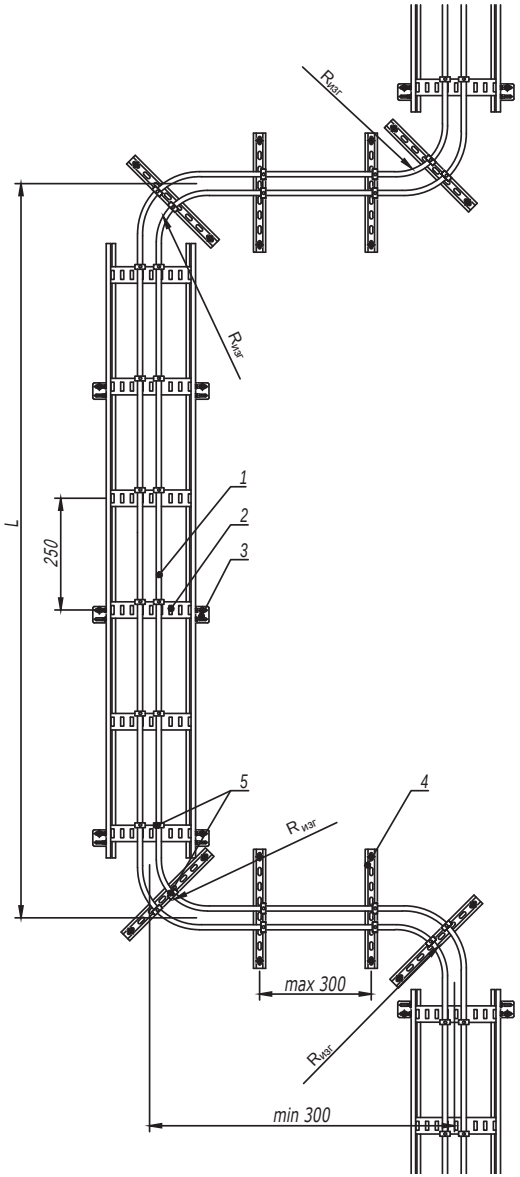

1. *Монтаж к опорной поверхности согласно DKC-2017.FCL.01-DKC-2017.FCL.02.*
2. *Шаг разгрузки L и радиус изгиба $R_{изг}$ кабеля рекомендуется осуществлять на основании рекомендации завода-изготовителя кабеля.*

Поз.	Наименование	Код	Кол.	Примечание
1	Кабель огнестойкий			
2	Лоток кабельный лестничный			
3	Стеновое крепление			
4	Профиль С-образный			
5	Кабельный держатель			

Изм.	Кол.уч.	Лист	№док.	Подпись	Дата
Разработал		Тиунов И.А.			11.17
Проверил		Чередниченко Г.А.			11.17
Утвердил		Дядичко А.В.			11.17

DKC-2017.FCL.21

Разгрузка кабеля от натяжения при вертикальной прокладке

Стадия	Лист	Листов
	1	3

DKC

Взаим. инв. №

Подпись и дата

Инв. № подл.

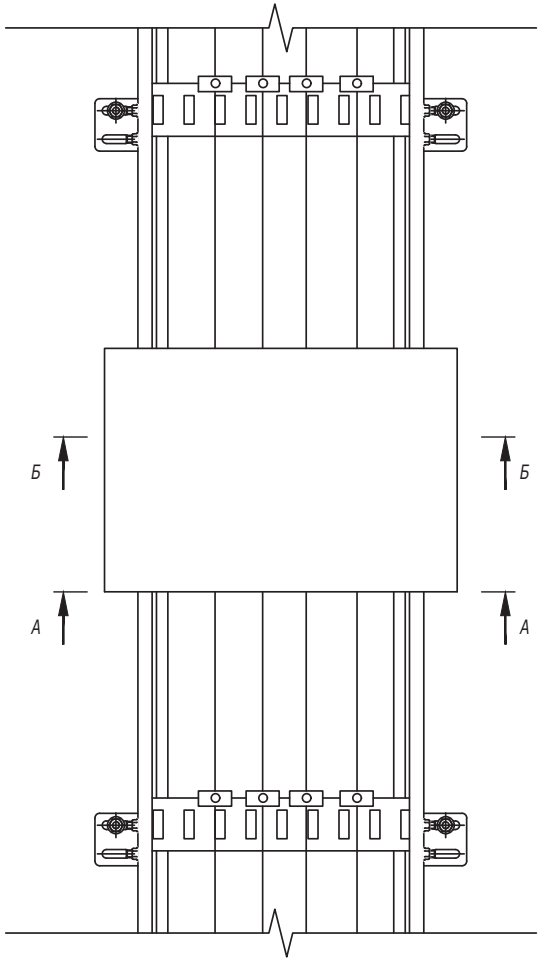

А-А

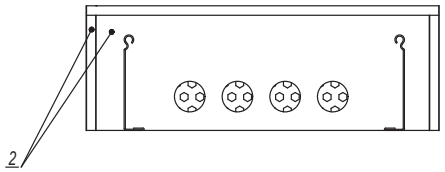

Б-Б

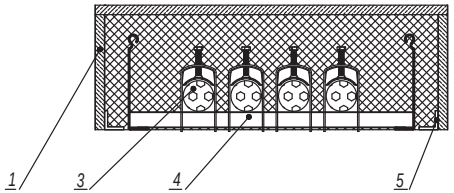

1. *Порядок сборки:*
   а) Изготовить П-образную опалубку из огнезащитной плиты DG;
   б) Установить внутрь плиту из минерального волокна DP;
   в) Закрыть два противоположных торца оплубки огнезащитной плитой DG;
   г) Сделать вырезы в плитах по месту для кабельного лотка и кабелей;
   д) Заполнить все полости между плитами, а также между плитами и кабелем (лотком) огнестойким герметиком DS.
2. *Плиты DG крепятся между собой при помощи саморезов.*

Поз.	Наименование	Код	Кол.	Примечание
1	Плита из минерального волокна с огнестойким покрытием	DP		
2	Плита огнезащитная	DG		
3	Кабель огнестойкий			
4	Кабельный лестничный лоток			
5	Монтажный уголок огнезащитных плит	DG3030		

Изм.	Кол.уч.	Лист	№док.	Подпись	Дата

DKC-2017.FCL.21

Лист 2

Взаим. инв. № | Подпись и дата | Инв. № подл.

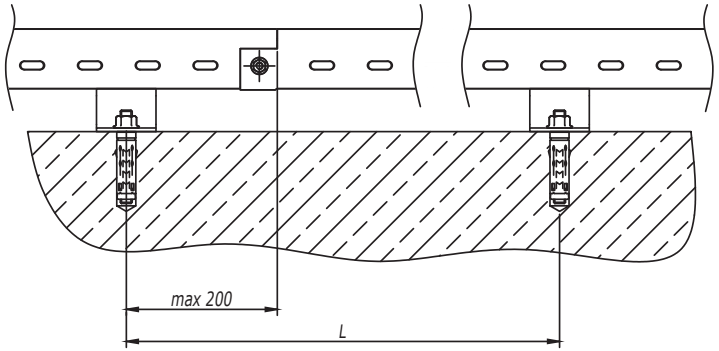

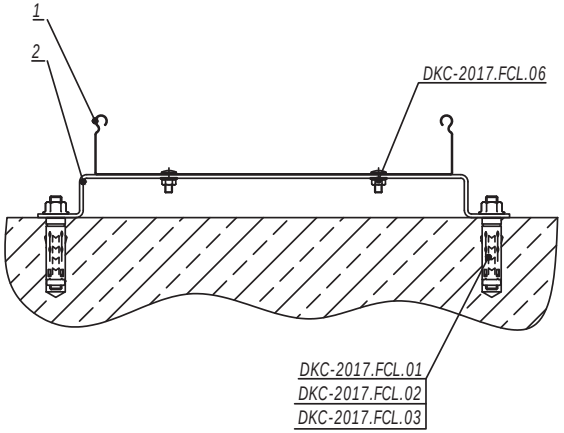

1. Монтаж к опорной поверхности согласно DKC-2017.FCL.01-DKC-2017.FCL.03.
2. Расстояние L и допустимую нагрузку на кабельный лоток необходимо уточнить в соответствующем ТРМ.

Поз.	Наименование	Код	Кол.	Примечание
1	Скоба ВММ-10	ВММ10**		
2	Лоток кабельный			

Изм.	Кол.уч.	Лист	№док.	Подпись	Дата
Разработал		Тиунов И.А.			11.17
Проверил		Чередниченко Г.А.			11.17
Утвердил		Дядичко А.В.			11.17

DKC-2017.FCL.22

Крепление кабельного лотка к полу

Стадия	Лист	Листов
		1

DKC

Взаим. инв. №

Подпись и дата

Инв. № подл.

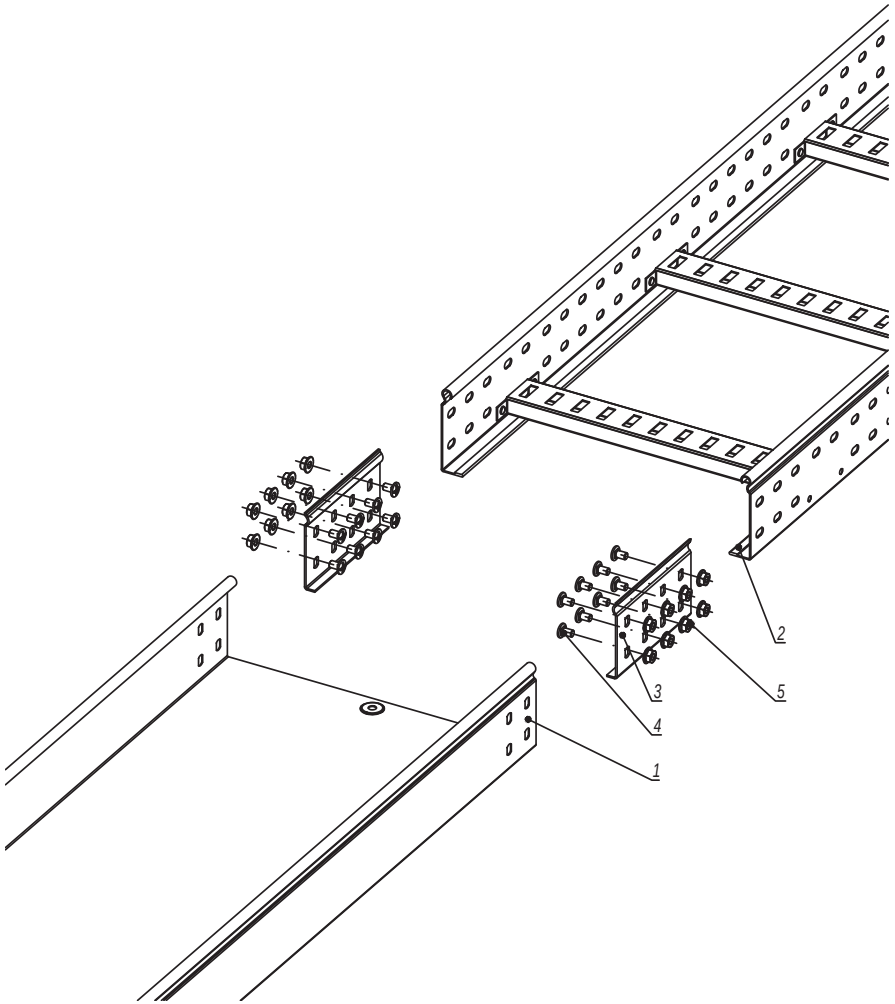

1. n=1 для высоты борта (H) 50 мм.
2. n=2 для высоты борта (H) 80, 100 мм.

Поз.	Наименование	Код	Кол.	Примечание
	Комплектация для аксессуара			
1	Лоток листовой		2	
2	Лоток лестничный			
3	Усиленное соединение GTO-L		2	
4	Винт с крестообразным шлицем M6x10	CM010610	nx8	
5	Гайка с насечкой M6 DIN 6923	CM100600	nx8	

Изм.	Кол.уч.	Лист	№док.	Подпись	Дата	DKC-2018.S5.39		
Разработал		Тиунов И.А.			09.18	Соединение листового лотка с лестничным	Стадия	Лист	Листов
Проверил		Чередниченко Г.А.			09.18				1
Утвердил		Дядичко А.В.			09.18		DKC		

Формат А3

Инв. № подл. | Подпись и дата | Взаим. инв. №

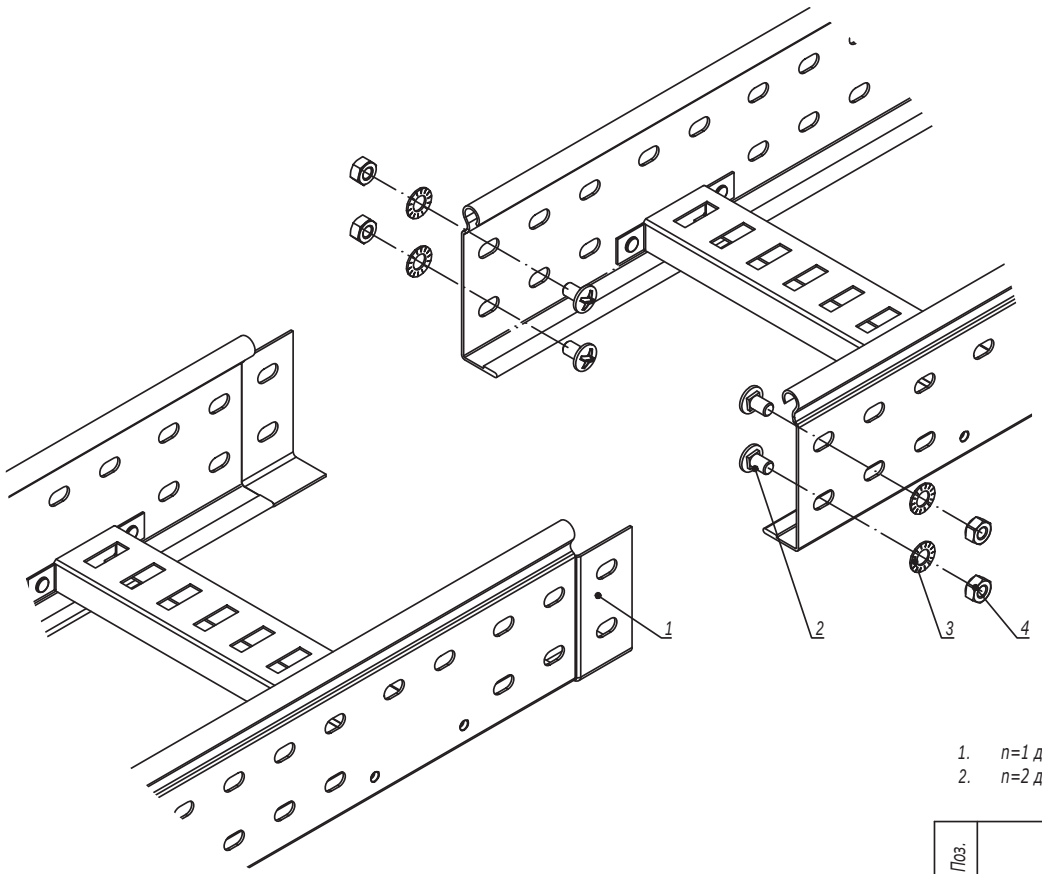

1. n=1 для высоты борта 50 мм.
2. n=2 для высоты борта 80, 100 мм.

Поз.	Наименование	Код	Кол.	Примечание
1	Лоток лестничный, прямой элемент			
2	Винт М6х10	CM010610	n·2	
3	Гайка шестигранная М6 DIN 934	CM110600	n·2	
4	Шайба стопорная М6 DIN 6798A	CM220600	n·2	

Изм.	Кол.уч.	Лист	№док.	Подпись	Дата	DKC-2018.L5.01		
Разработал		Тиунов И.А.			09.18		Стадия	Лист	Листов
Проверил		Чередниченко Г.А.			09.18	Соединение "папа-мама"			1
Утвердил		Дядичко А.В.			09.18		DKC		

Инв. № подл. | Подпись и дата | Взаим. инв. №

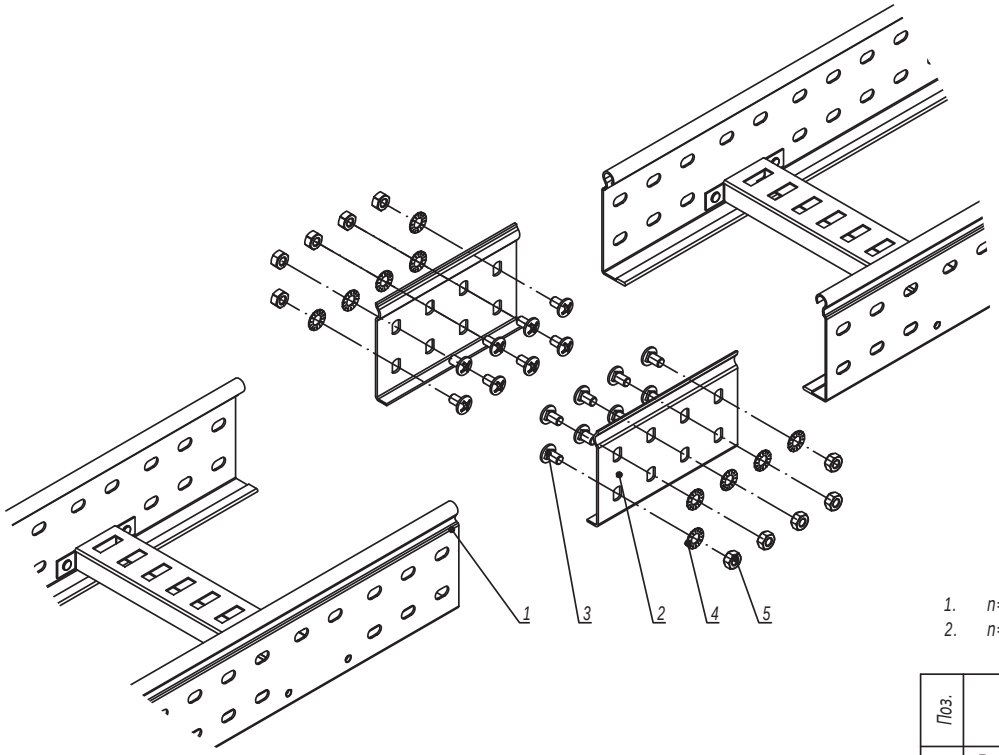

1. n=1 для высоты борта 50 мм.
2. n=2 для высоты борта 80, 100 мм.

Поз.	Наименование	Код	Кол.	Примечание
1	Лоток лестничный, прямой элемент			
2	Усиленные соединители GTO L		2	
3	Винт M6x10	CM010610	n·8	
4	Гайка шестигранная M6 DIN 934	CM110600	n·8	
5	Шайба стопорная M6 DIN 6798A	CM220600	n·8	

Изм.	Кол.уч.	Лист	№док.	Подпись	Дата
Разработал		Тиунов И.А.			09.18
Проверил		Чередниченко Г.А.			09.18
Утвердил		Дядичко А.В.			09.18

DKC-2018.L5.02

Соединение лотков в местах однотипных окончаний

Стадия	Лист	Листов
		1

DKC

Взаим. инв. № | Подпись и дата | Инв. № подл.

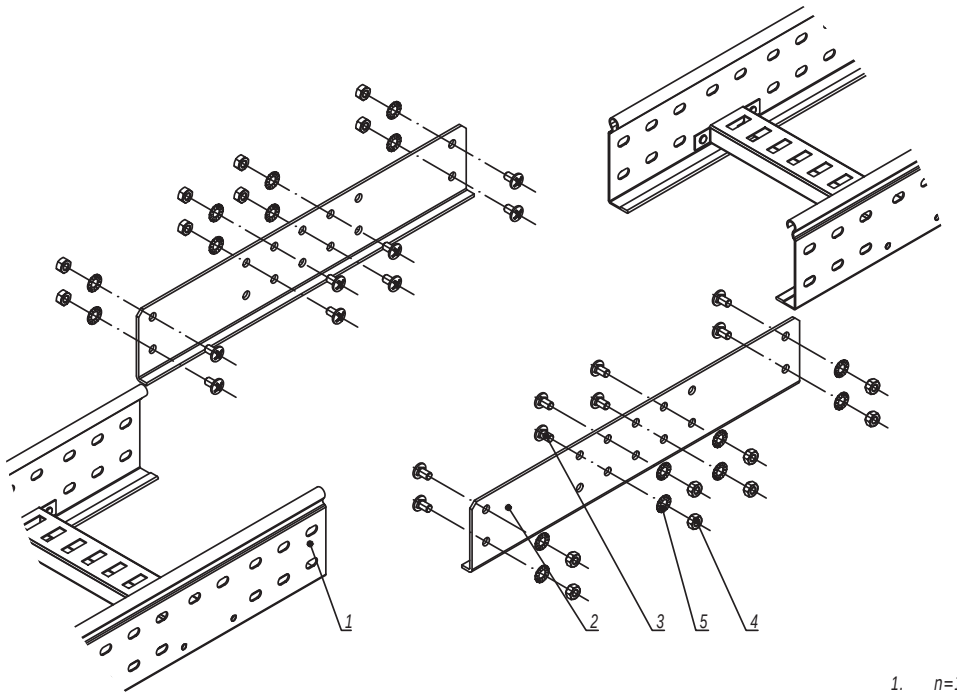

1. n=1 для высоты борта 50 мм.
2. n=2 для высоты борта 80, 100 мм.

Поз.	Наименование	Код	Кол.	Примечание
1	Лоток лестничный, прямой элемент			
2	Соединитель внешний GTO LI		2	
3	Винт M6x10	CM010610	n·8	
4	Гайка шестигранная M6 DIN 934	CM110600	n·8	
5	Шайба стопорная M6 DIN 6798A	CM220600	n·8	

Изм.	Кол.уч.	Лист	№док.	Подпись	Дата	DKC-2018.L5.03			
Разработал		Тиунов И.А.			09.18	Соединение лотков в местах однотипных окончаний на высоконагруженных участках трассы	Стадия	Лист	Листов
Проверил		Чередниченко Г.А.			09.18				1
Утвердил		Дядичко А.В.			09.18		DKC		

Взаим. инв. №
Подпись и дата
Инв. № подл.

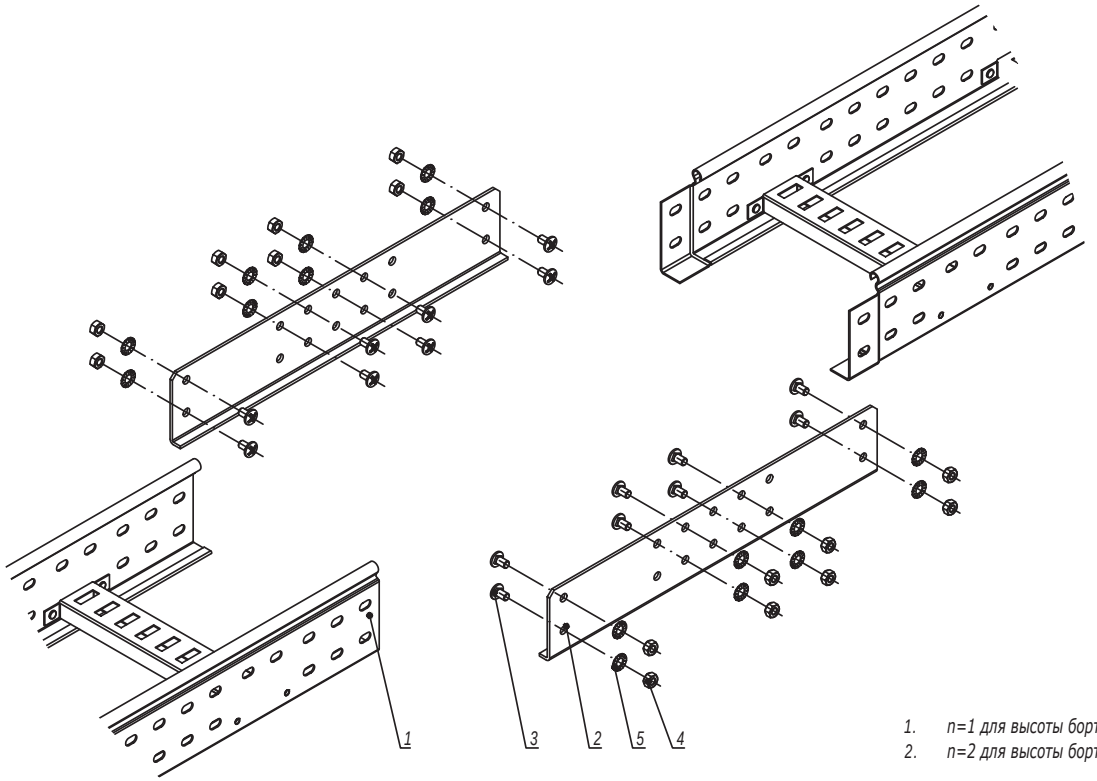

1. n=1 для высоты борта 50 мм.
2. n=2 для высоты борта 80, 100 мм.

Поз.	Наименование	Код	Кол.	Примечание
1	Лоток лестничный, прямой элемент			
2	Соединитель внешний GTO LI		2	
3	Винт с квадратным подголовником М6х25 DIN 603	CM010625	n·8	
4	Гайка шестигранная М6 DIN 934	CM110600	n·8	
5	Шайба стопорная М6 DIN 6798A	CM220600	n·8	

Изм.	Кол.уч.	Лист	№док.	Подпись	Дата	DKC-2018.L5.04			
Разработал		Тиунов И.А.			09.18	Соединение лотков при больших пролетах и на высоконагруженных участках трассы	Стадия	Лист	Листов
Проверил		Чередниченко Г.А.			09.18				1
Утвердил		Дядичко А.В.			09.18		DKC		

Взаим. инв. №
Подпись и дата
Инв. № подл.

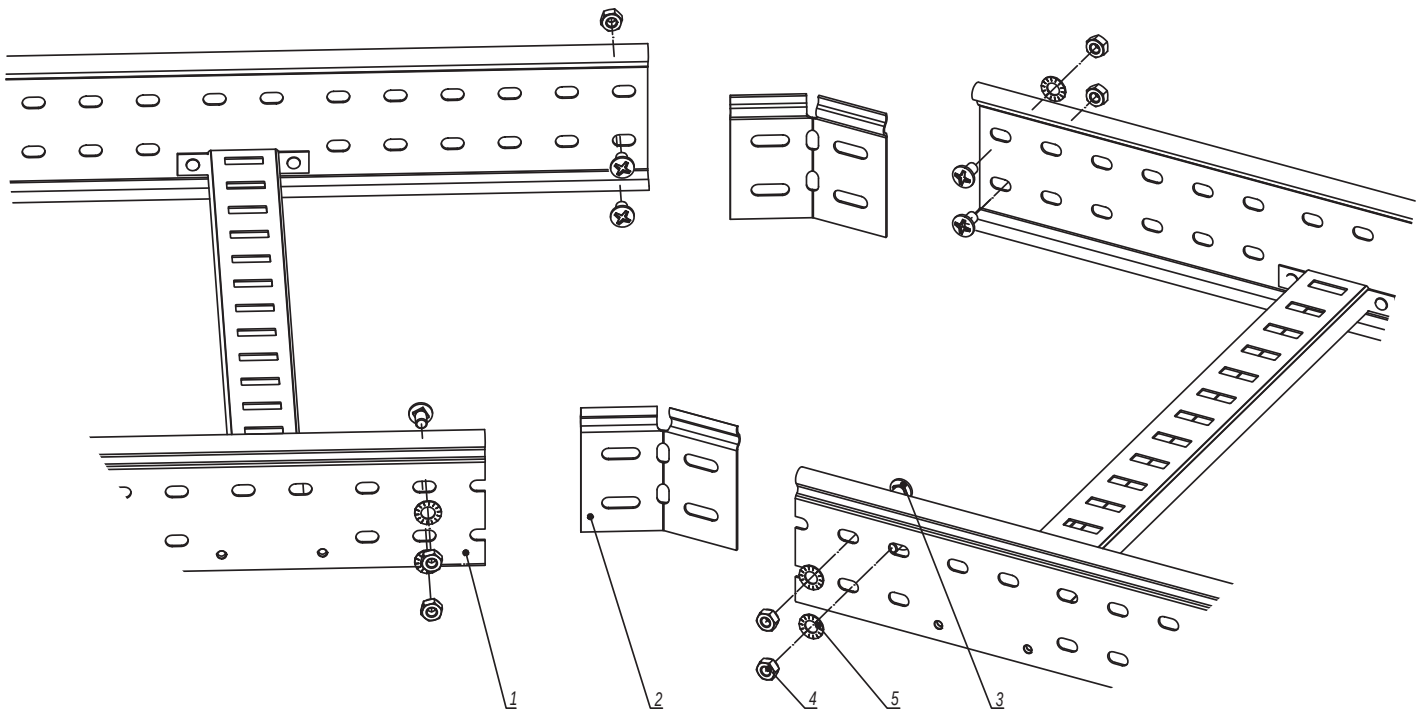

Поз.	Наименование	Код	Кол.	Примечание
1	Лоток лестничный, прямой элемент			
2	Соединитель регулируемый горизонтальный		2	
3	Винт М6х10	СМ010610	n·8	
4	Гайка шестигранная М6 DIN 934	СМ110600	n·8	
5	Шайба стопорная М6 DIN 6798А	СМ220600	n·8	

1. n=1 для высоты борта 50 мм.
2. n=2 для высоты борта 80, 100 мм.
3. Для осуществления изгиба по данной схеме необходимо отрезать кабельные лотки под нужным углом.

Изм.	Кол.уч.	Лист	№док.	Подпись	Дата
Разработал		Тиунов И.А.			09.18
Проверил		Чередниченко Г.А.			09.18
Утвердил		Дядичко А.В.			09.18

DKC-2018.L5.05

Соединение лотков в местах изгиба трассы в горизонтальной плоскости

Стадия	Лист	Листов
	1	2

DKC

Взаим. инв. №

Подпись и дата

Инв. № подл.

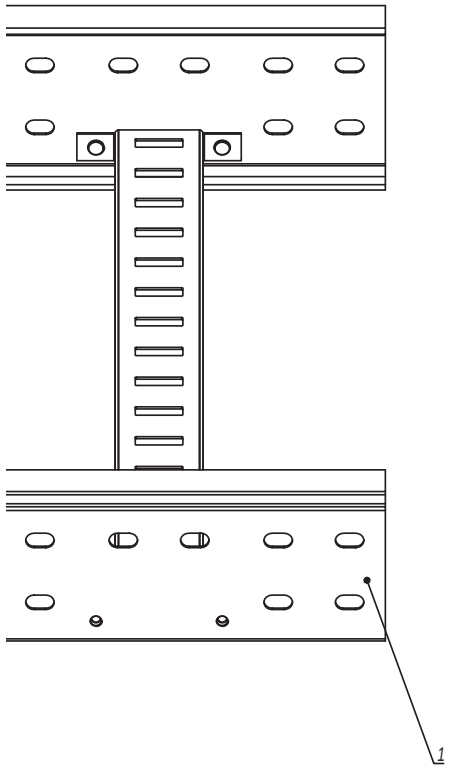

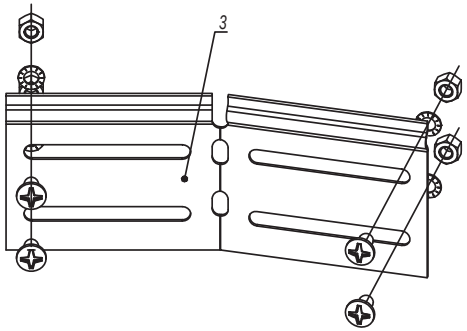

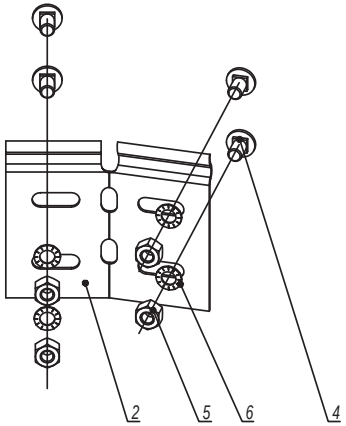

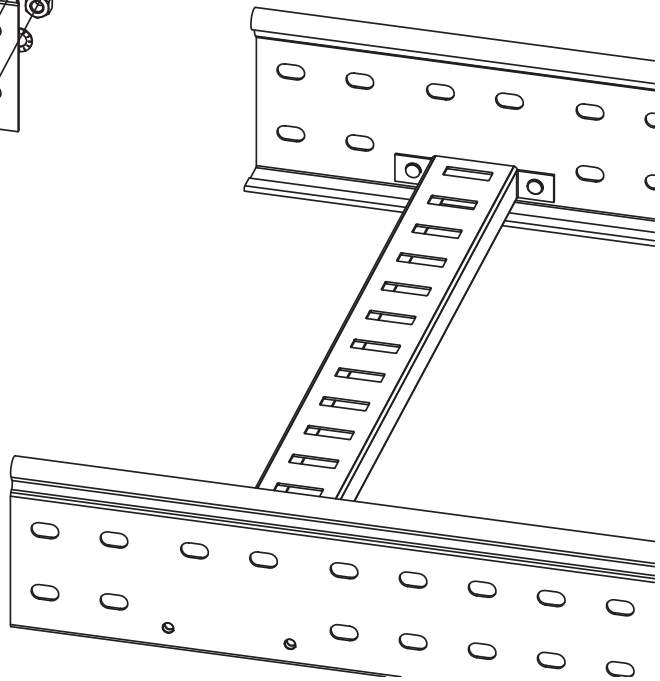

Поз.	Наименование	Код	Кол.	Примечание
1	Лоток лестничный, прямой элемент			
2	Соединитель регулируемый горизонтальный внутренний		1	
3	Соединитель регулируемый горизонтальный внешний		1	
4	Винт М6х10	СМ010610	n·8	
5	Гайка шестигранная М6 DIN 934	СМ110600	n·8	
6	Шайба стопорная М6 DIN 6798A	СМ220600	n·8	

1. n=1 для высоты борта 50 мм.
2. n=2 для высоты борта 80, 100 мм.

Изм.	Кол.уч.	Лист	№док.	Подпись	Дата

DKC-2018.L5.05

Лист 2

Взаим. инв. №

Подпись и дата

Инв. № подл.

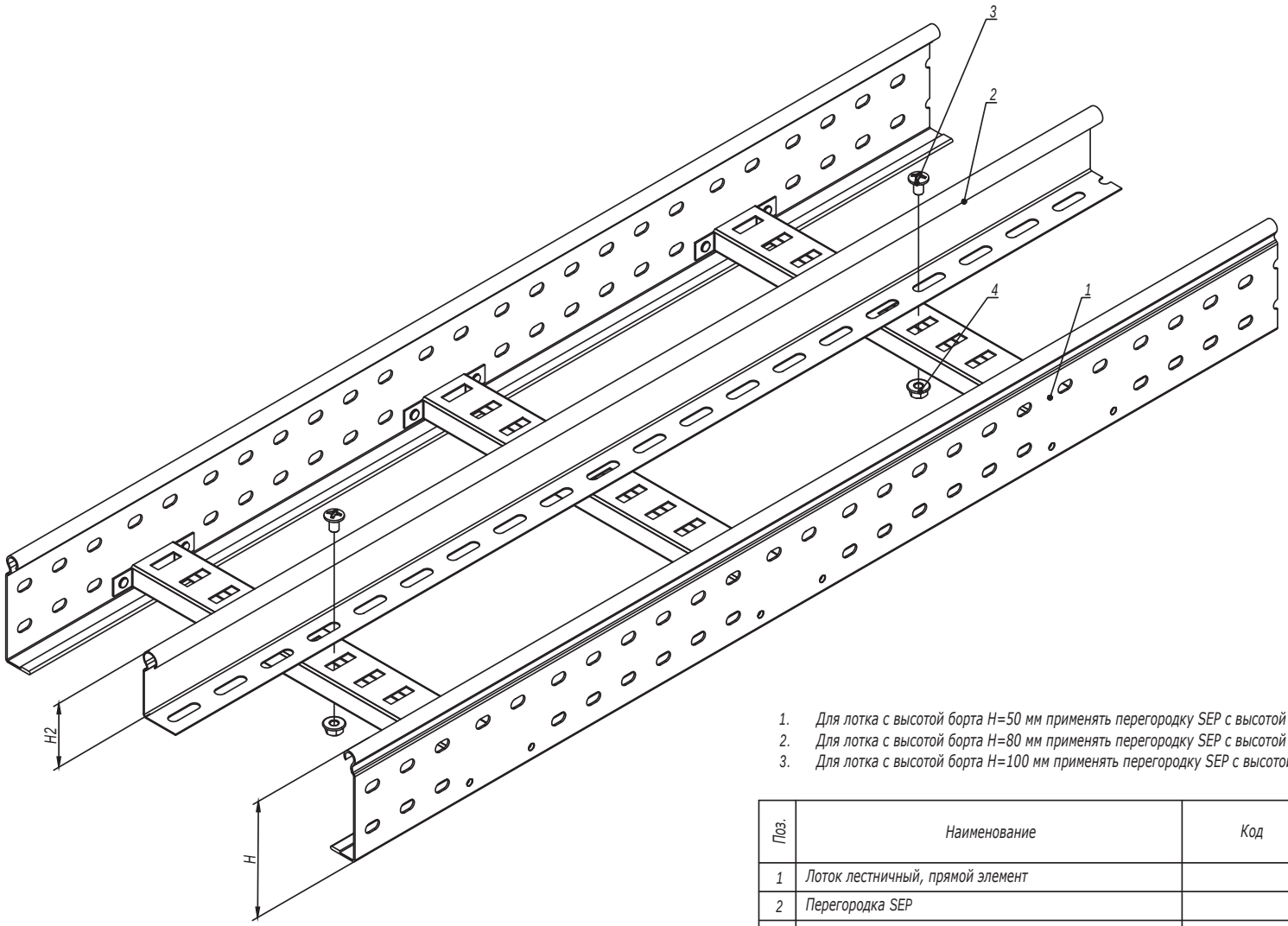

1. Для лотка с высотой борта H=50 мм применять перегородку SEP с высотой H2=30 мм.
2. Для лотка с высотой борта H=80 мм применять перегородку SEP с высотой H2=50 мм.
3. Для лотка с высотой борта H=100 мм применять перегородку SEP с высотой H2=80 мм.

Поз.	Наименование	Код	Кол.	Примечание
1	Лоток лестничный, прямой элемент			
2	Перегородка SEP			
3	Винт с гладкой головкой M6 DIN 603	CM010620	2	
4	Гайка шестигранная M6 DIN 6923	CM100600	2	

Изм.	Кол.уч.	Лист	№док.	Подпись	Дата	DKC-2018.L5.06		
Разработал		Тиунов И.А.			09.18	Монтаж разделителя SEP	Стадия	Лист	Листов
Проверил		Чередниченко Г.А.			09.18				1
Утвердил		Дядичко А.В.			09.18		DKC		

Инв. № подл. | Подпись и дата | Взаим. инв. №

Симметричный переход

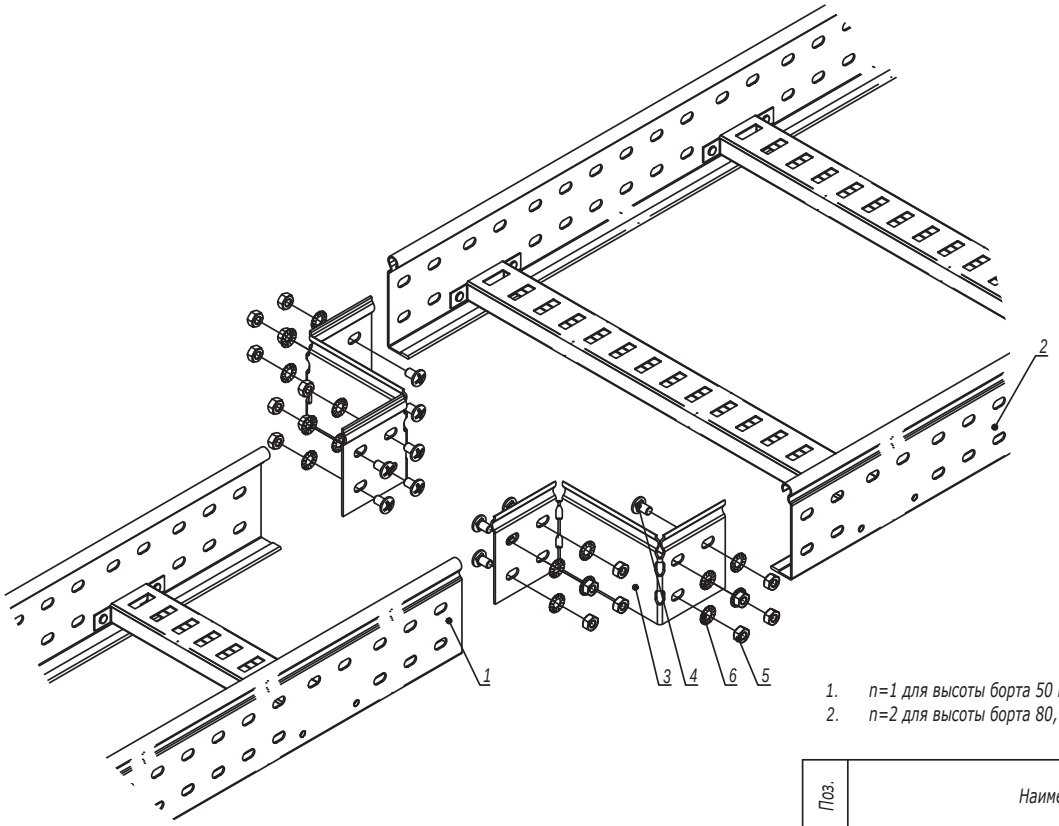

1. n=1 для высоты борта 50 мм.
2. n=2 для высоты борта 80, 100 мм.

Поз.	Наименование	Код	Кол.	Примечание
1	Лоток лестничный, прямой элемент			
2	Лоток лестничный, прямой элемент			
3	Редукция упрощенная		2	
4	Винт М6х10	CM010610	n·8	
5	Гайка шестигранная М6 DIN 934	CM110600	n·8	
6	Шайба стопорная М6 DIN 6798A	CM220600	n·8	

Изм.	Кол.уч.	Лист	№док.	Подпись	Дата
Разработал		Тиунов И.А.			09.18
Проверил		Чередниченко Г.А.			09.18
Утвердил		Дядичко А.В.			09.18

DKC-2018.L5.07

Монтаж перехода по ширине трассы лестничных лотков

Стадия	Лист	Листов
	1	2

DKC

Взаим. инв. №

Подпись и дата

Инв. № подл.

Несимметричный переход

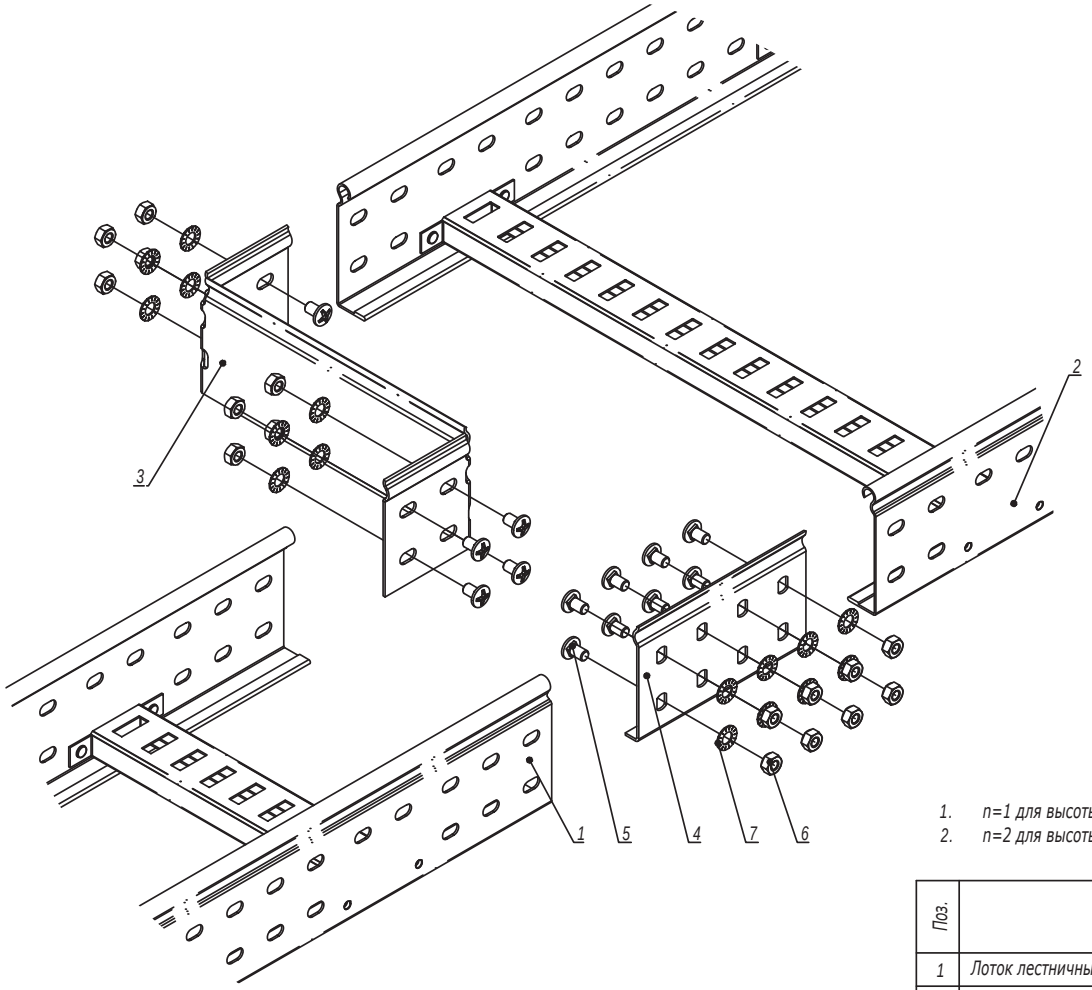

1. n=1 для высоты борта 50 мм.
2. n=2 для высоты борта 80, 100 мм.

Поз.	Наименование	Код	Кол.	Примечание
1	Лоток лестничный, прямой элемент			
2	Лоток лестничный, прямой элемент			
3	Редукция упрощенная		1	
4	Усиленные соединители GTO L		1	
5	Винт M6x10	CM010610	n·8	
6	Гайка шестигранная M6 DIN 934	CM110600	n·8	
7	Шайба стопорная M6 DIN 6798A	CM220600	n·8	

Изм.	Кол.уч.	Лист	№док.	Подпись	Дата

DKC-2018.L5.07

Лист 2

Инв. № подл. | Подпись и дата | Взаим. инв. №

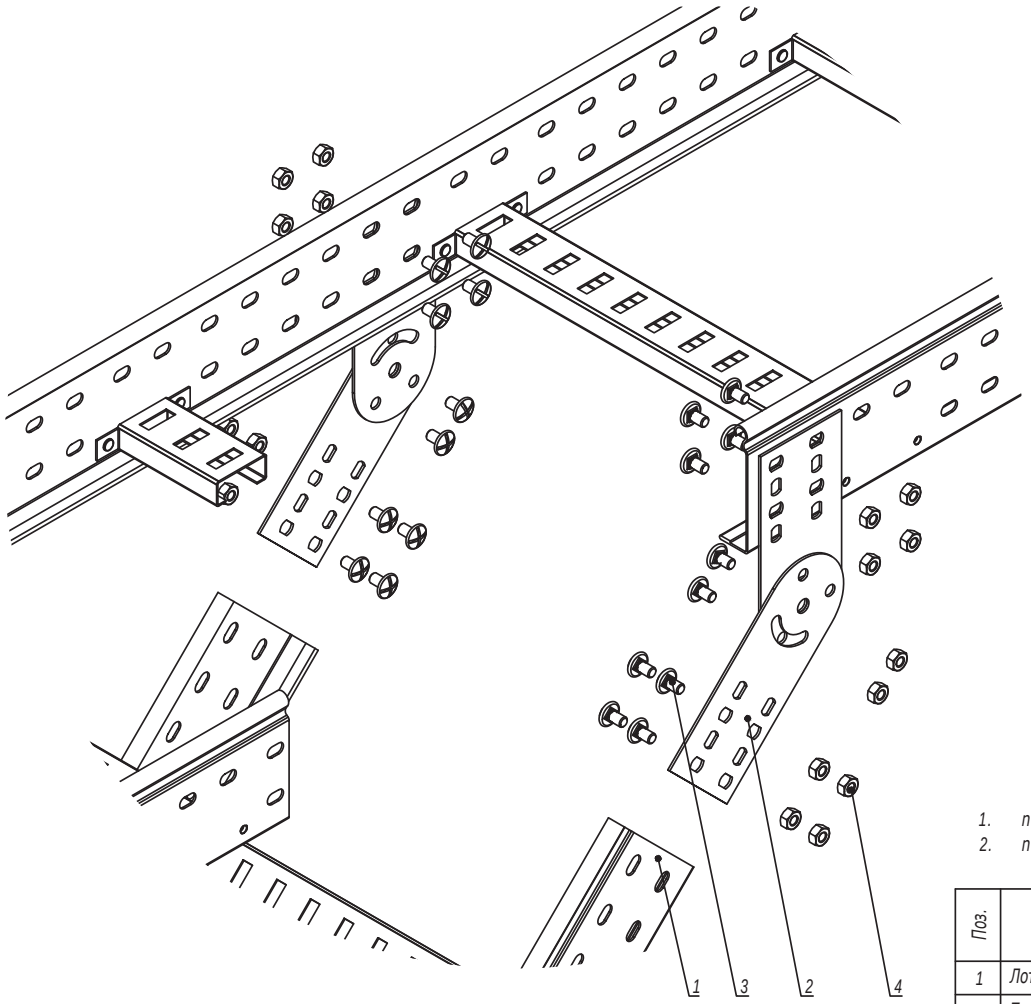

1. n=1 для высоты борта 50 мм.
2. n=2 для высоты борта 80, 100 мм.

Поз.	Наименование	Код	Кол.	Примечание
1	Лоток лестничный, прямой элемент			
2	Пластина крепежная GSV		4	Пластина GSV поставляется в комплекте с метизами
3	Винт M6x10	CM010610	n·8+4	
4	Гайка шестигранная M6 DIN 934	CM110600	n·8+4	

Изм.	Кол.уч.	Лист	№док.	Подпись	Дата
Разработал		Тиунов И.А.			09.18
Проверил		Чередниченко Г.А.			09.18
Утвердил		Дядичко А.В.			09.18

DKC-2018.L5.08

Вертикальное ответвление от трассы лестничных лотков

Стадия	Лист	Листов
		1

DKC

Взаим. инв. №
Подпись и дата
Инв. № подл.

Поворот при помощи пластин GSV

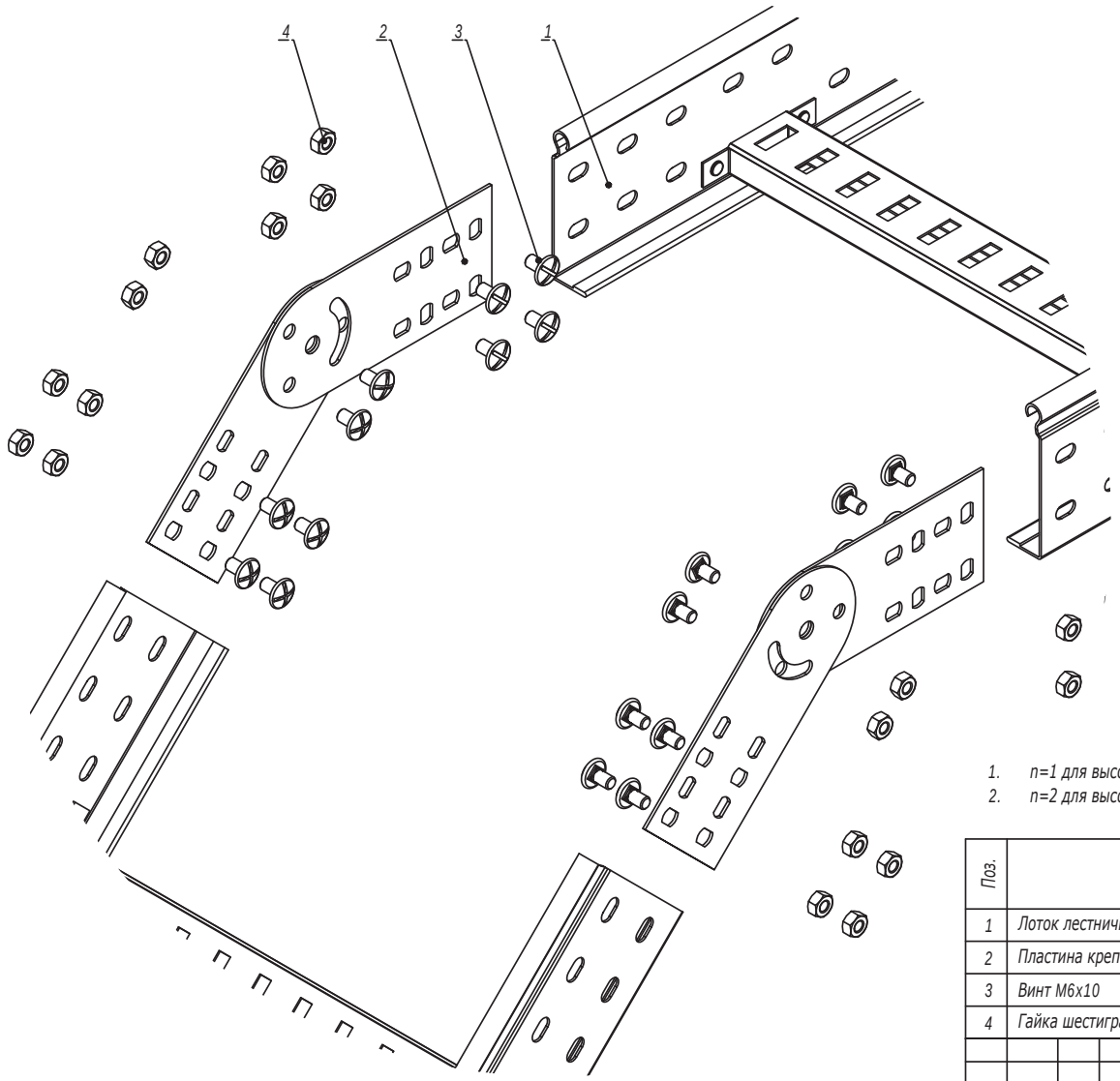

1. n=1 для высоты борта 50 мм.
2. n=2 для высоты борта 80, 100 мм.

Поз.	Наименование	Код	Кол.	Примечание
1	Лоток лестничный, прямой элемент			
2	Пластина крепежная GSV		4	Пластина GSV поставляется в комплекте с метизами
3	Винт M6x10	CM010610	n·8+4	
4	Гайка шестигранная M6 DIN 934	CM110600	n·8+4	

Изм.	Кол.уч.	Лист	№док.	Подпись	Дата	DKC-2018.L5.09		
Разработал		Тиунов И.А.			09.18	Вертикальный угол	Стадия	Лист 1 / Листов 2
Проверил		Чередниченко Г.А.			09.18			
Утвердил		Дядичко А.В.			09.18			

Взаим. инв. №
Подпись и дата
Инв. № подл.

Поворот при помощи угла шарнирного

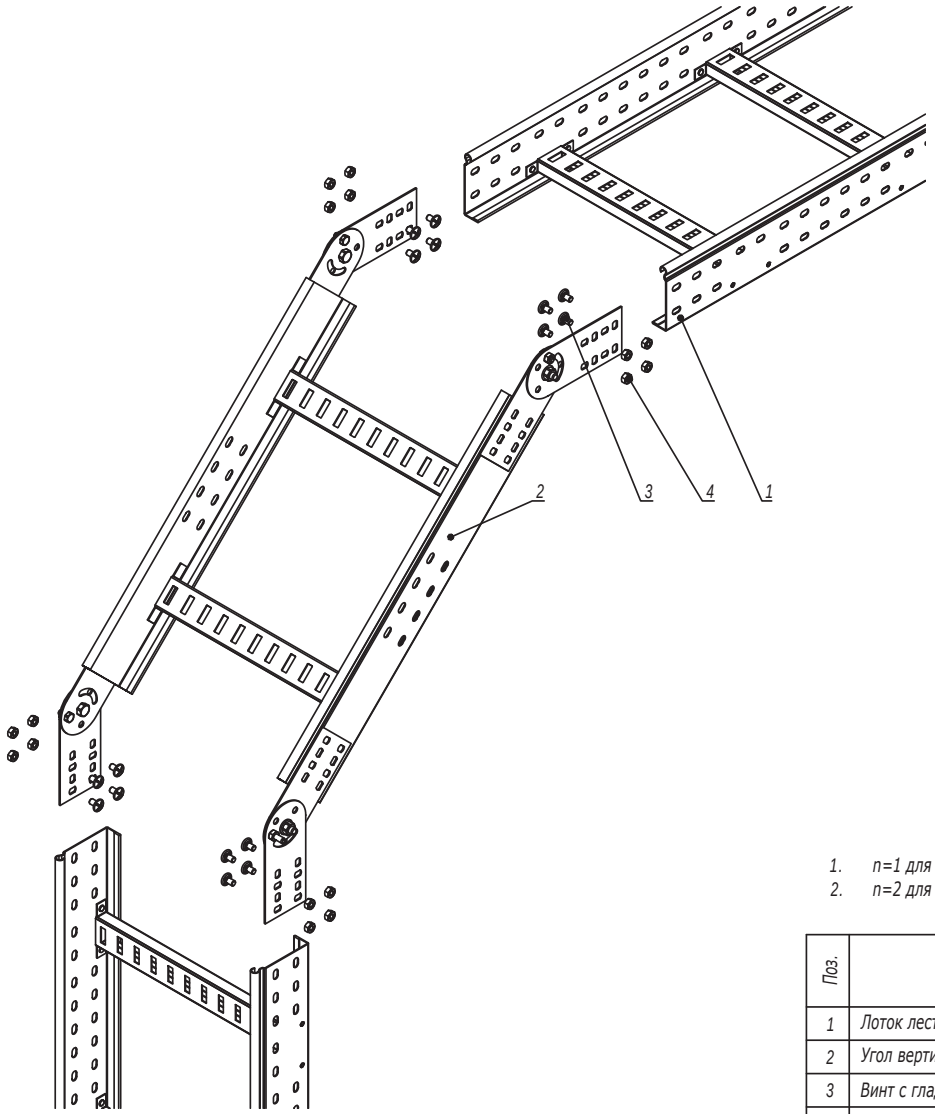

1. n=1 для высоты борта 50 мм.
2. n=2 для высоты борта 80, 100 мм.

Поз.	Наименование	Код	Кол.	Примечание
1	Лоток лестничный, прямой элемент			
2	Угол вертикальный шарнирный			
3	Винт с гладкой головкой M6x20 DIN 603	CM010620	n·16	
4	Гайка с насечкой M6 DIN 6923	CM100600	n·16	

Изм.	Кол.уч.	Лист	№док.	Подпись	Дата

DKC-2018.L5.09

Инв. № подл. | Подпись и дата | Взаим. инв. №

Пластина горизонтальная

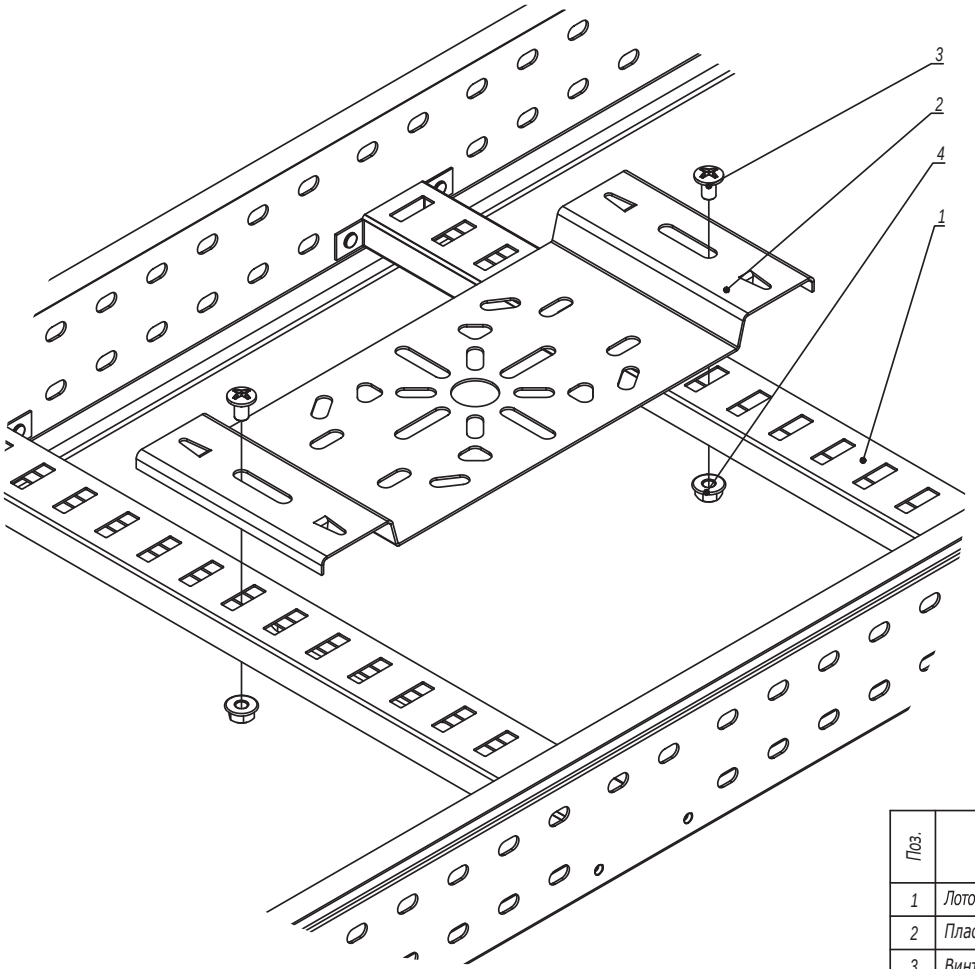

Поз.	Наименование	Код	Кол.	Примечание
1	Лоток лестничный, прямой элемент			
2	Пластина монтажная горизонтальная	LP4000	1	
3	Винт М6х10	CM010610	2	
4	Гайка с насечкой М6 DIN 6923	CM100600	2	

Изм.	Кол.уч.	Лист	№док.	Подпись	Дата	DKC-2018.L5.10		
Разработал		Тиунов И.А.			09.18	Крепление монтажной пластины	Стадия	Лист 1 / Листов 2
Проверил		Чередниченко Г.А.			09.18			
Утвердил		Дядичко А.В.			09.18			

Взаим. инв. №
Подпись и дата
Инв. № подл.

Пластина вертикальная

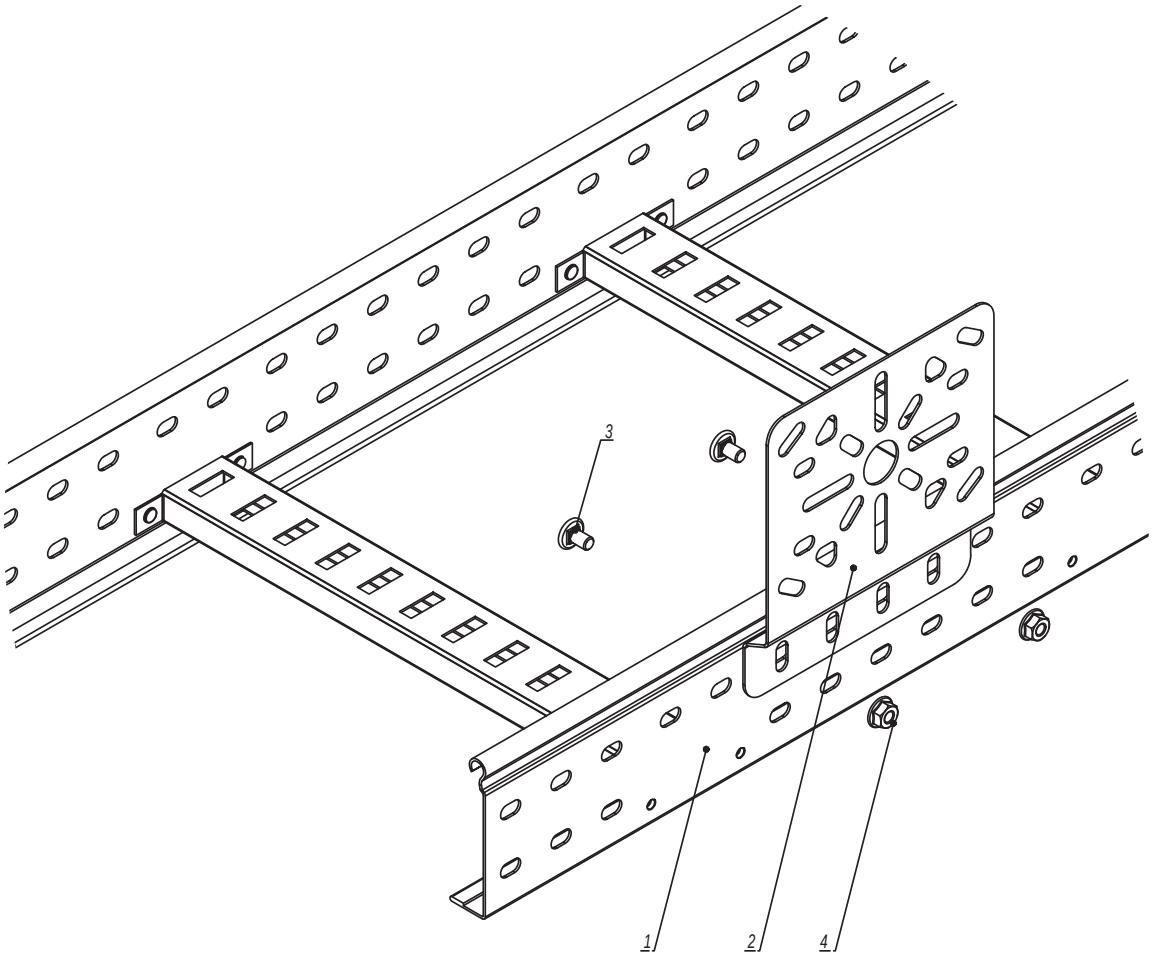

Поз.	Наименование	Код	Кол.	Примечание
1	Лоток лестничный, прямой элемент			
2	Пластина монтажная горизонтальная	LP3000	1	
3	Винт М6х10	CM010610	2	
4	Гайка с насечкой М6 DIN 6923	CM100600	2	

Изм.	Кол.уч.	Лист	№док.	Подпись	Дата	DKC-2018.L5.10	Лист 2

Взаим. инв. №

Подпись и дата

Инв. № подл.

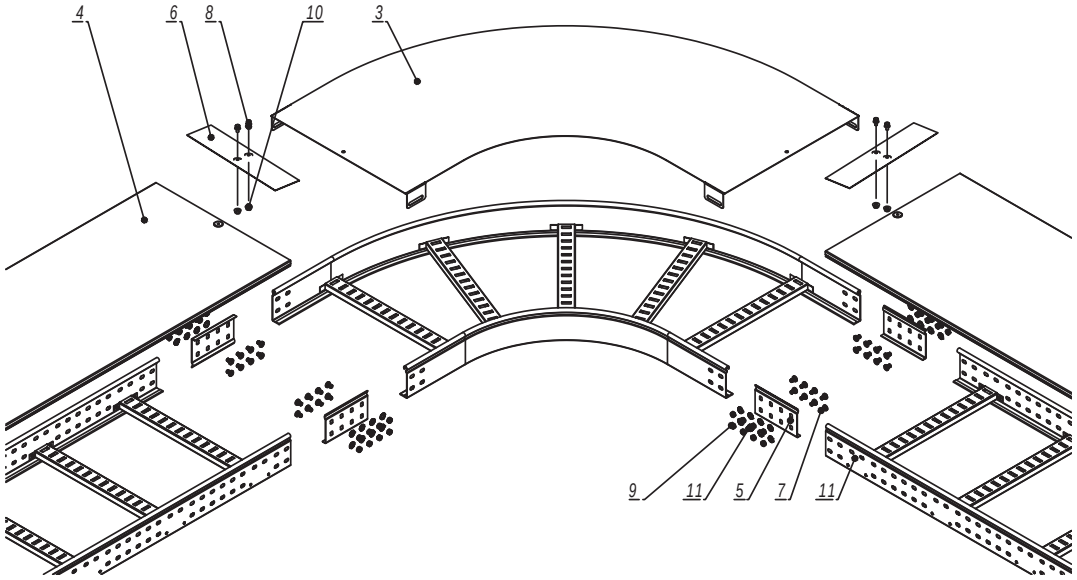

Поз.	Наименование	Код	Кол.	Примечание
1	Лоток лестничный, прямой элемент			
2	Угол			
3	Крышка на угол			
4	Крышка на лоток			
5	Усиленные соединители GTO L		4	
6	Накладка соединительная CGB		2	
7	Винт с гладкой головкой M6x20 DIN 603	CM010620	n·16	
8	Винт для обеспечения электрического контакта крышек	CM030508	4	
9	Гайка шестигранная M6 DIN 934	CM110600	n·16	
10	Гайка с насечкой M5 DIN 6923	CM100500	2	
11	Шайба стопорная M6 DIN 6798A	CM220600	n·16	

1. n=1 для высоты борта 50 мм.
2. n=2 для высоты борта 80, 100 мм.

Изм.	Кол.уч.	Лист	№док.	Подпись	Дата
Разработал		Тиунов И.А.			09.18
Проверил		Чередниченко Г.А.			09.18
Утвердил		Дядичко А.В.			09.18

DKC-2018.L5.11

Горизонтальный угол 90°/45°

Стадия	Лист	Листов
		1

DKC

Взаим. инв. №

Подпись и дата

Инв. № подл.

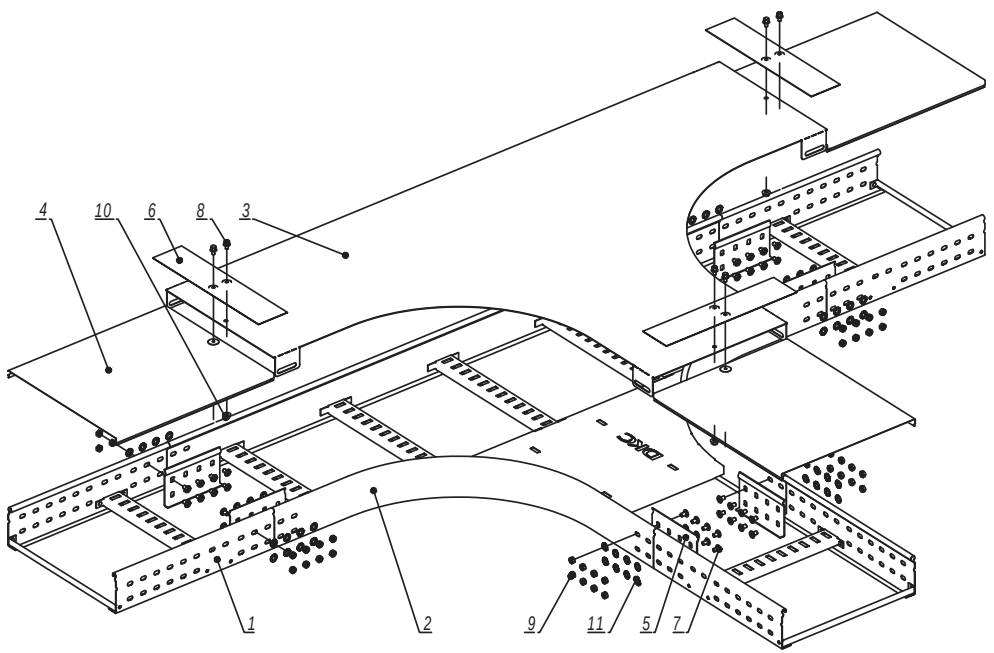

Поз.	Наименование	Код	Кол.	Примечание
1	Лоток лестничный, прямой элемент			
2	Т-ответвитель			
3	Крышка на Т-ответвитель			
4	Крышка на лоток			
5	Усиленные соединители GTO L		6	
6	Накладка соединительная CGB		3	
7	Винт с гладкой головкой М6х20 DIN 603	CM010620	n·24	
8	Винт для обеспечения электрического контакта крышек	CM030508	6	
9	Гайка шестигранная М6 DIN 934	CM110600	n·24	
10	Гайка с насечкой М5 DIN 6923	CM100500	3	
11	Шайба стопорная М6 DIN 6798A	CM220600	n·24	

1. n=1 для высоты борта 50 мм.
2. n=2 для высоты борта 80, 100 мм.

Изм.	Кол.уч.	Лист	№док.	Подпись	Дата
Разработал		Тиунов И.А.			09.18
Проверил		Чередниченко Г.А.			09.18
Утвердил		Дядичко А.В.			09.18

DKC-2018.L5.12

Т-ответвитель

Стадия	Лист	Листов
		1

DKC

Взаим. инв. №

Подпись и дата

Инв. № подл.

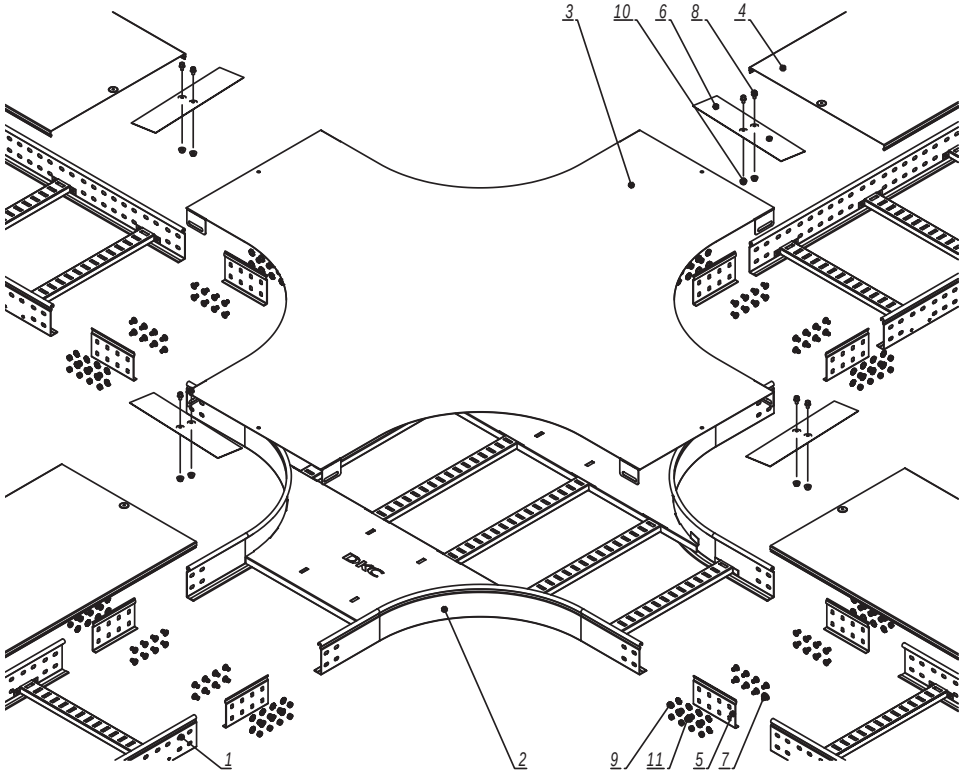

Поз.	Наименование	Код	Кол.	Примечание
1	Лоток лестничный, прямой элемент			
2	Х-ответвитель			
3	Крышка на Х -ответвитель			
4	Крышка на лоток			
5	Усиленные соединители GTO L		8	
6	Накладка соединительная CGB		4	
7	Винт с гладкой головкой М6х20 DIN 603	CM010620	n·32	
8	Винт для обеспечения электрического контакта крышек	CM030508	8	
9	Гайка шестигранная М6 DIN 934	CM110600	n·32	
10	Гайка с насечкой М5 DIN 6923	CM100500	4	
11	Шайба стопорная Ø6 DIN 6798A	CM220600	n·32	

1. n=1 для высоты борта 50 мм.
2. n=2 для высоты борта 80, 100 мм.

Изм.	Кол.уч.	Лист	№док.	Подпись	Дата
Разработал		Тиунов И.А.			09.18
Проверил		Чередниченко Г.А.			09.18
Утвердил		Дядичко А.В.			09.18

DKC-2018.L5.13

Х-ответвитель

Стадия	Лист	Листов
		1

DKC

Взаим. инв. №

Подпись и дата

Инв. № подл.