Кабельный колодец 270375 (750 х 375 х 750 мм)

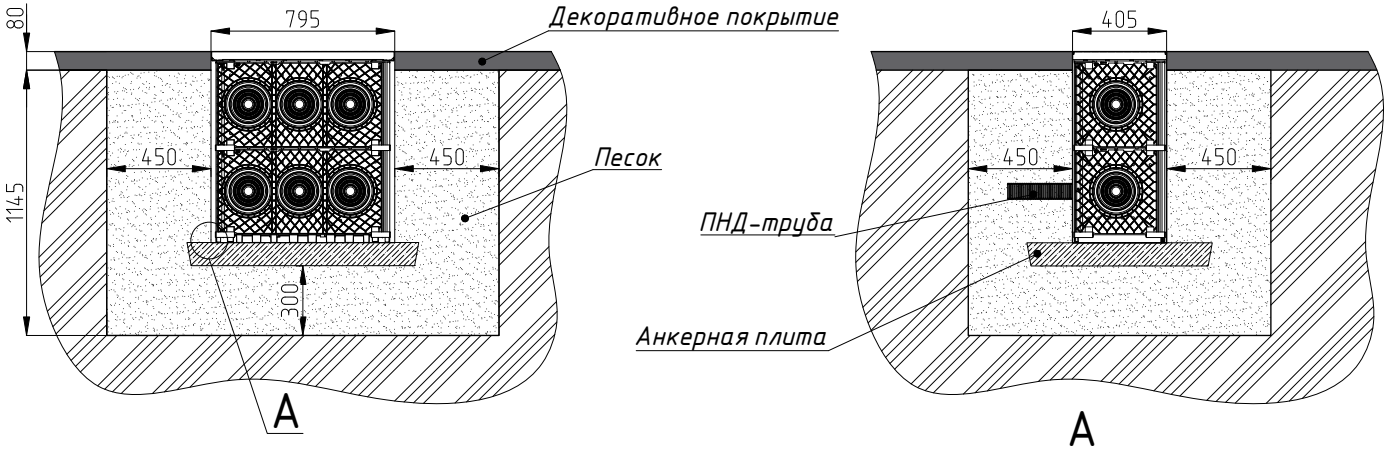


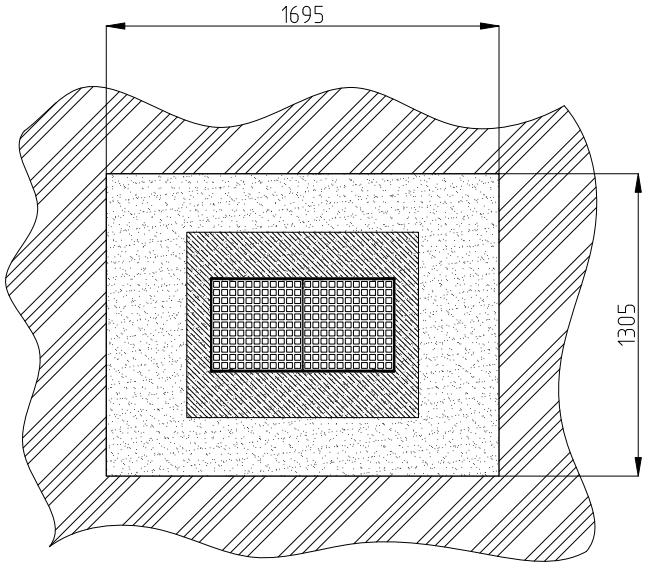


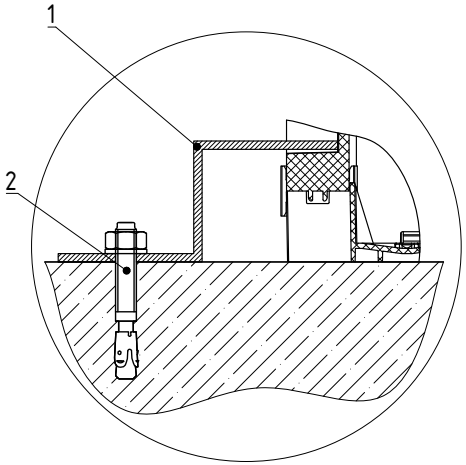


| Поз. | Наименование | Код | Кол. | Примечание |
|---|---|---|---|---|
| 1 | Крепежная скоба | BHZK20 | 4 | |
| 2 | Усиленный клиновой анкер | CM480853 | 4 | |

| Изм. | Кол.уч. | Лист | №док. | Подпись | Дата |
|---|---|---|---|---|---|
| Разработал | | Давыдов Ю.А. | | | 12.22 |
| Проверил | | Чередниченко Г.А. | | | 12.22 |
| Утвердил | | Дядичко А.В. | | | 12.22 |

A12-2022.21

Монтаж кабельного колодца с анкерной плитой

| Стадия | Лист | Листов |
|---|---|---|
| | 1 | 4 |

DKC

Формат А3

Взаим. инв. №

Подпись и дата

Инв. № подл.