Правосторонняя/левосторонняя редукция

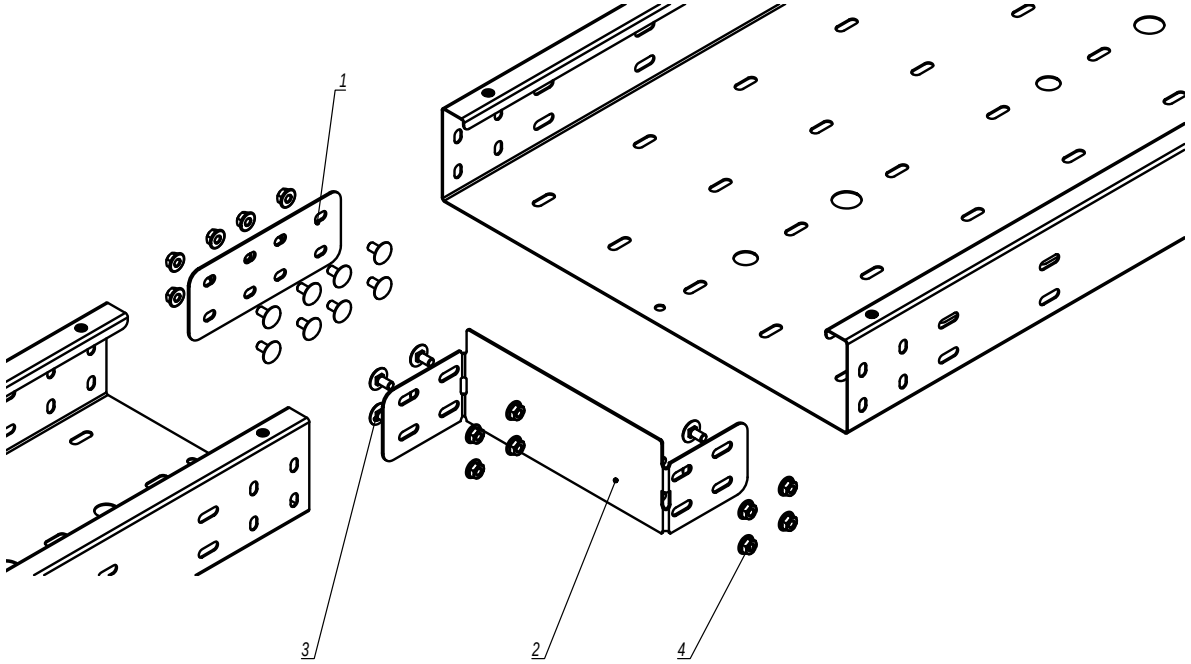

1. *n=1 для высоты борта 30, 50 мм.*
2. *n=2 для высоты борта 80, 100 мм.*

Поз.	Наименование	Код	Кол.	Примечание
1	Соединитель горизонтальный, нержавеющая сталь	IGH***	1	
2	Редукция-переходник, нержавеющая сталь	IR****	1	
3	Винт с гладкой головкой M6x12, нержавеющая сталь	CM010612INOX/ CM010612INOX316L	8п	
4	Гайка с насечкой, препятствующей откручиванию M6 DIN6923, нержавеющая сталь	CM100600INOX/ CM100600INOX316L	8п	

Изм.	Кол.уч.	Лист	№док.	Подпись	Дата
Разработал		Тиунов И.А.			11.20
Проверил		Чередниченко Г.А.			11.20
Утвердил		Дядичко А.В.			11.20

DKC-2021.I5.06

Редукция для листового лотка из нержавеющей стали

Стадия	Лист	Листов
	1	2

DKC

Взаим. инв. №

Подпись и дата

Инв. № подл.

Центральная редукция

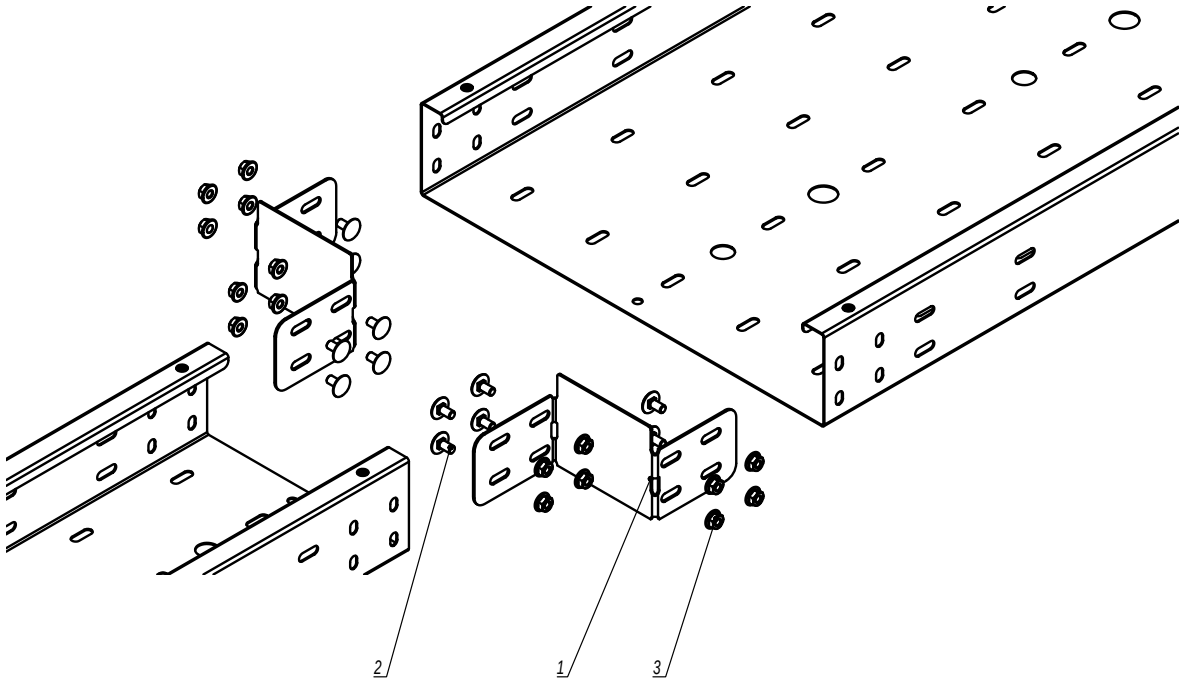

1. n=1 для высоты борта 30, 50 мм.
2. n=2 для высоты борта 80, 100 мм.

Поз.	Наименование	Код	Кол.	Примечание
1	Редукция-переходник, нержавеющая сталь	IR****	2	
2	Винт с гладкой головкой M6x12, нержавеющая сталь	CM010612INOX/ CM010612INOX316L	8п	
3	Гайка с насечкой, препятствующей откручиванию M6 DIN6923, нержавеющая сталь	CM100600INOX/ CM100600INOX316L	8п	

Изм.	Кол.уч.	Лист	№док.	Подпись	Дата

DKC-2021.I5.06

Лист 2

Взаим. инв. № | Подпись и дата | Инв. № подл.

Правосторонняя/левосторонняя редукция

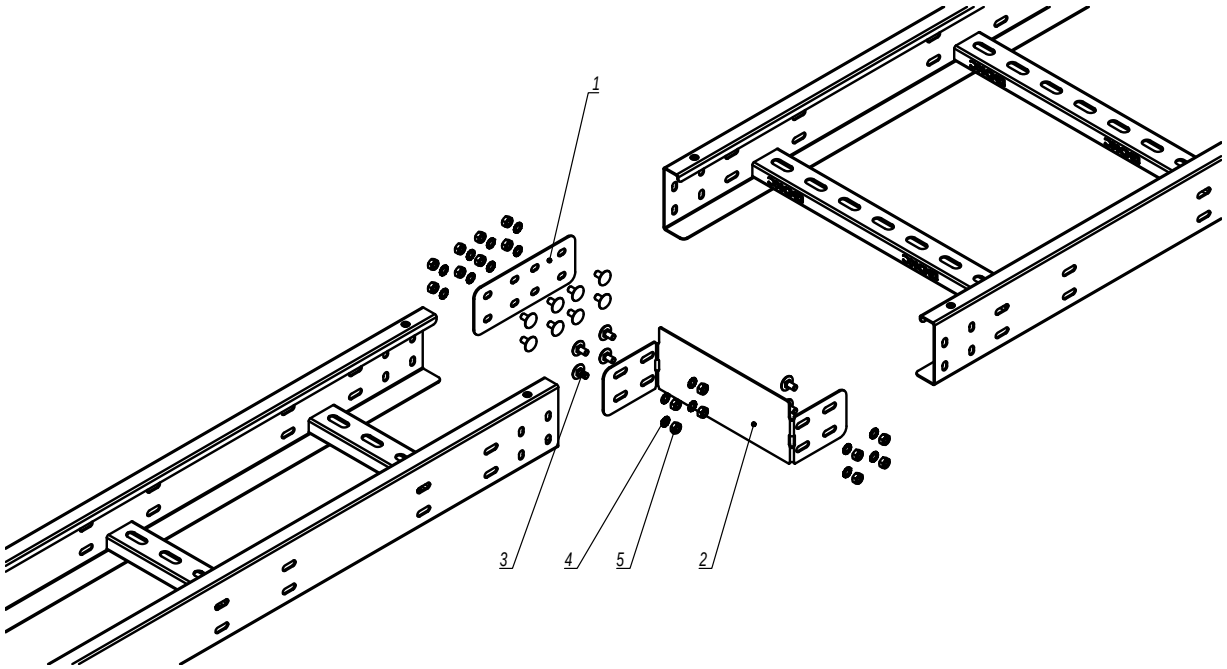

Поз.	Наименование	Код	Кол.	Примечание
1	Соединитель горизонтальный, нержавеющая сталь	IGH***	1	
2	Редукция-переходник, нержавеющая сталь	IR****	1	
3	Винт с гладкой головкой M6x12, нержавеющая сталь	CM010612INOX/ CM010612INOX316L	8n	
4	Шайба стопорная M6 DIN 6798A, нержавеющая сталь	CM220600INOX/ CM220600INOX316L	8n	
5	Гайка шестигранная M6 DIN934, нержавеющая сталь	CM110600INOX/ CM110600INOX316L	8n	

1. n=1 для высоты борта 50 мм.
2. n=2 для высоты борта 80, 100 мм.
3. n=3 для высоты борта 150 мм.

Изм.	Кол.уч.	Лист	№док.	Подпись	Дата
Разработал		Тиунов И.А.			11.20
Проверил		Чередниченко Г.А.			11.20
Утвердил		Дядичко А.В.			11.20

DKC-2021.I5.17

Редукция для лестничных лотков из нержавеющей стали

Стадия	Лист	Листов
	1	2

DKC

Взаим. инв. № | Подпись и дата | Инв. № подл.

Центральная редукция

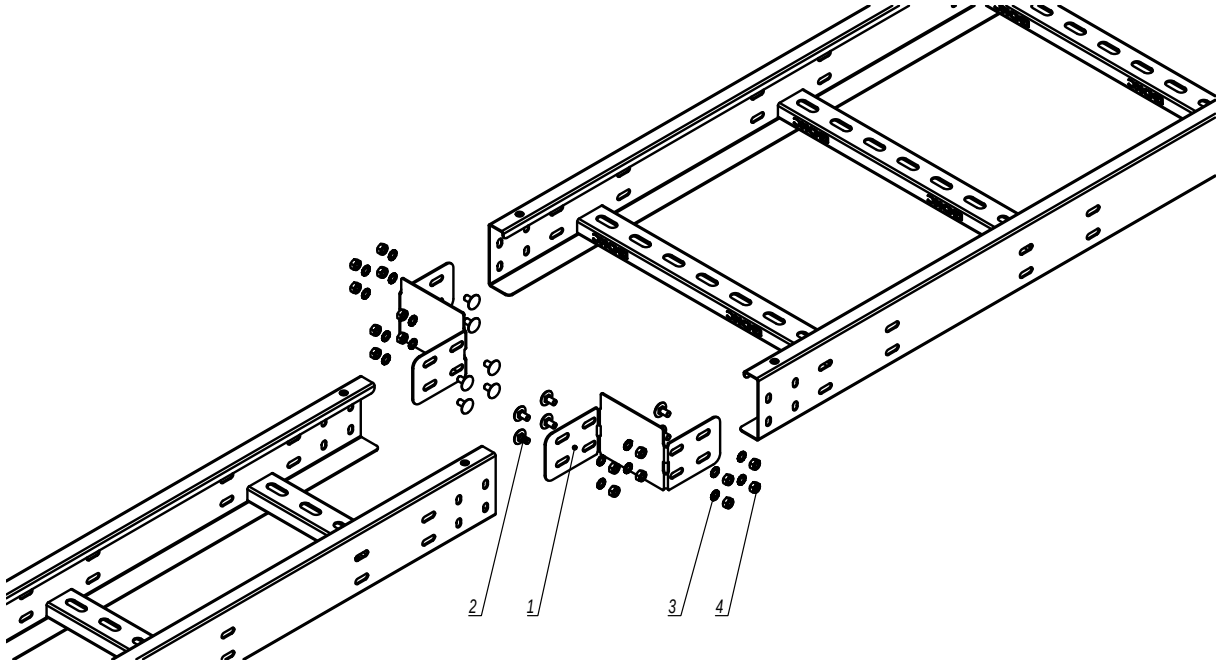

Поз.	Наименование	Код	Кол.	Примечание
1	Редукция-переходник, нержавеющая сталь	IR****	2	
2	Винт с гладкой головкой M6x12, нержавеющая сталь	CM010612INOX/ CM010612INOX316L	8n	
3	Шайба стопорная M6 DIN 6798A, нержавеющая сталь	CM220600INOX/ CM220600INOX316L	8n	
4	Гайка шестигранная M6 DIN934, нержавеющая сталь	CM110600INOX/ CM110600INOX316L	8n	

1. n=1 для высоты борта 50 мм.
2. n=2 для высоты борта 80, 100 мм.
3. n=3 для высоты борта 150 мм.

Изм.	Кол.уч.	Лист	№док.	Подпись	Дата

DKC-2021.I5.17

Лист 2

Взаим. инв. №

Подпись и дата

Инв. № подл.