Соединение лотков шириной 50-300 мм

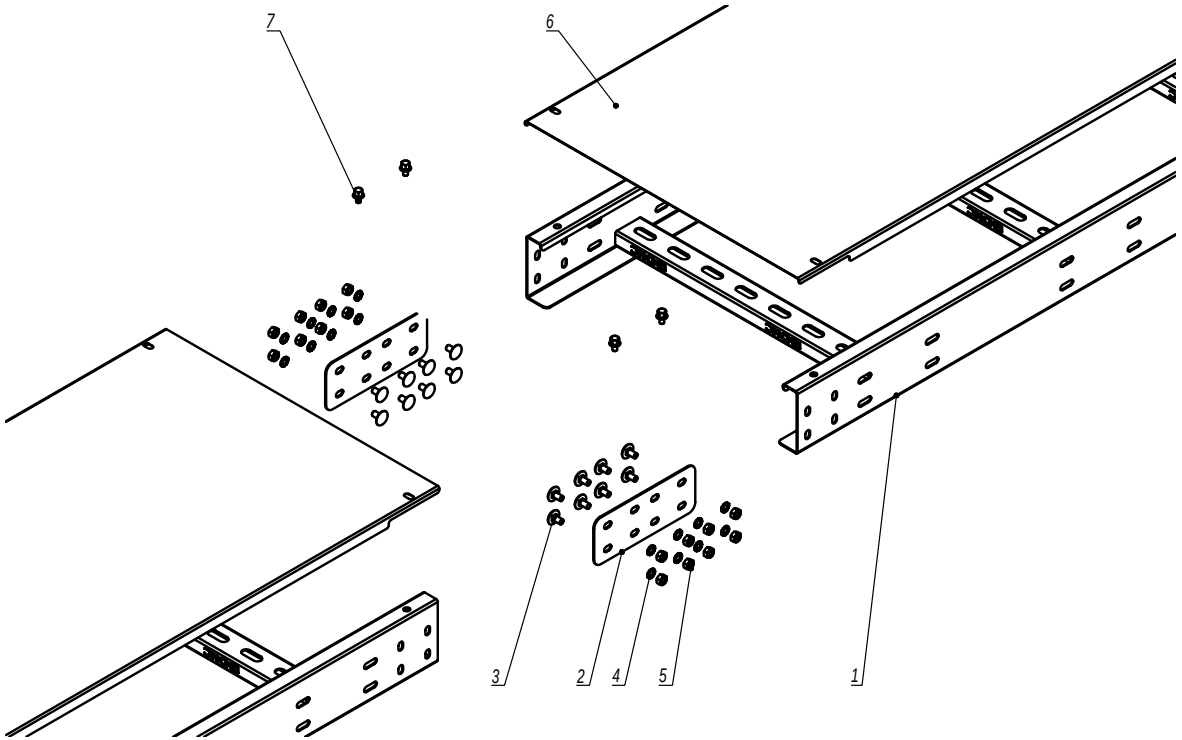

Поз.	Наименование	Код	Кол.	Примечание
	Комплект для лотка			
1	Лоток лестничный, нержавеющая сталь			
2	Соединитель горизонтальный, нержавеющая сталь	IGH***	2	
3	Винт с гладкой головкой M6x12, нержавеющая сталь	CM010612INOX/ CM010612INOX316L	8n	
4	Шайба стопорная M6 DIN 6798A, нержавеющая сталь	CM220600INOX/ CM220600INOX316L	8n	
5	Гайка шестигранная M6 DIN934, нержавеющая сталь	CM110600INOX/ CM110600INOX316L	8n	
	Комплект для крышки			
6	Крышка на лоток, нержавеющая сталь			
7	Винт для обеспечения электрического контакта M5x8	CM030508INOX		6 шт. на каждую крышку

1. n=1 для высоты борта 50 мм.
2. n=2 для высоты борта 80, 100 мм.
3. n=3 для высоты борта 150 мм.

Изм.	Кол.уч.	Лист	№док.	Подпись	Дата
Разработал		Тиунов И.А.			11.20
Проверил		Чередниченко Г.А.			11.20
Утвердил		Дядичко А.В.			11.20

DKC-2021.I5.12

Соединение лестничных лотков из нержавеющей стали

Стадия	Лист	Листов
	1	2

DKC

Взаим. инв. № | Подпись и дата | Инв. № подл.

Соединение лотков шириной 400-600 мм

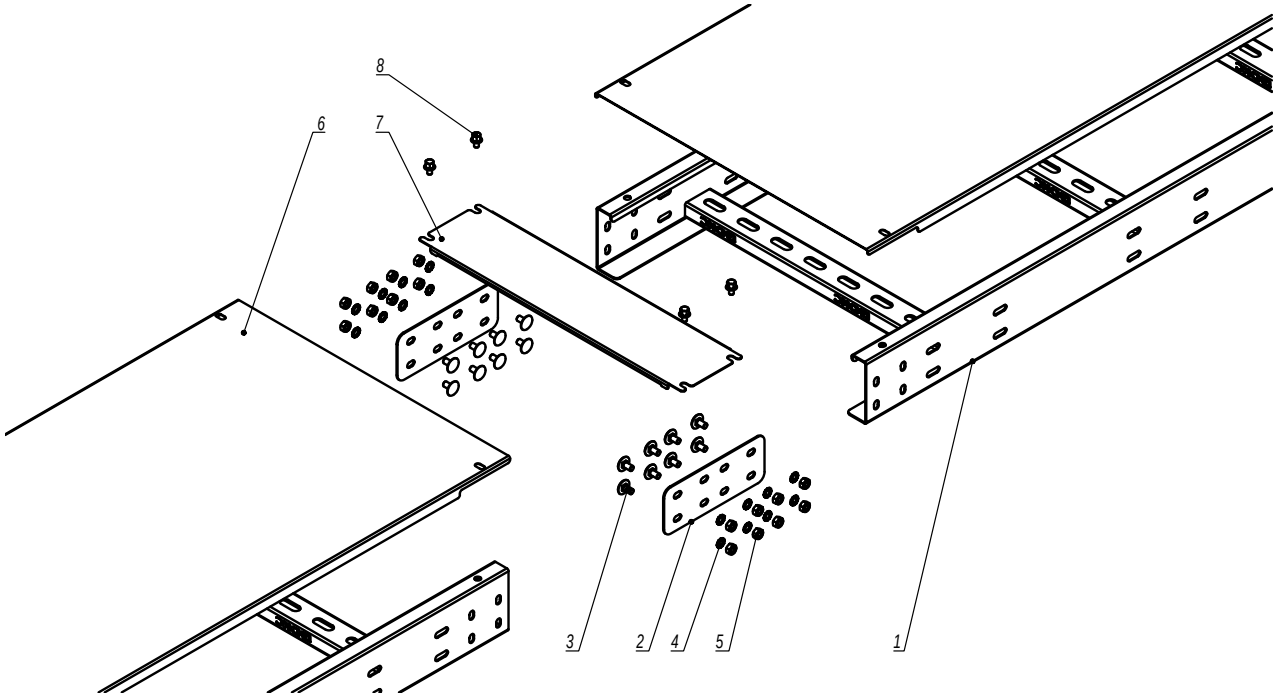

Поз.	Наименование	Код	Кол.	Примечание
	Комплект для лотка			
1	Лоток лестничный, нержавеющая сталь			
2	Соединитель горизонтальный, нержавеющая сталь	IGH***	2	
3	Винт с гладкой головкой M6x12, нержавеющая сталь	CM010612INOX/ CM010612INOX316L	8n	
4	Шайба стопорная M6 DIN 6798A, нержавеющая сталь	CM220600INOX/ CM220600INOX316L	8n	
5	Гайка шестигранная M6 DIN934, нержавеющая сталь	CM110600INOX/ CM110600INOX316L	8n	
	Комплект для крышки			
6	Крышка на лоток, нержавеющая сталь			
7	Соединительная пластина для крышки		1	
8	Винт для обеспечения электрического контакта M5x8	CM030508INOX		6 шт. на каждую крышку

1. n=1 для высоты борта 30, 50 мм.
2. n=2 для высоты борта 80, 100 мм.
3. n=3 для высоты борта 150 мм.

Взаим. инв. №
Подпись и дата
Инв. № подл.

Изм.	Кол.уч.	Лист	№док.	Подпись	Дата

DKC-2021.I5.12

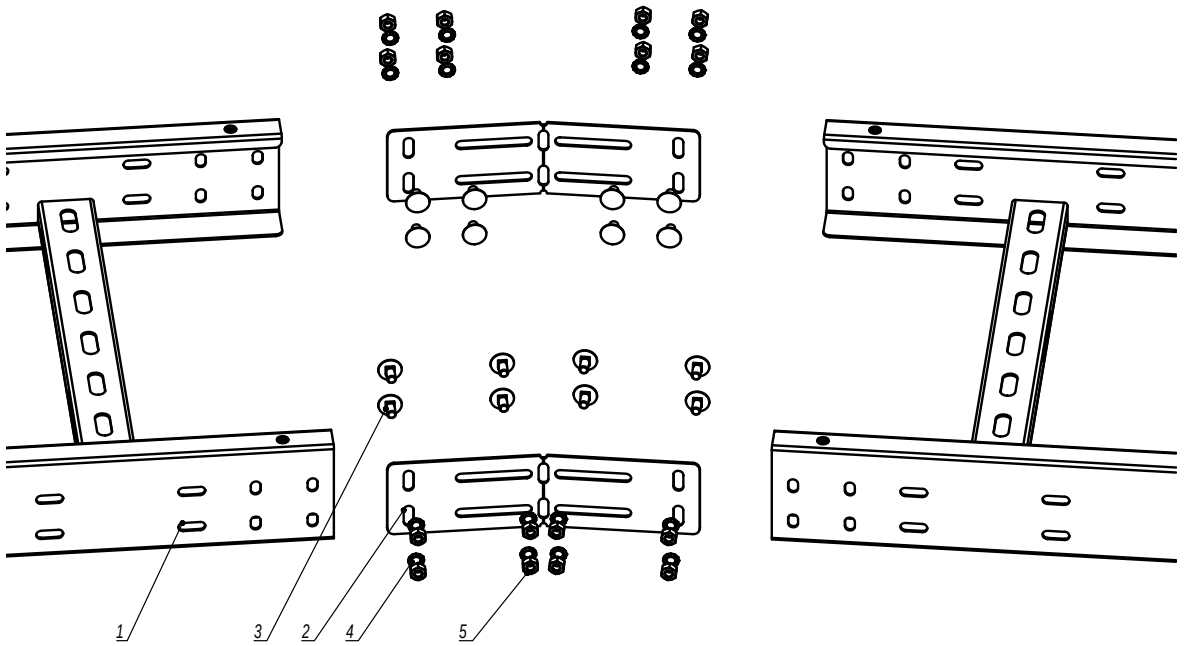

Поз.	Наименование	Код	Кол.	Примечание
	Комплект для лотка			
1	Лоток лестничный, нержавеющая сталь			
2	Соединитель горизонтальный, нержавеющая сталь	IGH***	2	
3	Винт с гладкой головкой М6х12, нержавеющая сталь	CM010612INOX/ CM010612INOX316L	8n	
4	Шайба стопорная М6 DIN 6798A, нержавеющая сталь	CM220600INOX/ CM220600INOX316L	8n	
5	Гайка шестигранная М6 DIN934, нержавеющая сталь	CM110600INOX/ CM110600INOX316L	8n	

1. n=1 для высоты борта 50 мм.
2. n=2 для высоты борта 80, 100 мм.
3. n=3 для высоты борта 150 мм.

Изм.	Кол.уч.	Лист	№док.	Подпись	Дата
Разработал		Тиунов И.А.			11.20
Проверил		Чередниченко Г.А.			11.20
Утвердил		Дядичко А.В.			11.20

DKC-2021.I5.14

Угол горизонтальный изменяемый для лестничных лотков из нержавеющей стали

Стадия	Лист	Листов
		1

DKC

Взаим. инв. №

Подпись и дата

Инв. № подл.

Крепление лестничного лотка

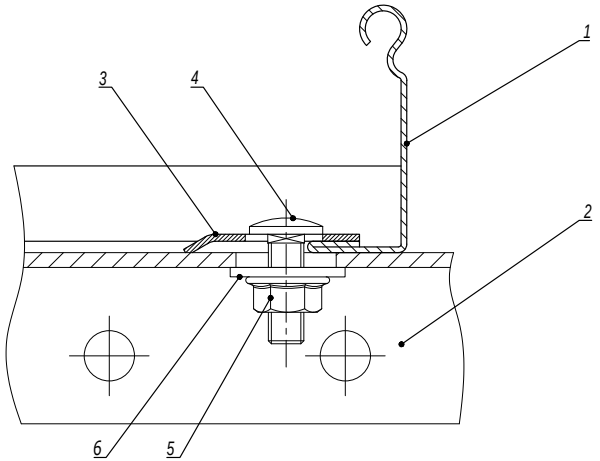

Поз.	Наименование	Код	Кол.	Примечание
1	Лоток кабельный лестничный			
2	Профиль/консоль		1	
3	Прижим кабельного лотка, нержавеющая сталь	ILP1000C/ ILP1000		
4	Винт с гладкой головкой и квадратным подголовником М6х16	CM010616INOX/ CM010616INOX316L	2	
5	Гайка с насечкой, препятствующей откручиванию М6 DIN6923	CM100600INOX/ CM100600INOX316L	2	
6	Шайба кузовная 6 DIN9021	CM120600INOX/ CM120600INOX316L	2	Применяется только с профилями и консолями из С-обр. профиля

Изм.	Кол.уч.	Лист	№док.	Подпись	Дата

DKC-2021.I5.23

Лист 2

Взаим. инв. №

Подпись и дата

Инв. № подл.

Соединение лестничных лотков

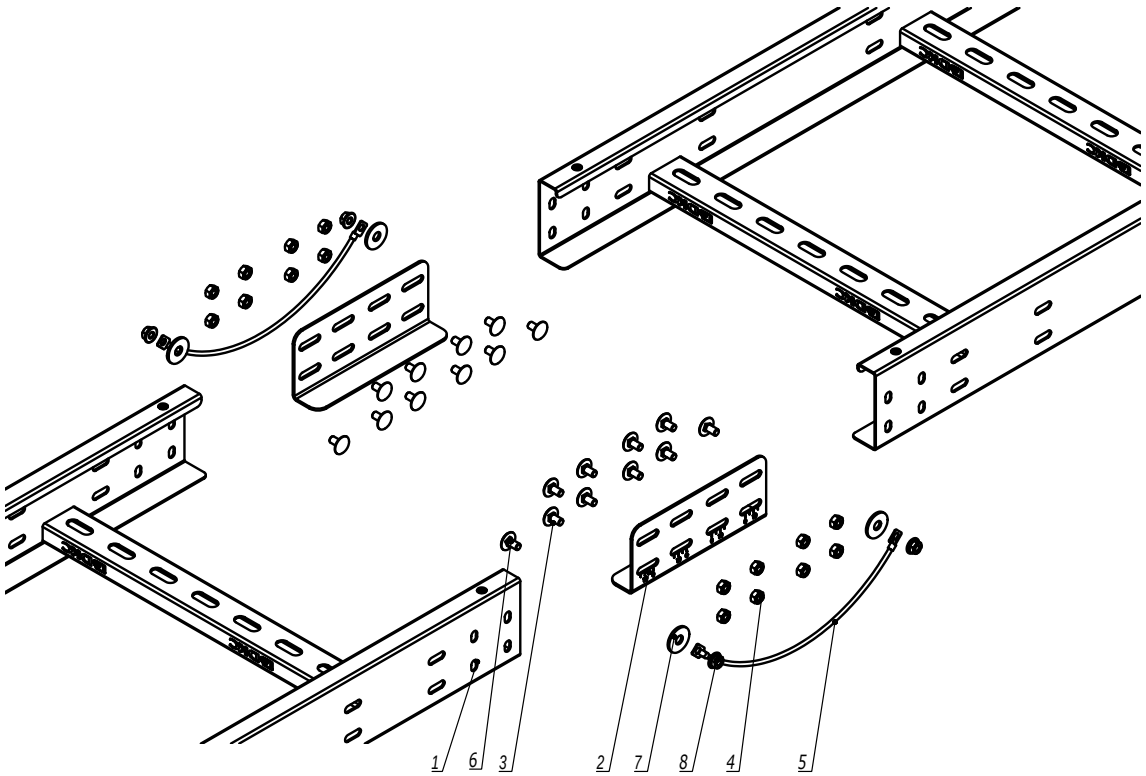

Поз.	Наименование	Код	Кол.	Примечание
1	Лоток лестничный			
2	Пластина для соединения в местах термокомпенчации		2	Поставляется в комплекте
3	Винт с гладкой головкой М6х16, нержавеющая сталь	CM010616INOX/ CM010616INOX316L	8n	
4	Гайка самоконтрящаяся М6, DIN985	CM250600INOX316L	8n	
5	Перемычка 6 кв. мм, 420 мм	38501	2	Поставляется в комплекте
6	Винт с гладкой головкой М6х16, нержавеющая сталь	CM010616INOX/ CM010616INOX316L	4	
7	Шайба с узкими полями Ø9 мм, DIN125, нержавеющая сталь	CM240800INOX/ CM240800INOX316L	4	
8	Гайка с насечкой, препятствующей откручиванию М6 DIN6923, нержавеющая сталь	CM100600INOX/ CM100600INOX316L	4	

1. n=1 для высоты борта 50 мм.
2. n=2 для высоты борта 80, 100, 150 мм.
3. Гайка поз. 4 не должна быть затянута! Рекомендуется оставить пол оборота до пластины незакрученными.

Взаим. инв. №
Подпись и дата
Инв. № подл.

Изм.	Кол.уч.	Лист	№док.	Подпись	Дата

DKC-2021.I5.25