Стойка из П-образного профиля

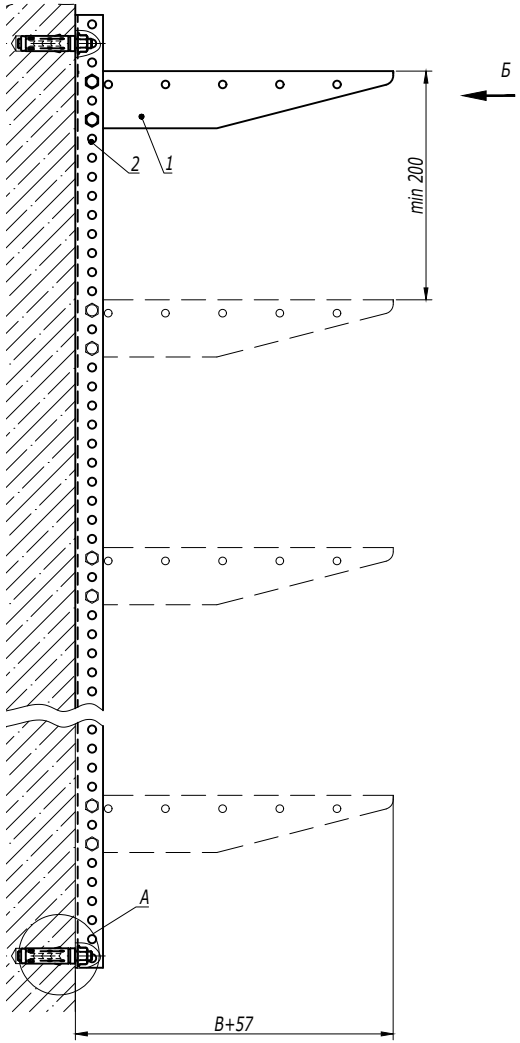

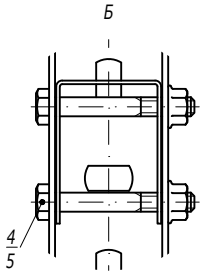

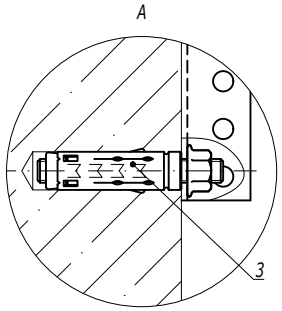

1. B - ширина используемых лотков.

Поз.	Наименование	Код	Кол.	Примечание
1	Консоль BBM-50/BBL-30	BBM50**/BBL30**	n	
2	Профиль BPL-29/BPM-29	BPL29**/ BPM29**	1	
3	Анкер стандартный со шпилькой M10	CM441060	2	DKC-2018.M5.01
4	Болт с шестигранной головкой и частичной резьбой M8x60	CM020860	n·2	
5	Гайка с насечкой, препятствующей откручиванию M8	CM100800	n·2	

Изм.	Кол.уч.	Лист	№док.	Подпись	Дата	DKC-2018.B5.21	Лист 2

Взаим. инв. № | Подпись и дата | Инв. № подл.

Держатель BHR-20 (тип 2)

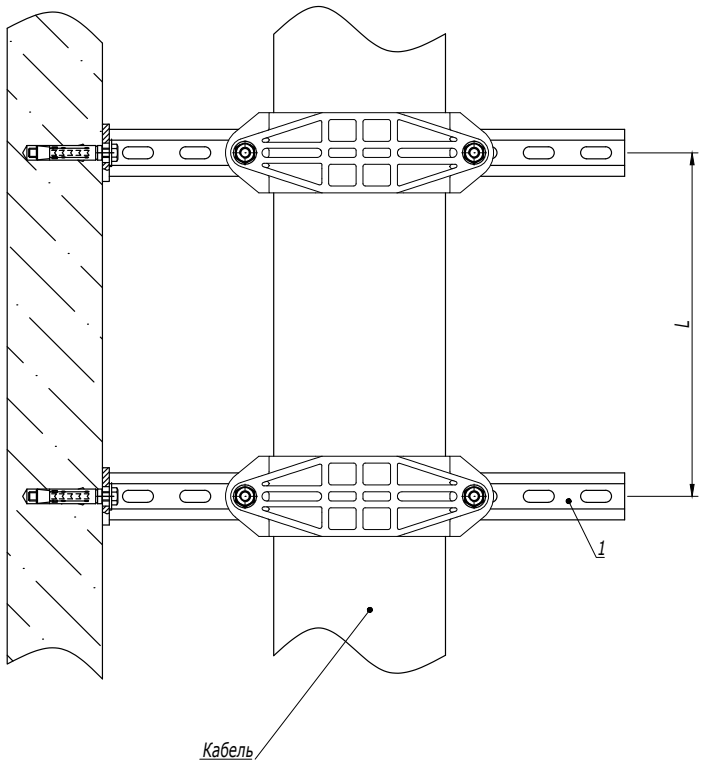

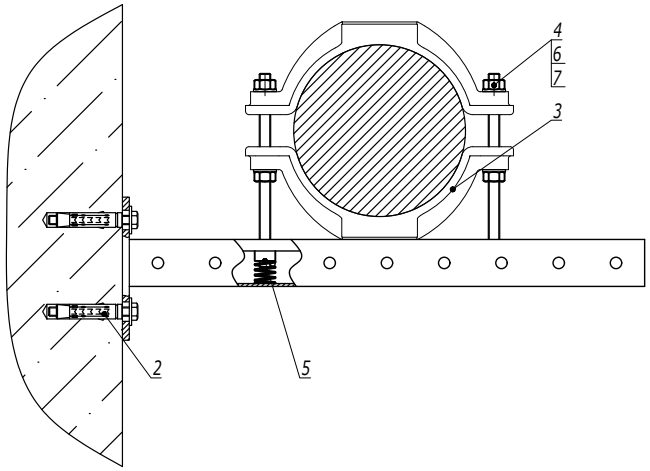

Таблица 1
Подбор шпильки

Код держателя	Размер шпильки	Код шпильки
BHR2009	M12x150	CM201215
BHR2010	M12x150	CM201215
BHR2012	M12x200	CM201220
BHR2015	M12x200	CM201220

1. *L- расстояние между точками подвеса выбирается в зависимости от нагрузки в диапазоне от 500 до 1000 мм.*

Поз.	Наименование	Код	Кол.	Примечание
1	Консоль BBP-41		2	
2	Стандартный анкер с болтом		4	DKC-2018.M5.01
3	Кабельный держатель BHR-20	BHR2009/BHR2010/ BHR2012/BHR2015	2	
4	Шпилька		4	См. таблицу 1
5	Гайка для подвешивания профиля (с удлиненной пружиной) M12x40	CM161200	4	
6	Шайба с узкими полями M12	CM241200	8	
7	Гайка шестигранная M12	CM111200	8	

Взаим. инв. №
Подпись и дата
Инв. № подл.