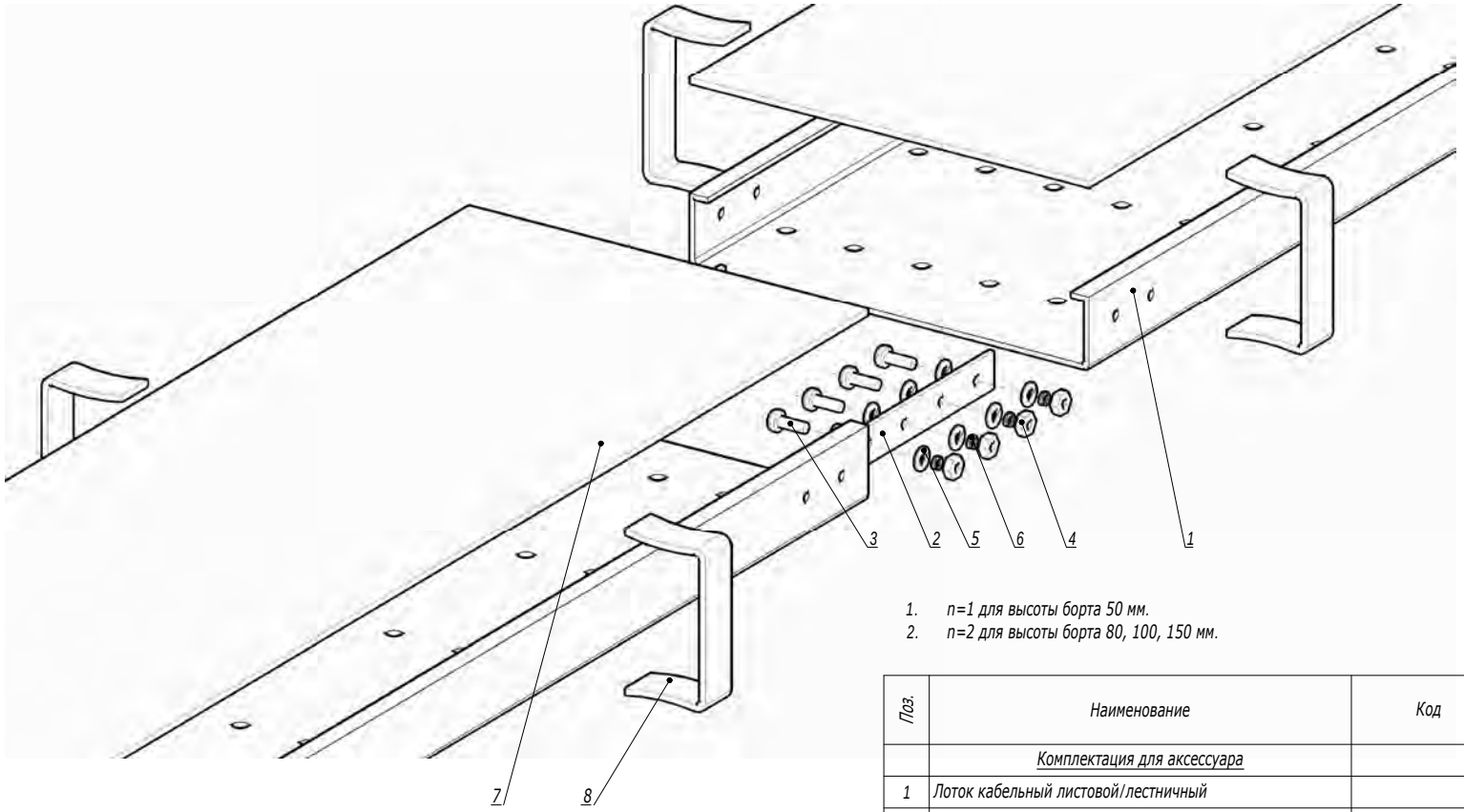


1. n=1 для высоты борта 50 мм.
2. n=2 для высоты борта 80, 100, 150 мм.

| Поз. | Наименование | Код | Кол. | Примечание |
|---|---|---|---|---|
| | Комплектация для аксессуара | | | |
| 1 | Лоток кабельный листовой/лестничный | | 1 | |
| 2 | Пластина соединительная | | 2 | |
| 3 | Винт с полуцилиндрической головкой М6х20 DIN 7985, INOX316L | CM090620INOX316L | n·8 | |
| 4 | Гайка шестигранная М6 DIN 934, INOX316L | CM110600INOX316L | n·8 | |
| 5 | Шайба кузовная Ø6 DIN 9021, INOX316L | CM120600INOX316L | n·16 | |
| 6 | Шайба-гровер Ø6 DIN 127, INOX316L | CM130600INOX316L | n·8 | |
| | Комплектация для крышки | | | |
| 7 | Крышка на лоток | | 1 | |
| 8 | Держатель крышки | | 4 | |

| Изм. | Кол.уч. | Лист | №док. | Подпись | Дата |
|---|---|---|---|---|---|
| Разработал | | Тиунов И.А. | | | 09.18 |
| Проверил | | Чередниченко Г.А. | | | 09.18 |
| Утвердил | | Дядичко А.В. | | | 09.18 |

DKC-2018.G5.01

Соединение лотков в местах однотипных окончаний

| Стадия | Лист | Листов |
|---|---|---|
| | | 1 |

DKC

Взаим. инв. №

Подпись и дата

Инв. № подл.

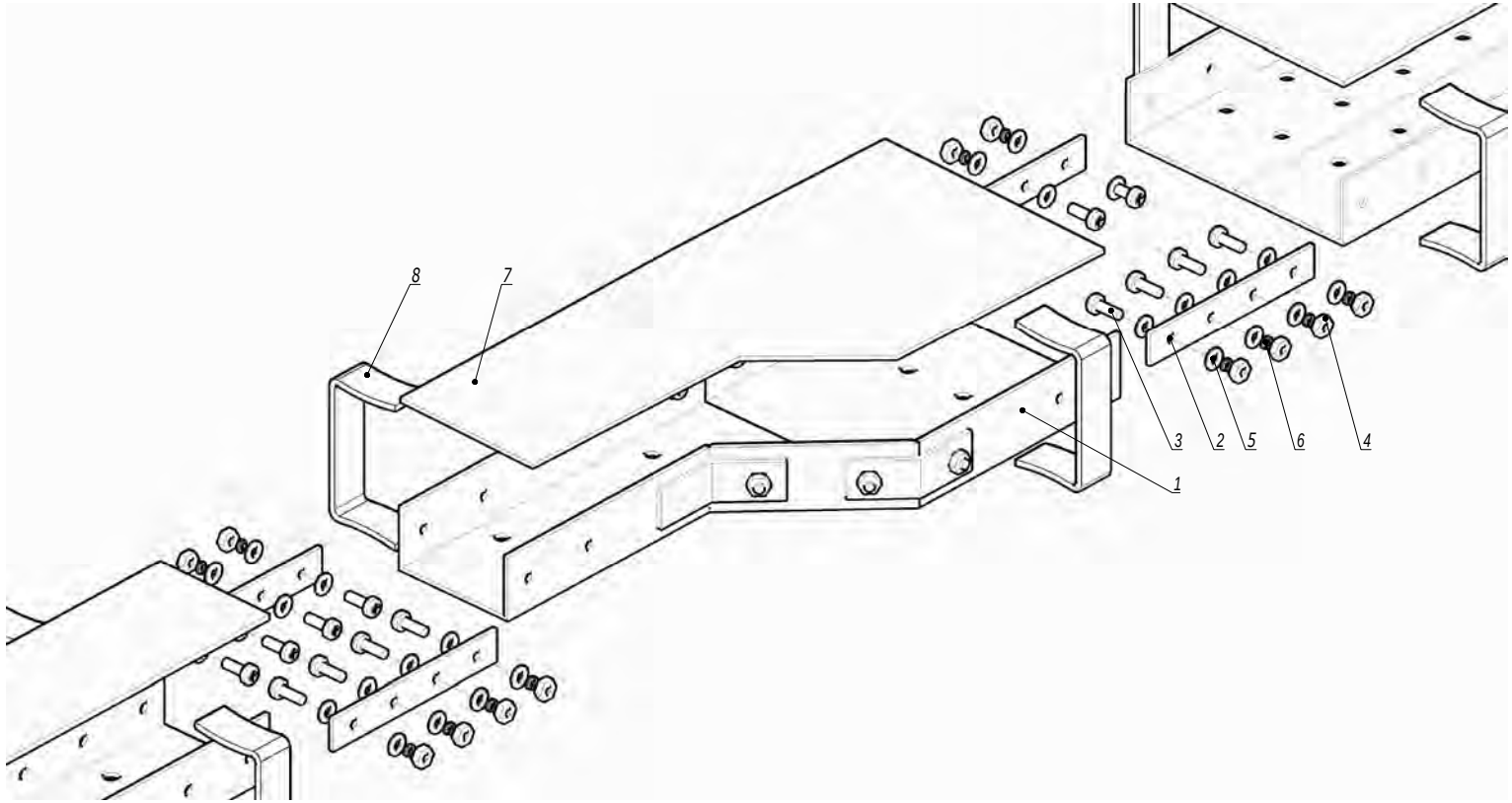


| Поз. | Наименование | Код | Кол. | Примечание |
|---|---|---|---|---|
| | Комплектация для аксессуара | | | |
| 1 | Переходник по ширине листовой/лестничный GRC/GRL/GRR/GLC/GLL/GLR | | 1 | |
| 2 | Пластина соединительная | | 4 | |
| 3 | Винт с полуцилиндрической головкой M6x20 DIN 7985, INOX316L | CM090620INOX316L | n·16 | |
| 4 | Гайка шестигранная M6 DIN 934, INOX316L | CM110600INOX316L | n·16 | |
| 5 | Шайба кузовная Ø6 DIN 9021, INOX316L | CM120600INOX316L | n·32 | |
| 6 | Шайба-гровер Ø6 DIN 127, INOX316L | CM130600INOX316L | n·16 | |
| | Комплектация для крышки | | | |
| 7 | Крышка на переходник | | 1 | |
| 8 | Держатель крышки | | 2 | |

1. n=1 для высоты борта 50мм.
2. n=2 для высоты борта 80, 100, 150 мм.

| Изм. | Кол.уч. | Лист | №док. | Подпись | Дата |
|---|---|---|---|---|---|
| Разработал | | Тиунов И.А. | | | 09.18 |
| Проверил | | Чередниченко Г.А. | | | 09.18 |
| Утвердил | | Дядичко А.В. | | | 09.18 |

DKC-2018.G5.02

Переход по ширине

| Стадия | Лист | Листов |
|---|---|---|
| | | 1 |

DKC

Взаим. инв. №

Подпись и дата

Инв. № подл.

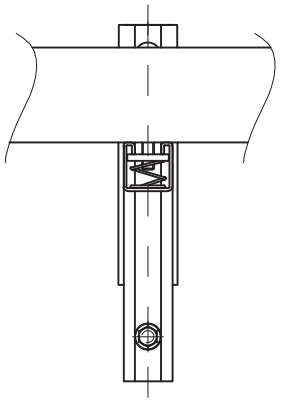

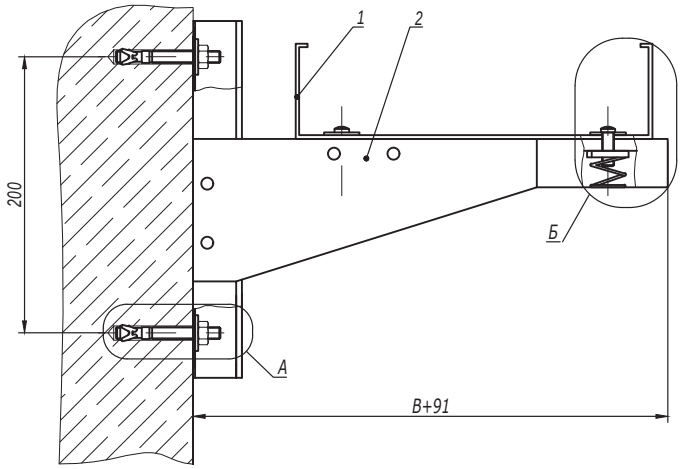


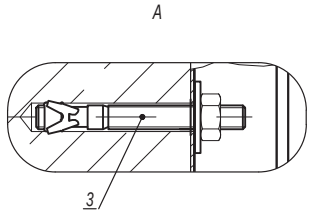


Б
(листовой лоток)

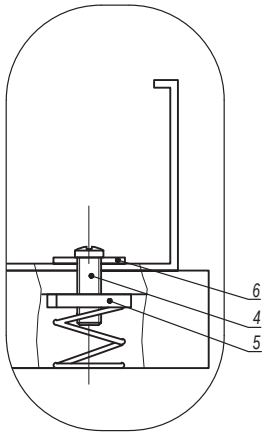


Б
(лестничный лоток)

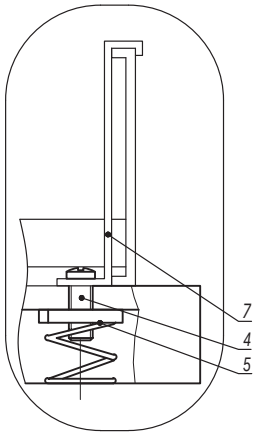


1. B - ширина лотка.

| Поз. | Наименование | Код | Кол. | Примечание |
|---|---|---|---|---|
| 1 | Лоток стеклопластиковый | | | |
| 2 | Консоль с опорой | GBM041** | | |
| 3 | Анкер | CM481080INOX316L | | DKC-2018.M5.01 |
| 4 | Винт с полуцилиндрической головкой M6x20 DIN7985 | CM090620INOX316L | | |
| 5 | Гайка с пружиной, удлиненная | CM160600INOX316L | | |
| 6 | Шайба кузовная Ø6 DIN9021 | CM120600INOX316L | | |
| 7 | Держатель лестничного лотка | | | Используется только с лестничным лотком |

| Изм. | Кол.уч. | Лист | №док. | Подпись | Дата |
|---|---|---|---|---|---|
| Разработал | | Тиунов И.А. | | | 09.18 |
| Проверил | | Чередниченко Г.А. | | | 09.18 |
| Утвердил | | Дядичко А.В. | | | 09.18 |

DKC-2018.G5.08

Консоль с опорой к бетонной стене

| Стадия | Лист | Листов |
|---|---|---|
| | | 1 |

DKC

Взаим. инв. №
Подпись и дата
Инв. № подл.

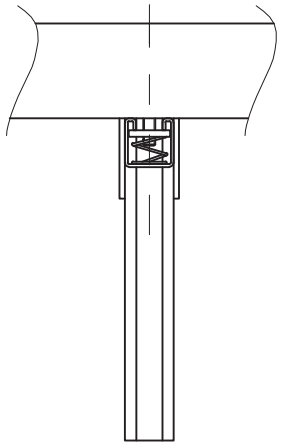

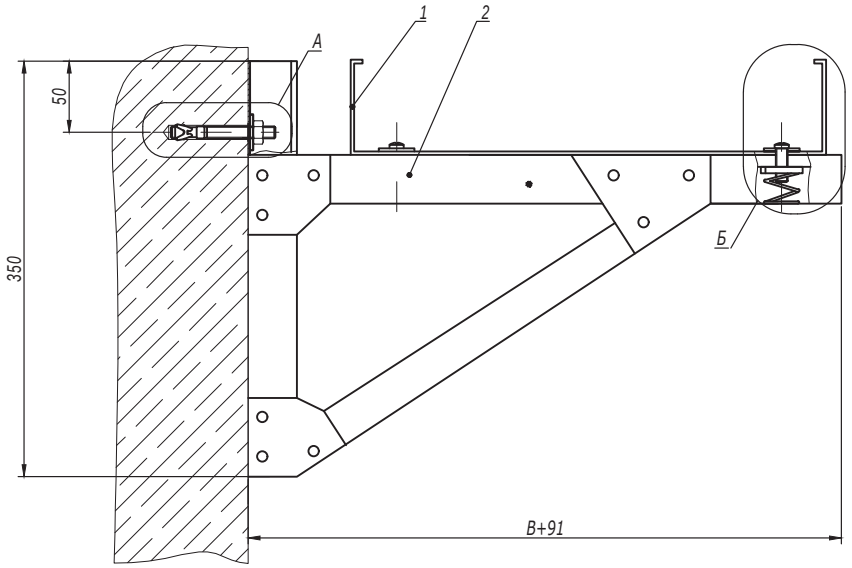


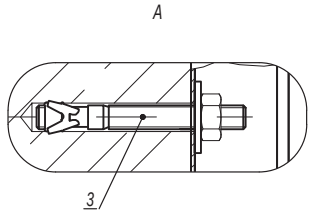


Б
(листовой лоток)

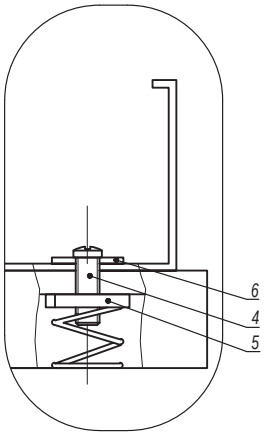


Б
(лестничный лоток)

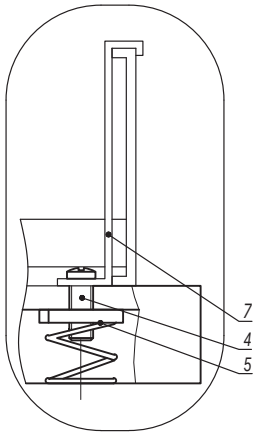


1. B - ширина лотка.

| Поз. | Наименование | Код | Кол. | Примечание |
|---|---|---|---|---|
| 1 | Лоток стеклопластиковый | | | |
| 2 | Консоль с опорой | GBH041** | | |
| 3 | Анкер | CM481080INOX316L | | DKC-2018.M5.01 |
| 4 | Винт с полуцилиндрической головкой M6x20 DIN 7985 | CM090620INOX316L | | |
| 5 | Гайка с пружиной, удлиненная | CM160600INOX316L | | |
| 6 | Шайба кузовная Ø6 DIN 9021 | CM120600INOX316L | | |
| 7 | Держатель лестничного лотка | | | Используется только с лестничным лотком |

| Изм. | Кол.уч. | Лист | №док. | Подпись | Дата |
|---|---|---|---|---|---|
| Разработал | | Тиунов И.А. | | | 09.18 |
| Проверил | | Чередниченко Г.А. | | | 09.18 |
| Утвердил | | Дядичко А.В. | | | 09.18 |

DKC-2018.G5.09

Консоль с опорой для больших нагрузок к бетонной стене

| Стадия | Лист | Листов |
|---|---|---|
| | | 1 |

DKC

Взаим. инв. №
Подпись и дата
Инв. № подл.

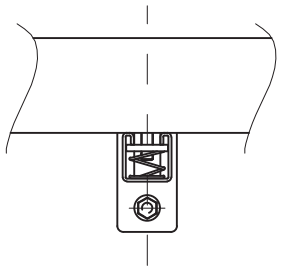

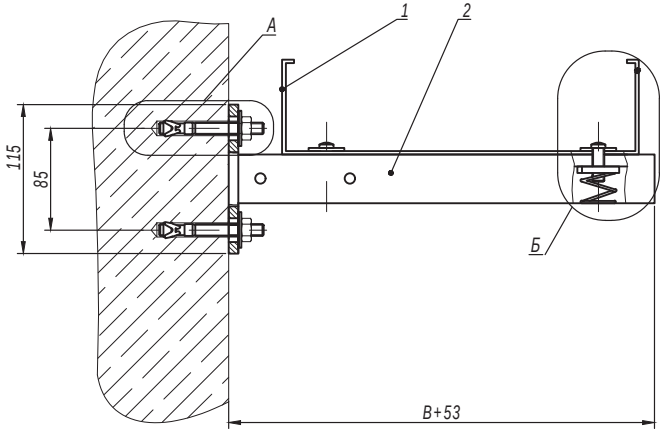


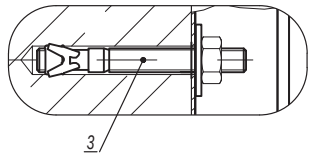


Б
(листовой лоток)

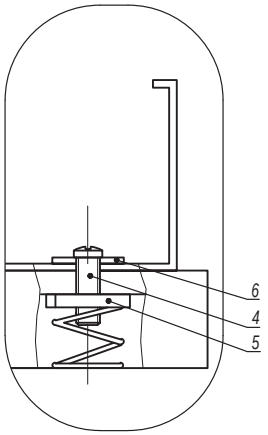


Б
(лестничный лоток)

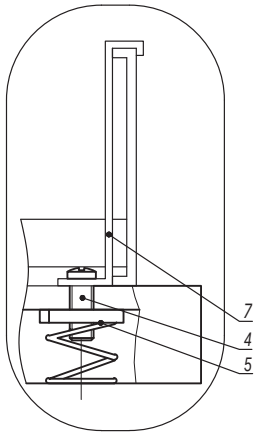


1. B - ширина лотка.

| Поз. | Наименование | Код | Кол. | Примечание |
|---|---|---|---|---|
| 1 | Лоток стеклопластиковый | | | |
| 2 | Консоль с опорой | GBP041** | | |
| 3 | Анкер | CM481080INOX316L | | DKC-2018.M5.01 |
| 4 | Винт с полуцилиндрической головкой M6x20 DIN 7985 | CM090620INOX316L | | |
| 5 | Гайка с пружиной, удлиненная | CM160600INOX316L | | |
| 6 | Шайба кузовная Ø6 DIN 9021 | CM120600INOX316L | | |
| 7 | Держатель лестничного лотка | | | Используется только с лестничным лотком |

| Изм. | Кол.уч. | Лист | №док. | Подпись | Дата |
|---|---|---|---|---|---|
| Разработал | | Тиунов И.А. | | | 09.18 |
| Проверил | | Чередниченко Г.А. | | | 09.18 |
| Утвердил | | Дядичко А.В. | | | 09.18 |

DKC-2018.G5.10

Кронштейн одиночный к бетонной стене

| Стадия | Лист | Листов |
|---|---|---|
| | | 1 |

DKC

Взаим. инв. №
Подпись и дата
Инв. № подл.

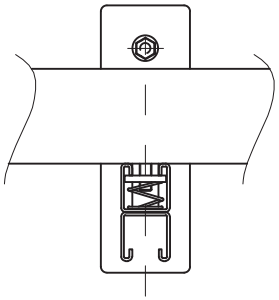

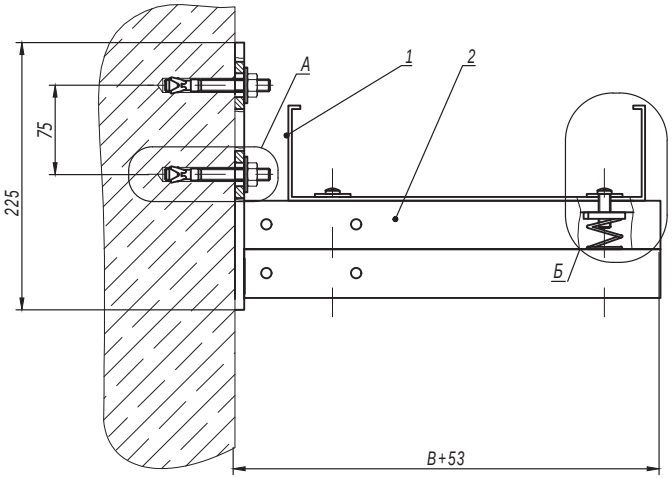


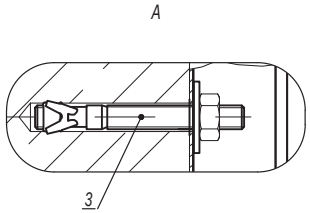


Б
(листовой лоток)

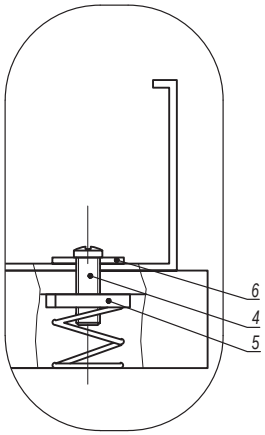


Б
(лестничный лоток)

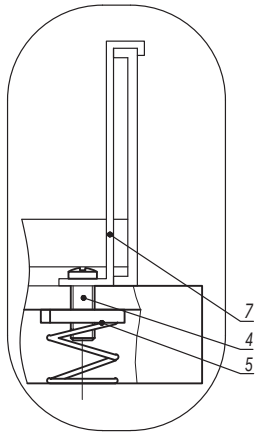


1. B - ширина лотка.

| Поз. | Наименование | Код | Кол. | Примечание |
|---|---|---|---|---|
| 1 | Лоток стеклопластиковый | | | |
| 2 | Консоль с опорой | GBD041** | | |
| 3 | Анкер | CM481080INOX316L | | DKC-2018.M5.01 |
| 4 | Винт с полуцилиндрической головкой M6x20 DIN 7985 | CM090620INOX316L | | |
| 5 | Гайка с пружиной, удлиненная | CM160600INOX316L | | |
| 6 | Шайба кузовная Ø6 DIN 9021 | CM120600INOX316L | | |
| 7 | Держатель лестничного лотка | | | Используется только с лестничным лотком |

| Изм. | Кол.уч. | Лист | №док. | Подпись | Дата |
|---|---|---|---|---|---|
| Разработал | | Тиунов И.А. | | | 09.18 |
| Проверил | | Чередниченко Г.А. | | | 09.18 |
| Утвердил | | Дядичко А.В. | | | 09.18 |

DKC-2018.G5.11

Кронштейн двойной к бетонной стене

| Стадия | Лист | Листов |
|---|---|---|
| | | 1 |

DKC

Взаим. инв. №
Подпись и дата
Инв. № подл.