Цельная заглушка

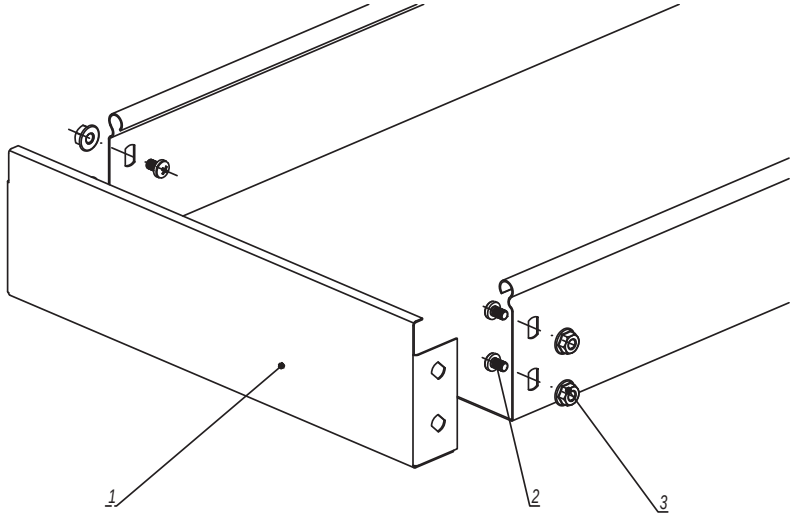

Сборная заглушка

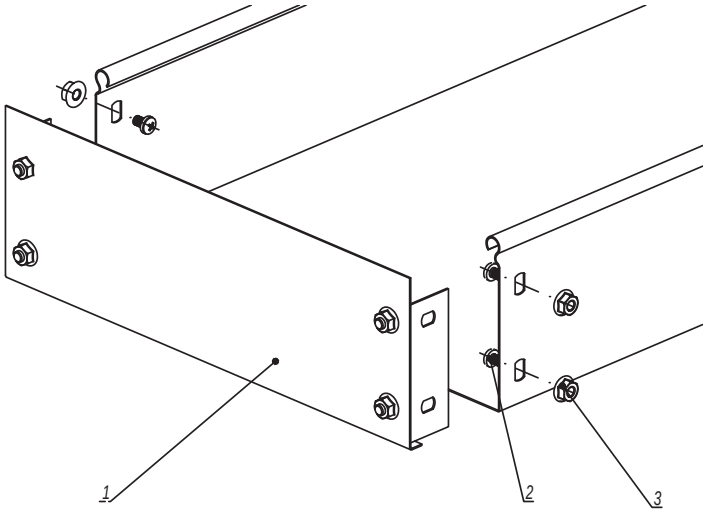

1. n=1 для высоты борта (H) 50 мм.
2. n=2 для высоты борта (H) 80, 100 мм.

Поз.	Наименование	Код	Кол.	Примечание
	Комплектация для аксессуара			
1	Заглушка ТС		1	
2	Винт с крестообразным шлицем М6х10	СМ010610	n·2	
3	Гайка с насечкой М6 DIN 6923	СМ100600	n·2	

Изм.	Кол.уч.	Лист	№док.	Подпись	Дата	DKC-2018.S5.21			
Разработал		Тиунов И.А.			09.18	Заглушка ТС	Стадия	Лист	Листов
Проверил		Чередниченко Г.А.			09.18				1
Утвердил		Дядичко А.В.			09.18		DKC		

Взаим. инв. №
Подпись и дата
Инв. № подл.