Код	Наименование	Резьба соединительной гайки	Рекомендованная нагрузка*, кН
BHL21038	Хомут быстрой фиксации с изоляцией с гайкой M8 для труб d 3/8"	M8	1,5
BHL21012	Хомут быстрой фиксации с изоляцией с гайкой M8 для труб d 1/2"		
BHL21034	Хомут быстрой фиксации с изоляцией с гайкой M8 для труб d 3/4"		
BHL21100	Хомут быстрой фиксации с изоляцией с гайкой M8 для труб d 1"		
BHL21114	Хомут быстрой фиксации с изоляцией с гайкой M8 для труб d 1 1/4"		
BHL21112	Хомут быстрой фиксации с изоляцией с гайкой M8 для труб d 1 1/2"		
BHL21134	Хомут быстрой фиксации с изоляцией с гайкой M8 для труб d 1 3/4"		
BHL21200	Хомут быстрой фиксации с изоляцией с гайкой M8 для труб d 1"		

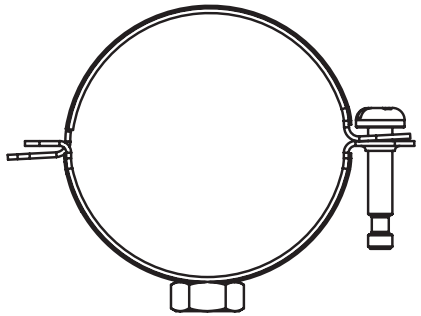

1. * Указана максимальная рекомендованная нагрузка на 1 хомут.

Не применимо для всех схем в текущем типовом альбоме. Для всех узлов прокладки необходимо производить прочностной расчет с реальными проектными нагрузками.

Изм.	Кол.уч.	Лист	№док.	Подпись	Дата
Разработал		Тиунов И.А.			01.22
Проверил		Чередниченко Г.А.			01.22
Утвердил		Дядичко А.В.			01.22

DKC-2022.EC.03

Ассортимент хомутов

Стадия	Лист	Листов
	1	3

DKC

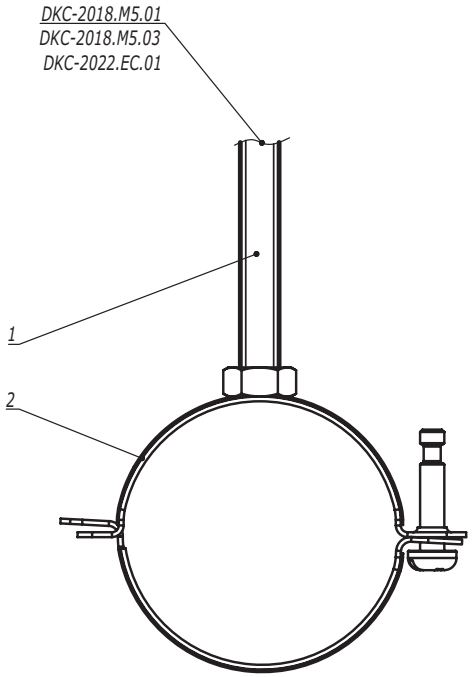

Поз.	Наименование	Код	Кол.	Примечание
1	Шпилька резьбовая М8	CM2008**		
2	Хомут быстрой фиксации BHL			

Изм.	Кол.уч.	Лист	№док.	Подпись	Дата	DKC-2022.EC.04		
Разработал		Тиунов И.А.			01.22	Прокладка инженерных коммуникаций с использованием хомутов легкой серии BHL	Стадия	Лист	Листов
Проверил		Чередниченко Г.А.			01.22				1
Утвердил		Дядичко А.В.			01.22		DKC		

Взаим. инв. №
Подпись и дата
Инв. № подл.

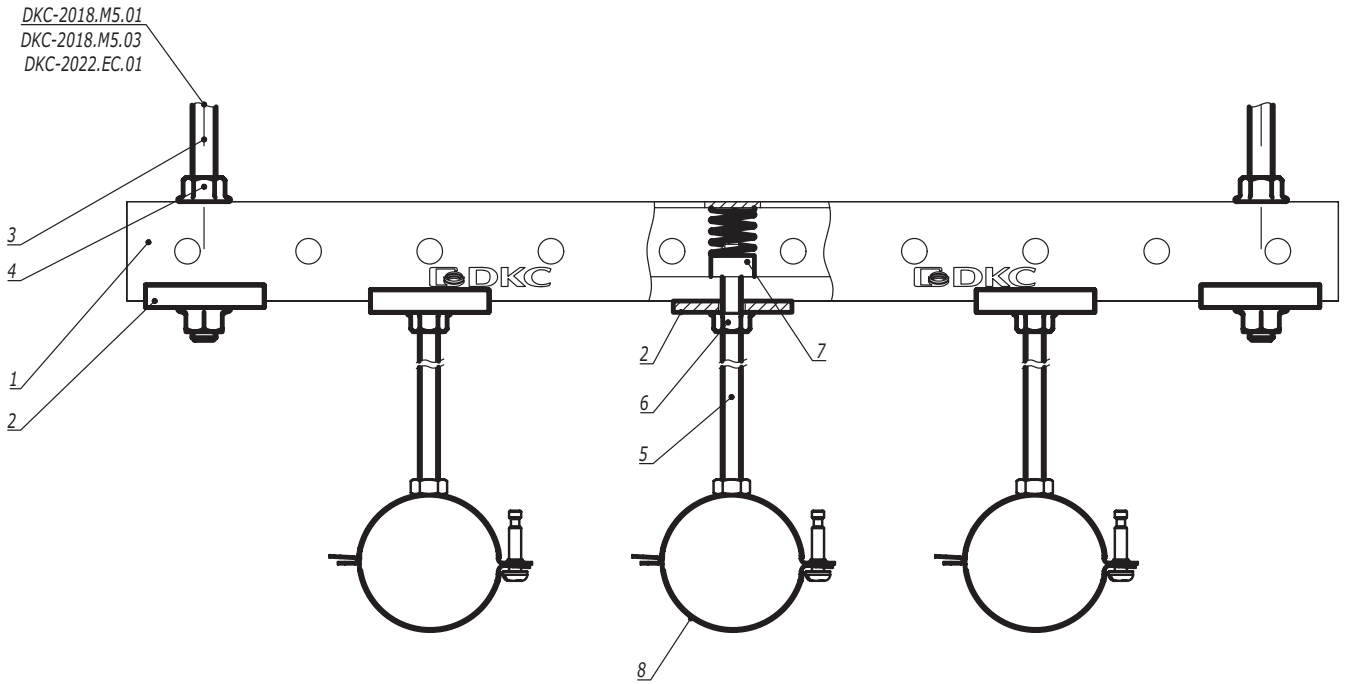

Поз.	Наименование	Код	Кол.	Примечание
1	Профиль С-обр.			
2	Опорная пластина для С-обр. профиля	BHM4141		
3	Шпилька резьбовая М10	CM2010**		
4	Гайка с насечкой М10 DIN 6923	CM101000		
5	Шпилька резьбовая М8	CM2008**		
6	Гайка с насечкой М8 DIN 6923	CM100800		
7	Гайка для подвешивания профиля	CM14****/ CM15****/ CM16****		
8	Хомут быстрой фиксации BHL			

Изм.	Кол.уч.	Лист	№док.	Подпись	Дата
Разработал		Тиунов И.А.			01.22
Проверил		Чередниченко Г.А.			01.22
Утвердил		Дядичко А.В.			01.22

DKC-2022.EC.05

Прокладка инженерных коммуникаций с использованием нескольких хомутов BHL на профиле

Стадия	Лист	Листов
	1	2

DKC

Взаим. инв. №	Подпись и дата	Инв. № подл.

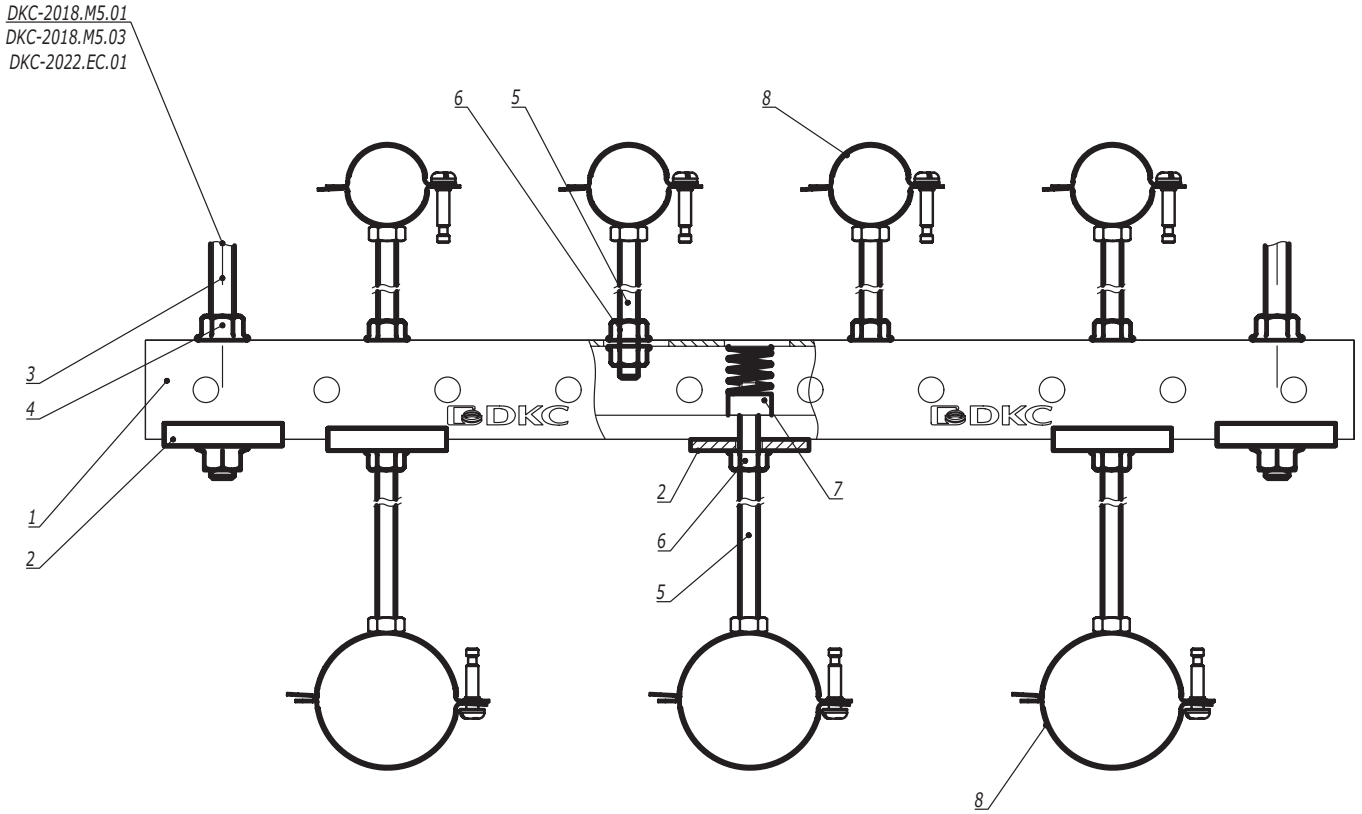

Поз.	Наименование	Код	Кол.	Примечание
1	Профиль С-обр.			
2	Опорная пластина для С-обр. профиля	BHM4141		
3	Шпилька резьбовая М10	CM2010**		
4	Гайка с насечкой М10 DIN 6923	CM101000		
5	Шпилька резьбовая М8	CM2008**		
6	Гайка с насечкой М8 DIN 6923	CM100800		
7	Гайка для подвешивания профиля	CM14****/ CM15****/ CM16****		
8	Хомут быстрой фиксации BHL			

Изм.	Кол.уч.	Лист	№док.	Подпись	Дата

DKC-2022.EC.05

Лист 2

Взаим. инв. №

Подпись и дата

Инв. № подл.