А (1:2)

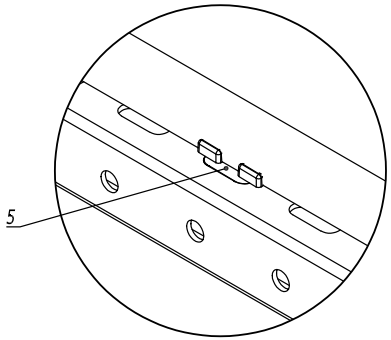

Б (1:20)

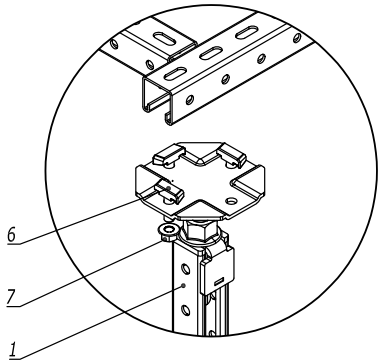

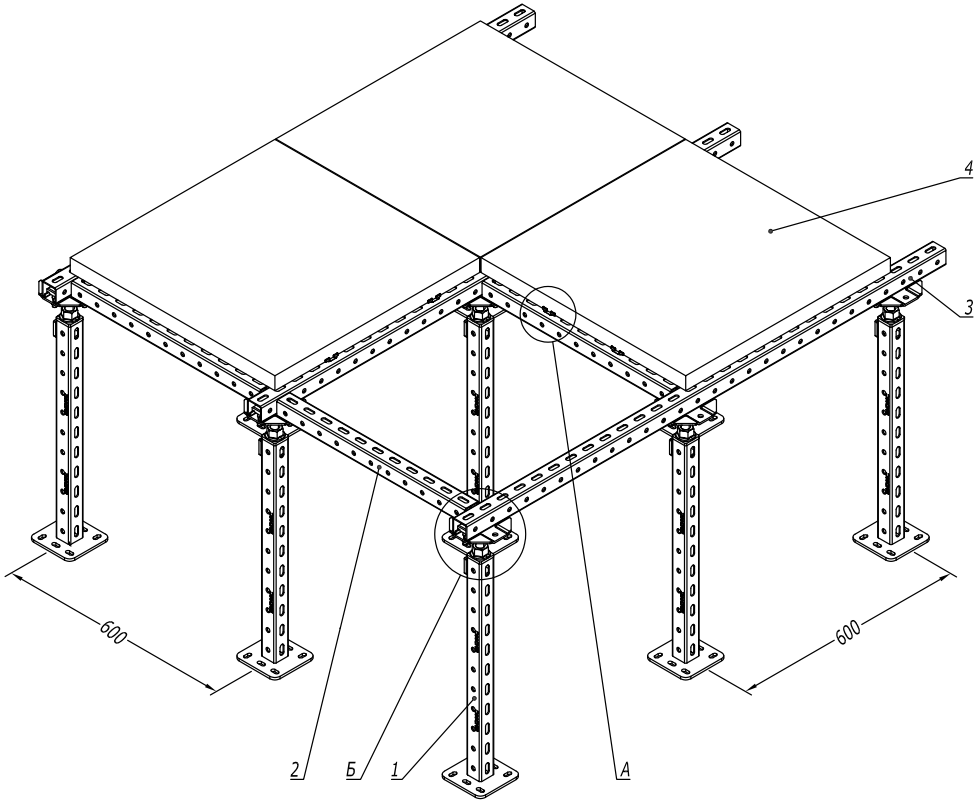

1. Ограничитель плит фальшпола устанавливается в количестве не менее двух штук на каждую грань плиты

Поз.	Наименование	Код	Кол.	Примечание
1	Стойка фальшпола	STF**/STD**		стр. 9
2	Профиль С-образный BPM41, L550	BPM41055/ BPD41055		
3	Профиль С-образный BPM41	BPM41**		
4	Плита фальшпола	PFP**		см. таблицу 1 и стр. 10
5	Ограничитель плит фальшпола	STG**		
6	Винт для крепления к С-образному профилю	CM041030		
7	Гайка М10 с насечкой	CM101000		

Таблица 1 - Несущая способность плиты

Код плиты	Толщина плиты, мм	Допустимая нагрузка, кг/м^2	Допустимая сосредоточенная нагрузка, кг
PFP3060CS-PV-ST-6	38.5	3000	600
PFP3060CS-PV-ST-5	32.5	2500	500
PFP3860ST-BL	38	3000	600
PFP3360ST-BL	33	3000	600
PFP2860ST-BL	28	3000	600
PFP3860ST-BL-P38	38	3000	600
PFP2860ST-BL-P38	28	3000	600
PFP3360ST-BL-P38	33	3000	600
PFP3860STHDZ-P82	38	1550	250
PFP3060STHDZ-P82	30	750	150

Изм.	Кол.уч.	Лист	№док.	Подпись	Дата
Разработал		Колесник А.А.			02.23
Проверил		Чередниченко Г.А.			02.23
Утвердил		Дядичко А.В.			02.23

DKC-2023.RF.03

Конструкция фальшпола

Стадия	Лист	Листов
	1	2

DKC

Взаим. инв. №

Подпись и дата

Инв. № подл.

А(1:2)

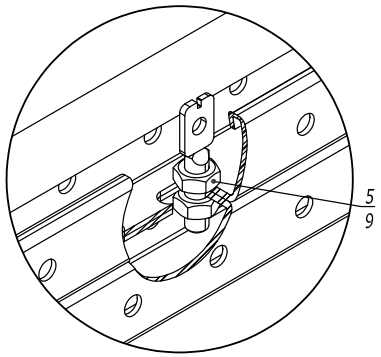

Б(1:5)

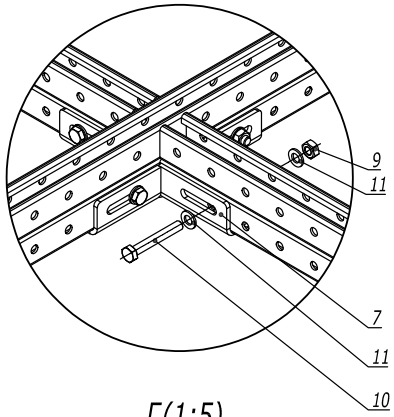

В(1:5)

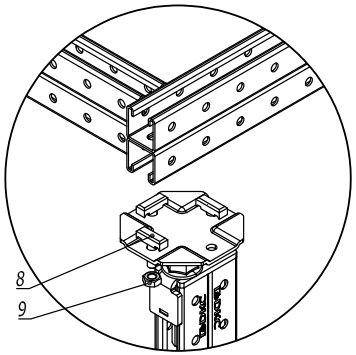

Г(1:5)

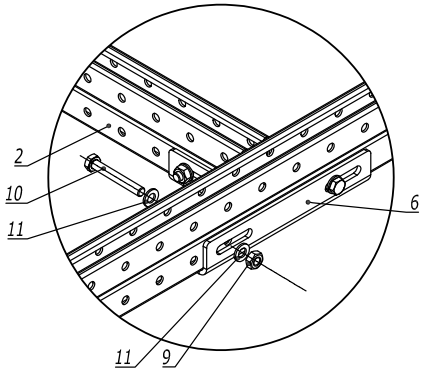

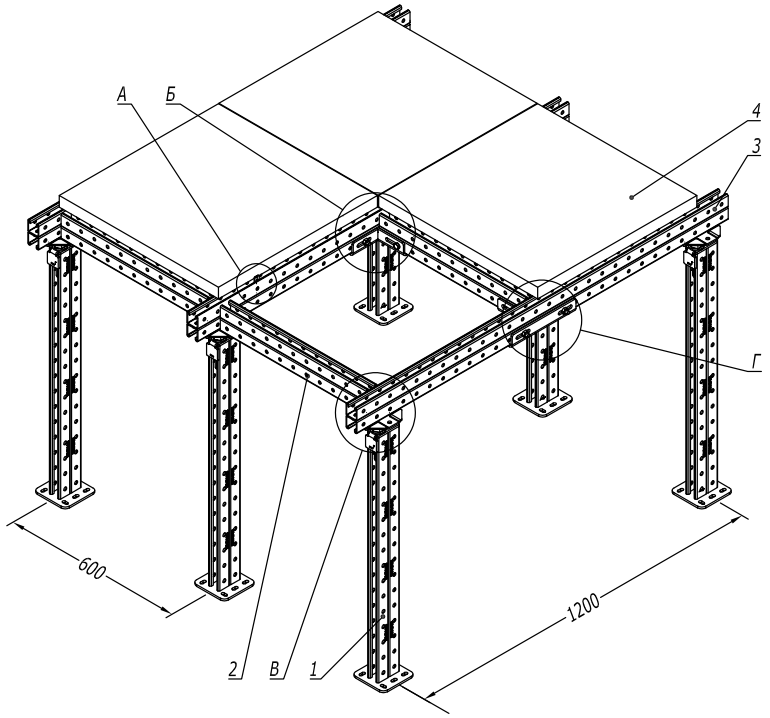

1. Ограничитель плит фальшпола устанавливается в количестве не менее двух штук на каждый стык плит

Поз.	Наименование	Код	Кол.	Примечание
1	Стойка фальшпола	STD**		стр.9
2	Профиль С-образный BPD41, L550	BPD41055		
3	Профиль С-образный BPD41	BPD41**		
4	Плита фальшпола	PFP**		см. таблицу 1 и стр. 10
5	Ограничитель плит фальшпола	STG0002		
6	Соединитель Т-образный	SBMD1044		
7	Соединитель Х-образный	SBMD1043		
8	Винт для крепления к С-образному профилю	CM041030		
9	Гайка М10 с насечкой	CM101000		
10	Болт с шестигранной головкой М10	CM081070		
11	Шайба с узкими полями М10	CM241000		

Таблица 1 - Несущая способность плиты

Код плиты	Толщина плиты, мм	Допустимая нагрузка, кг/м^2	Допустимая сосредоточенная нагрузка, кг
PFP3060CS-PV-ST-6	38.5	1500	600
PFP3060CS-PV-ST-5	32.5	1500	500
PFP3860ST-BL	38	1500	600
PFP3360ST-BL	33	1500	600
PFP2860ST-BL	28	1500	600
PFP3860ST-BL-P38	38	1500	600
PFP2860ST-BL-P38	28	1500	600
PFP3360ST-BL-P38	33	1500	600
PFP3860STHDZ-P82	38	1500	250
PFP3060STHDZ-P82	30	1500	150

Взаим. инв. №
Подпись и дата
Инв. № подл.

Изм.	Кол.уч.	Лист	№док.	Подпись	Дата

DKC-2023.RF.03

Лист 2