Крепеж для шпильки к балке горизонтальный (тип 5)

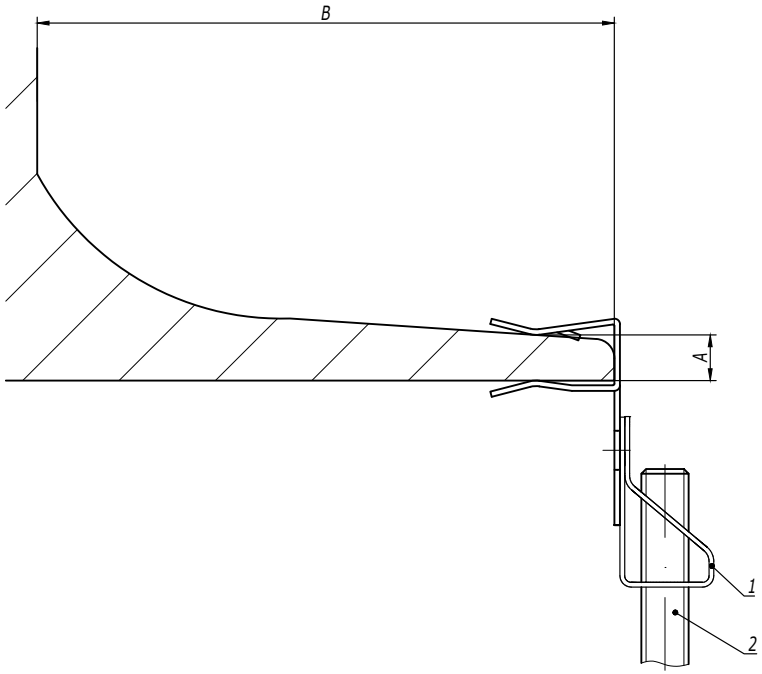


Таблица 1
Выбор крепежа

| Код крепежа | Диаметр шпильки | Толщина балки A, мм | Минимальное расстояние B, мм | Максимальная нагрузка, кг |
|---|---|---|---|---|
| CM614604 | M6 | 1,5-4 | 18 | 70 |
| CM614610 | M6 | 4-10 | 25 | 70 |
| CM614615 | M6 | 10-15 | 25 | 70 |
| CM614620 | M6 | 15-20 | 25 | 70 |
| CM614804 | M8 | 1,5-4 | 18 | 70 |
| CM614810 | M8 | 4-10 | 25 | 70 |
| CM614815 | M8 | 10-15 | 25 | 70 |
| CM614820 | M8 | 15-20 | 25 | 70 |
| CM614104 | M10 | 1,5-4 | 18 | 70 |
| CM614110 | M10 | 4-10 | 25 | 70 |
| CM614115 | M10 | 10-15 | 25 | 70 |
| CM614120 | M10 | 15-20 | 25 | 70 |

| Поз. | Наименование | Код | Кол. | Примечание |
|---|---|---|---|---|
| 1 | Крепеж для шпильки к балке | | | См. табл. 1 |
| 2 | Шпилька DIN 975/976 | CM20**** | | |

Изм. Кол.уч. Лист №док. Подпись Дата

DKC-2018.M5.04

Лист 5

Взаим. инв. № | Подпись и дата | Инв. № подл.

Монтаж на один трос

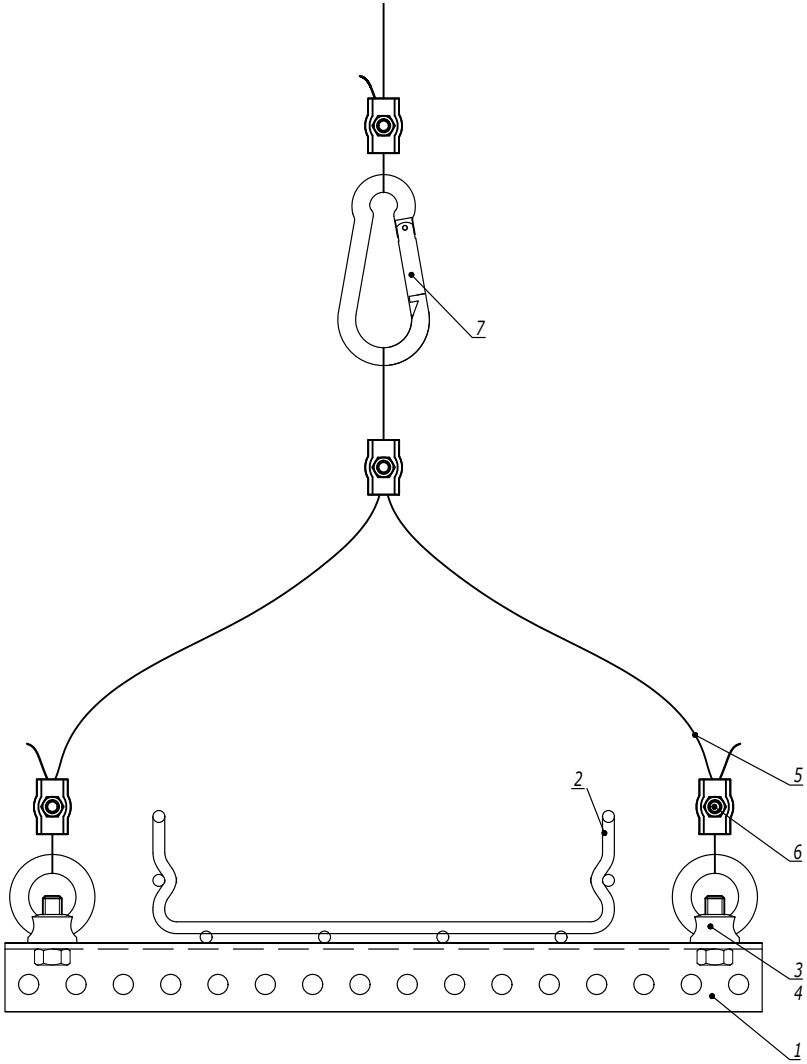


Таблица 1
Комплект "рым-болт с гайкой шестигранной"

| Поз. | Наименование | Код |
|---|---|---|
| 3 | Гайка шестигранной DIN 934 | CM111000 |
| 4 | Рым-болт DIN 580 | CM610063 |

Таблица 2
Комплект "рым-гайка с болтом с шестигранной головкой"

| Поз. | Наименование | Код |
|---|---|---|
| 3 | Болт с шестигранной головкой DIN 933 | CM081030 |
| 4 | Рым-гайка DIN 582 | CM609010 |

| Поз. | Наименование | Код | Кол. | Примечание |
|---|---|---|---|---|
| 1 | Профиль П-образный | | | |
| 2 | Лоток кабельный серии S5/F5 | | | |
| 3 | Болт с шестигранной головкой/гайка шестигранная | | | См. табл. 1, 2 |
| 4 | Рым-гайка DIN 582/рым-болт DIN 580 | | | |
| 5 | Трос стальной DIN 3055 | CM6255** | | |
| 6 | Зажим для троса Simplex/Duplex | CM6220**/ CM6230** | | |
| 7 | Карабин/такелажная скоба | CM6260**/ CM6070**/ CM631** | | |

Взаим. инв. №
Подпись и дата
Инв. № подл.

| Изм. | Кол.уч. | Лист | №док. | Подпись | Дата |
|---|---|---|---|---|---|

DKC-2018.M5.09

Монтаж между балками

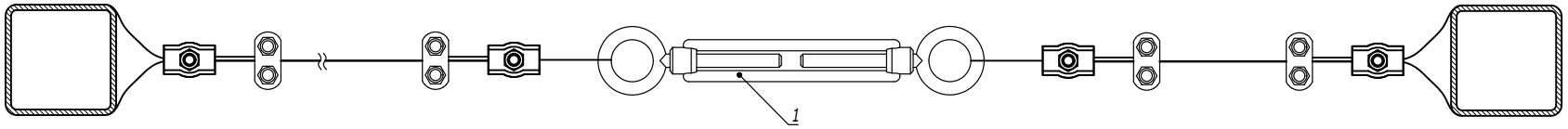


| Поз. | Наименование | Код | Кол. | Примечание |
|---|---|---|---|---|
| 1 | Тарлеп DIN 1480 | CM628***/<br>CM629***/<br>CM630*** | | |

| Изм. | Кол.уч. | Лист | №док. | Подпись | Дата |
|---|---|---|---|---|---|
| Разработал | | Тиунов И.А. | | | 09.18 |
| Проверил | | Чередниченко Г.А. | | | 09.18 |
| Утвердил | | Дядичко А.В. | | | 09.18 |

DKC-2018.M5.10

Натяжные конструкции с использованием троса

| Стадия | Лист | Листов |
|---|---|---|
| | 1 | 2 |

DKC

Взаим. инв. №

Подпись и дата

Инв. № подл.

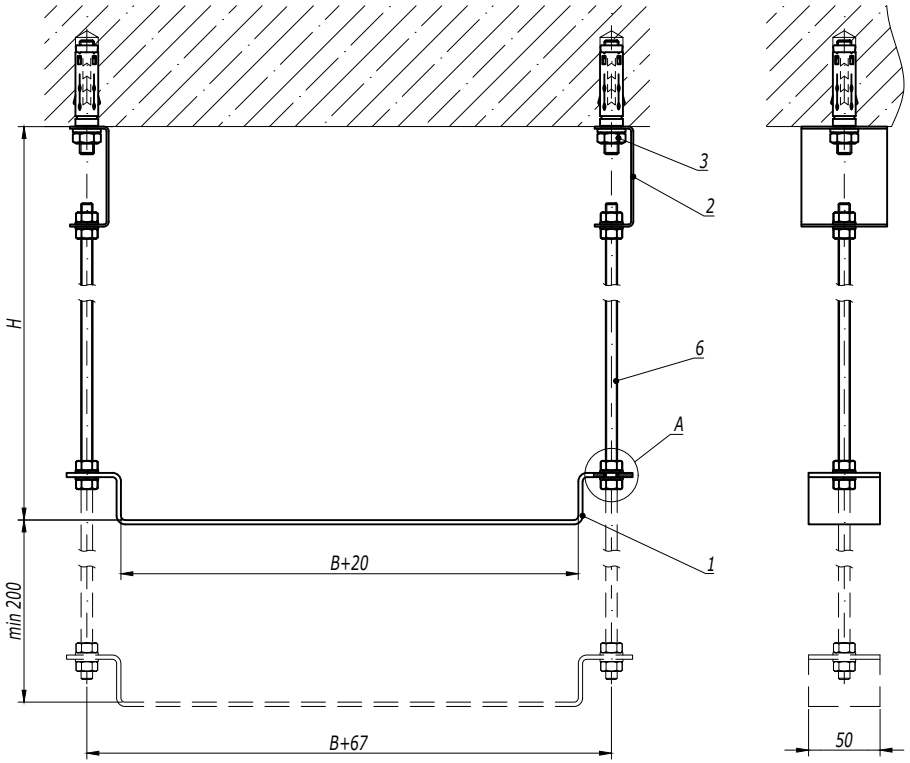


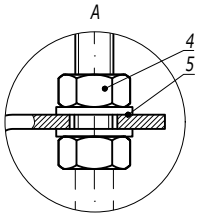


1. *H - высота подвеса.*
2. *B - ширина используемых лотков.*

| Поз. | Наименование | Код | Кол. | Примечание |
|---|---|---|---|---|
| 1 | Скоба BMM-10 | BMM10** | n | |
| 2 | Скоба BML-10 | BML1007 | 2 | |
| 3 | Анкер со шпилькой M10 | CM431060 | 2 | DKC-2018.M5.01 |
| 4 | Гайка шестигранная M8 | CM110800 | n·4+4 | |
| 5 | Шайба с узкими полями M8 | CM240800 | n·4+4 | |
| 6 | Шпилька резьбовая M8 DIN 975 | CM200801/ CM200802 | 2 | |

| Изм. | Кол.уч. | Лист | №док. | Подпись | Дата |
|---|---|---|---|---|---|
| Разработал | | Тиунов И.А. | | | 09.18 |
| Проверил | | Чередниченко Г.А. | | | 09.18 |
| Утвердил | | Дядичко А.В. | | | 09.18 |

DKC-2018.B5.06

Подвес на шпильках и скобе BMM-10 к бетонному перекрытию

| Стадия | Лист | Листов |
|---|---|---|
| | | 1 |

DKC

Взаим. инв. №

Подпись и дата

Инв. № подл.

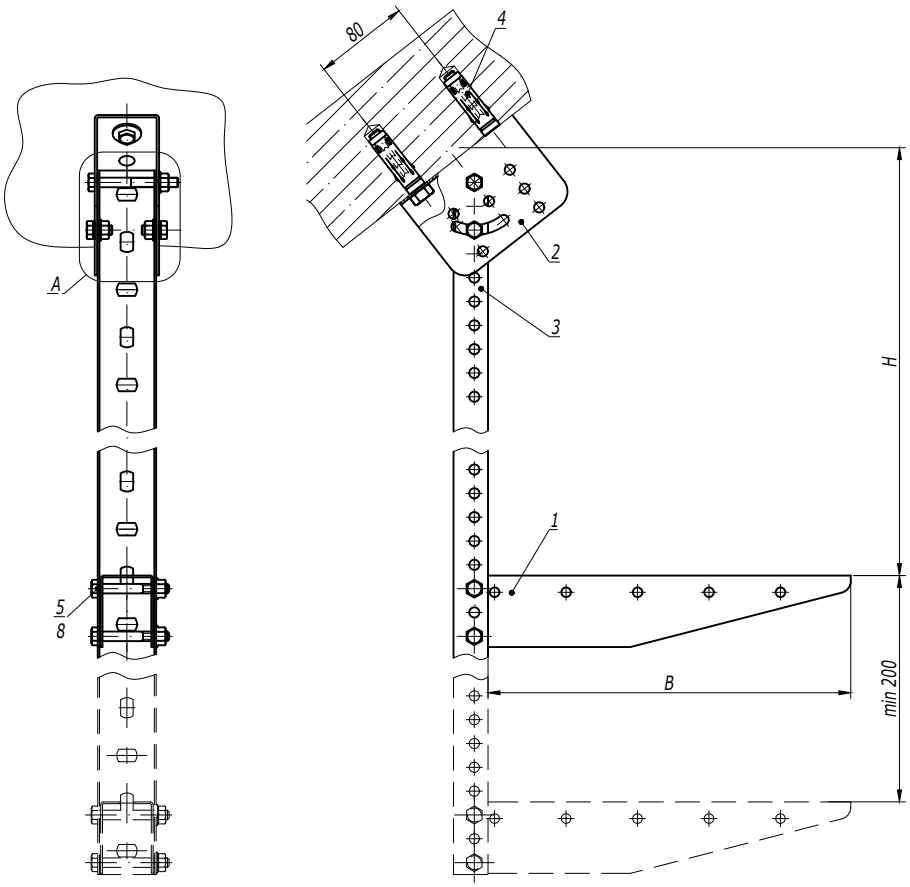


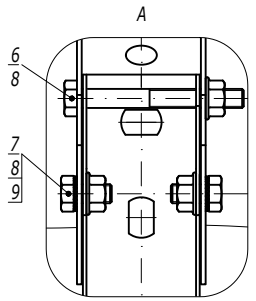


1. *H - высота подвеса.*
2. *B - ширина используемых лотков.*

| Поз. | Наименование | Код | Кол. | Примечание |
|---|---|---|---|---|
| 1 | Консоль BBM-50 | BBM50** | n | |
| 2 | Крепление к потолку BSV-29 | BSV2901 | 1 | |
| 3 | Профиль BPM-29 | BPM29** | 1 | |
| 4 | Анкер усиленный с болтом M10 | CM461065 | 2 | DKC-2018.M5.01 |
| 5 | Болт с частичной резьбой M8x60 DIN 931 | CM020860 | n·2 | |
| 6 | Болт с частичной резьбой M8x70 DIN 931 | CM020870 | 1 | |
| 7 | Болт с шестигранной головкой M8x16 DIN 933 | CM020816 | 2 | |
| 8 | Гайка с насечкой M8 DIN 6923 | CM100800 | n·2+3 | |
| 9 | Шайба стопорная M8 DIN 6798A | CM220800 | 2 | |

| Изм. | Кол.уч. | Лист | №док. | Подпись | Дата |
|---|---|---|---|---|---|
| Разработал | | Тиунов И.А. | | | 09.18 |
| Проверил | | Чередниченко Г.А. | | | 09.18 |
| Утвердил | | Дядичко А.В. | | | 09.18 |

DKC-2018.B5.10

Подвес на наклонной поверхности

| Стадия | Лист | Листов |
|---|---|---|
| | | 1 |

DKC

Взаим. инв. №

Подпись и дата

Инв. № подл.

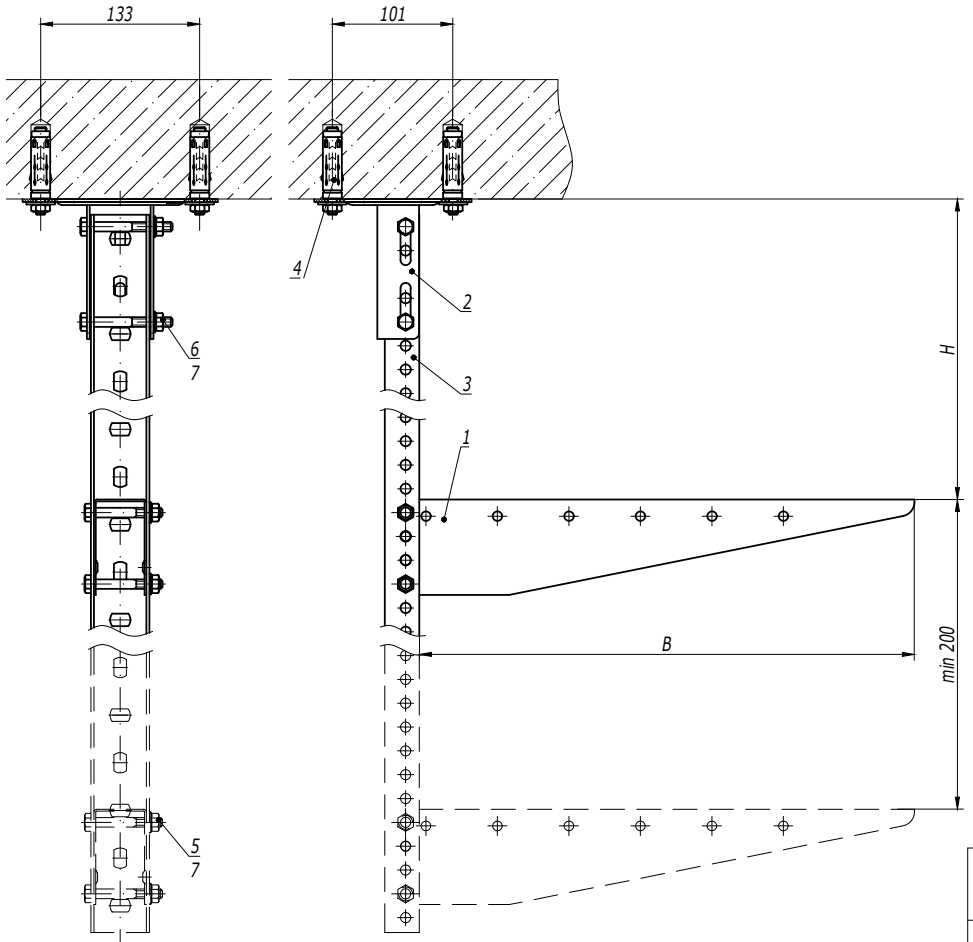


1. H - высота подвеса.
2. B - ширина используемых лотков.

| Поз. | Наименование | Код | Кол. | Примечание |
|---|---|---|---|---|
| 1 | Консоль BBM-50 | BBM50** | n | |
| 2 | Крепление к потолку BSF-29 | BSF2901 | 1 | |
| 3 | Профиль BPM-29 | BPM29** | 1 | |
| 4 | Стандартный анкер с болтом M10 | CM431060 | 4 | DKC-2018.M5.01 |
| 5 | Болт с частичной резьбой M8x60 DIN 931 | CM020860 | n·2 | |
| 6 | Болт с частичной резьбой M8x70 DIN 931 | CM020870 | 2 | |
| 7 | Гайка с насечкой M8 DIN 6923 | CM100800 | n·2+2 | |

| Изм. | Кол.уч. | Лист | №док. | Подпись | Дата |
|---|---|---|---|---|---|
| Разработал | | Тиунов И.А. | | | 09.18 |
| Проверил | | Чередниченко Г.А. | | | 09.18 |
| Утвердил | | Дядичко А.В. | | | 09.18 |

DKC-2018.B5.11

Подвес П-образного профиля к потолку

| Стадия | Лист | Листов |
|---|---|---|
| | | 1 |

DKC

Взаим. инв. №

Подпись и дата

Инв. № подл.

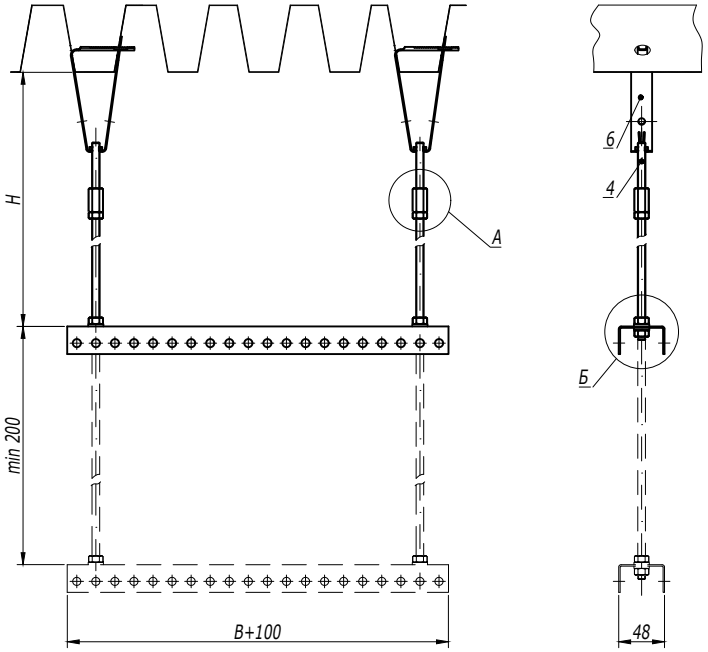


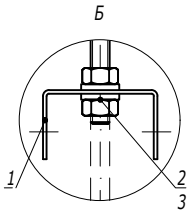


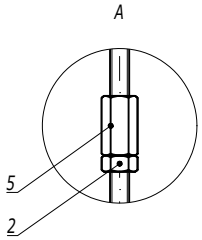


1. *H - высота подвеса.*
2. *B - ширина используемых лотков.*

| Поз. | Наименование | Код | Кол. | Примечание |
|---|---|---|---|---|
| 1 | Профиль BPL-29/BPM-29 | BPL29**/ BPM29** | n | |
| 2 | Гайка шестигранная M8 | CM110800 | n·4+2 | |
| 3 | Шайба с узкими полями M8 | CM240800 | n·4 | |
| 4 | Шпилька резьбовая M8 DIN 975 | CM200801/ CM200802 | 2 | |
| 5 | Соединительная гайка M8x25 | CM210825 | 2 | |
| 6 | Крепление к профнастилу | | | DKC-2018.M5.03 |

| Изм. | Кол.уч. | Лист | №док. | Подпись | Дата |
|---|---|---|---|---|---|
| Разработал | | Тиунов И.А. | | | 09.18 |
| Проверил | | Чередниченко Г.А. | | | 09.18 |
| Утвердил | | Дядичко А.В. | | | 09.18 |

DKC-2018.B5.12

Подвес на двух шпильках к профнастилу

| Стадия | Лист | Листов |
|---|---|---|
| | | 1 |

DKC

Взаим. инв. №

Подпись и дата

Инв. № подл.

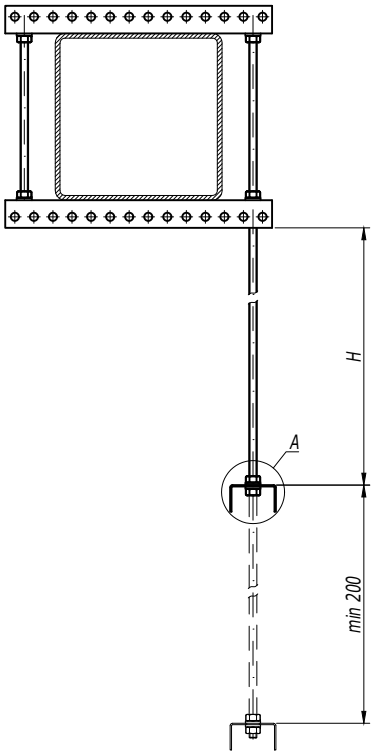


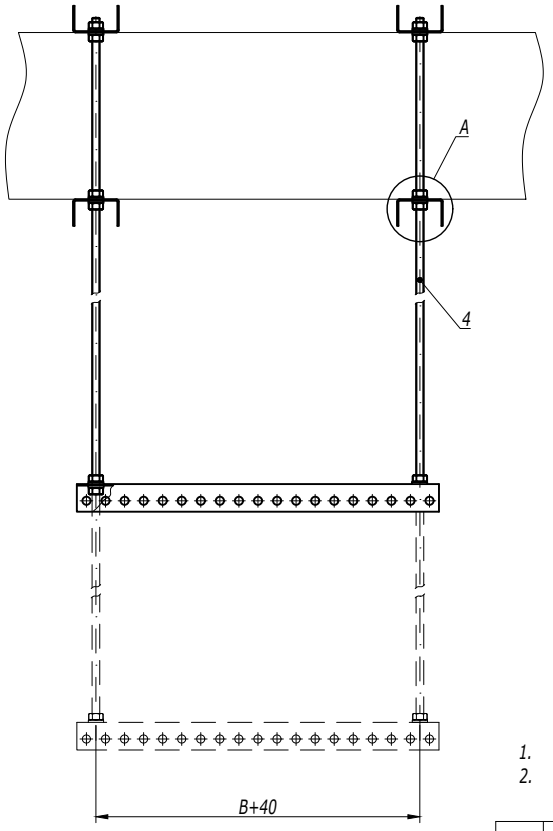


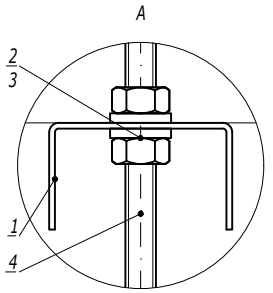


1. *H - высота подвеса.*
2. *B - ширина используемых лотков.*

| Поз. | Наименование | Код | Кол. | Примечание |
|---|---|---|---|---|
| 1 | Профиль BPL-29/BPM-29 | BPL29**/ BPM29** | n | |
| 2 | Гайка шестигранная M8 | CM110800 | n·4 | |
| 3 | Шайба с узкими полями M8 | CM240800 | n·4 | |
| 4 | Шпилька резьбовая M8DIN 975/976 | CM200801/ CM200802 | 2 | |

| Изм. | Кол.уч. | Лист | №док. | Подпись | Дата | DKC-2018.B5.14 | | | |
|---|---|---|---|---|---|---|---|---|---|
| Разработал | | Тиунов И.А. | | | 09.18 | Крепление балки с использованием подвеса на шпильках | Стадия | Лист | Листов |
| Проверил | | Чередниченко Г.А. | | | 09.18 | | | | 1 |
| Утвердил | | Дядичко А.В. | | | 09.18 | | DKC | | |

Взаим. инв. №
Подпись и дата
Инв. № подл.

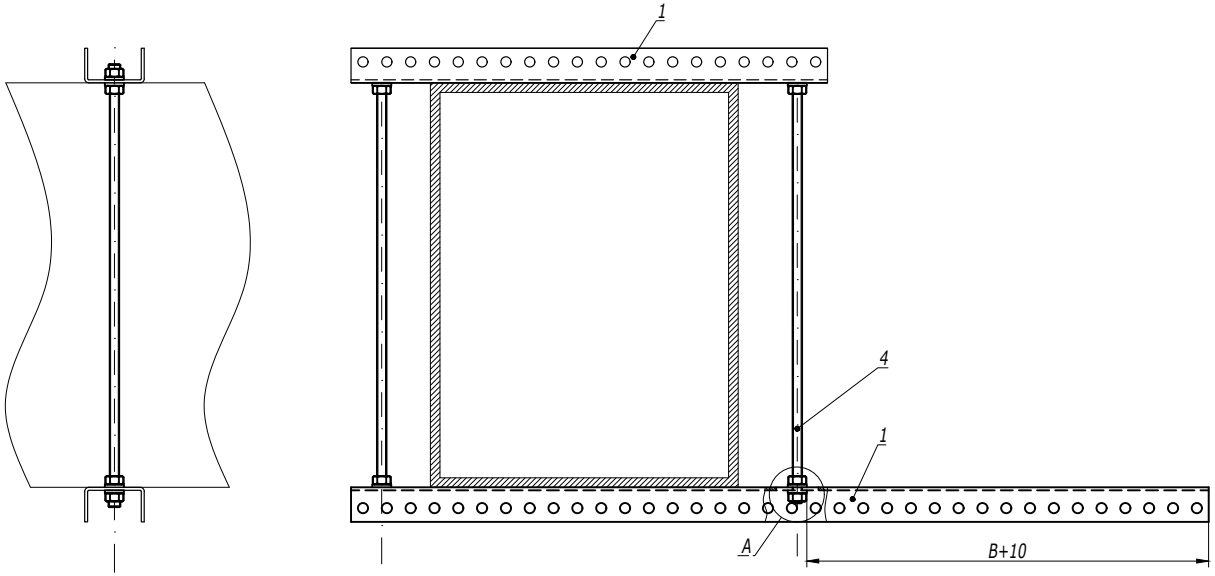


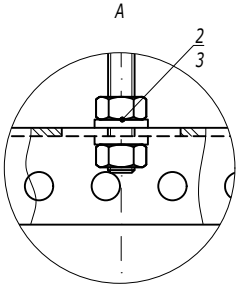


1. B - ширина используемых лотков.

| Поз. | Наименование | Код | Кол. | Примечание |
|---|---|---|---|---|
| 1 | Профиль ВРМ-29 | ВРМ29** | 2 | |
| 2 | Гайка шестигранная М8 | СМ110800 | 8 | |
| 3 | Шайба с узкими полями М8 | СМ240800 | 8 | |
| 4 | Шпилька резьбовая М8 DIN 975/976 | СМ200801 | 4 | |

| Изм. | Кол.уч. | Лист | №док. | Подпись | Дата |
|---|---|---|---|---|---|
| Разработал | | Тиунов И.А. | | | 09.18 |
| Проверил | | Чередниченко Г.А. | | | 09.18 |
| Утвердил | | Дядичко А.В. | | | 09.18 |

DKC-2018.B5.16

Опора вдоль балки

| Стадия | Лист | Листов |
|---|---|---|
| | 1 | 2 |

DKC

Взаим. инв. №

Подпись и дата

Инв. № подл.

Опора вдоль круглой балки

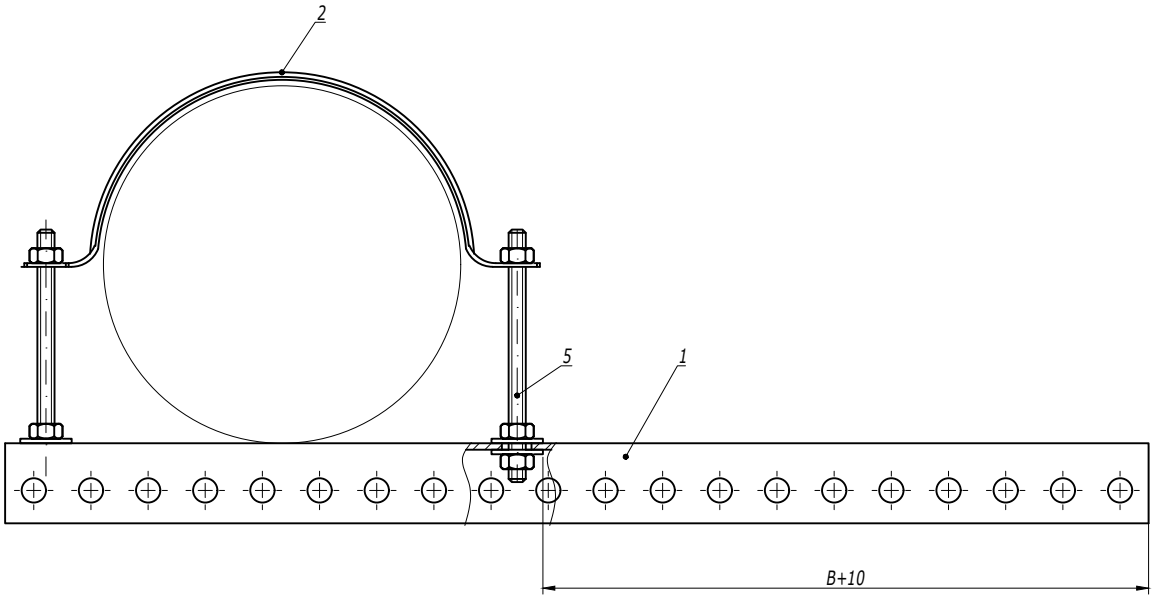


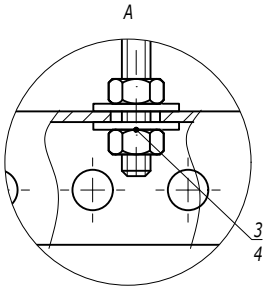


1. B - ширина используемых лотков.

| Поз. | Наименование | Код | Кол. | Примечание |
|---|---|---|---|---|
| 1 | Профиль ВРМ-29 | ВРМ29** | 1 | |
| 2 | Хомут для тяжелых нагрузок ВНТ-30 | ВНТ3*** | 1 | разделить на две части |
| 3 | Гайка шестигранная М6 DIN 934 | СМ110600 | 4 | |
| 4 | Шайба кузовная М6 DIN 9021 | СМ240600 | 4 | |
| 5 | Шпилька резьбовая М6 DIN 975/976 | СМ200601/ СМ200601 | | |

| Изм. | Кол.уч. | Лист | №док. | Подпись | Дата |
|---|---|---|---|---|---|

DKC-2018.B5.16

Лист 2

Взаим. инв. №

Подпись и дата

Инв. № подл.

Стойка из I-образного профиля и BPM-50

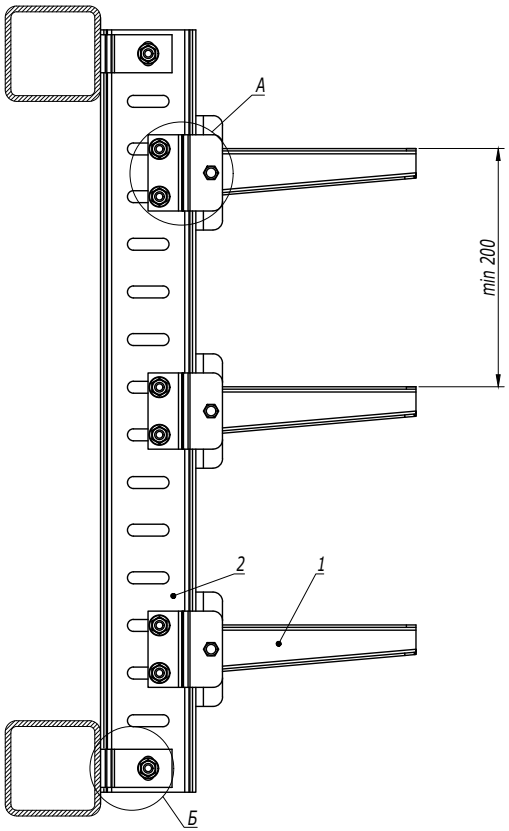


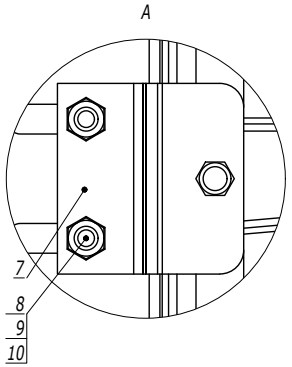


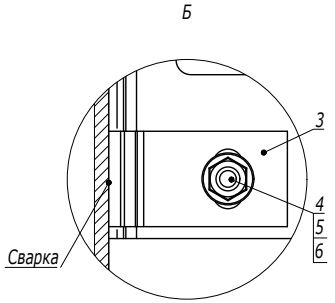


| Поз. | Наименование | Код | Кол. | Примечание |
|---|---|---|---|---|
| 1 | Консоль BBH-75 | BBH75** | n | |
| 2 | Профиль BPM-50 | BPM5010HDZ | 1 | |
| 3 | Пластина для крепления I-образного профиля к стене | BMD2032HDZ | 4 | |
| 4 | Болт с шестигранной головкой M12x40 DIN 933 | CM081240HDZ | 2 | |
| 5 | Гайка с насечкой M12 DIN 6923 | CM101200HDZ | 2 | |
| 6 | Шайба M12 DIN 125 | CM241200HDZ | 2 | |
| 7 | Соединительная пластина для консоли BBH-75 | | n | Поставляется в комплекте с консолью |
| 8 | Болт с шестигранной головкой M10x35 DIN 933 | | n·3 | |
| 9 | Гайка шестигранная M10 DIN 934 | | n·3 | |
| 10 | Шайба M10 DIN 125 | | n·3 | |

| Изм. | Кол.уч. | Лист | №док. | Подпись | Дата |
|---|---|---|---|---|---|

DKC-2018.B5.20



Взаим. инв. №
Подпись и дата
Инв. № подл.

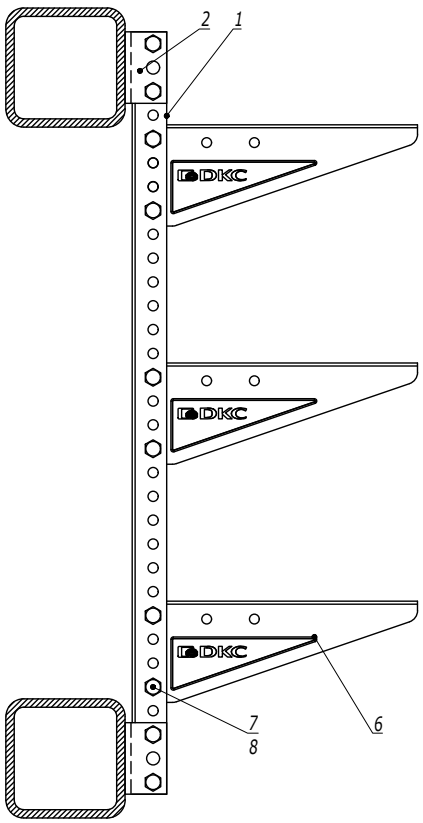


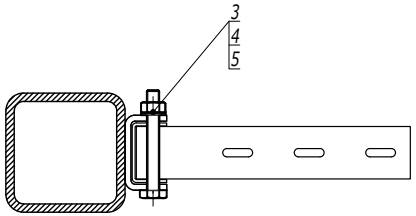


1. Сварной шов и крепление BSW-29, необходимо обработать цинковой спрей краской 37039HDZ.
2. Все коды приведены в исполнении 1.

| Поз. | Наименование | Код | Кол. | Примечание |
|---|---|---|---|---|
| 1 | Профиль П-образный BPM-29 | BPM29** | 1 | |
| 2 | Приварное крепление | BSW2901 | 2 | |
| 3 | Болт с шестигранной головкой M8x80 DIN 933 | CM080880 | 4 | |
| 4 | Шайба с узкими полями Ø8 DIN 125 | CM240800 | 4 | |
| 5 | Гайка шестигранная M8 DIN 934 | CM110800 | 4 | |
| 6 | Консоль BBM-50/BBL-30 | BBM50**/BBL30** | n | |
| 7 | Болт с шестигранной головкой и частичной резьбой M8x60 | CM020860 | 2n | |
| 8 | Гайка с насечкой, препятствующей откручиванию M8 | CM100800 | 2n | |

Изм. Кол.уч. Лист №док. Подпись Дата

DKC-2018.B5.20

Лист 4

Взаим. инв. № | Подпись и дата | Инв. № подл.

Стойка из I-образного профиля
Консоль BBD-41

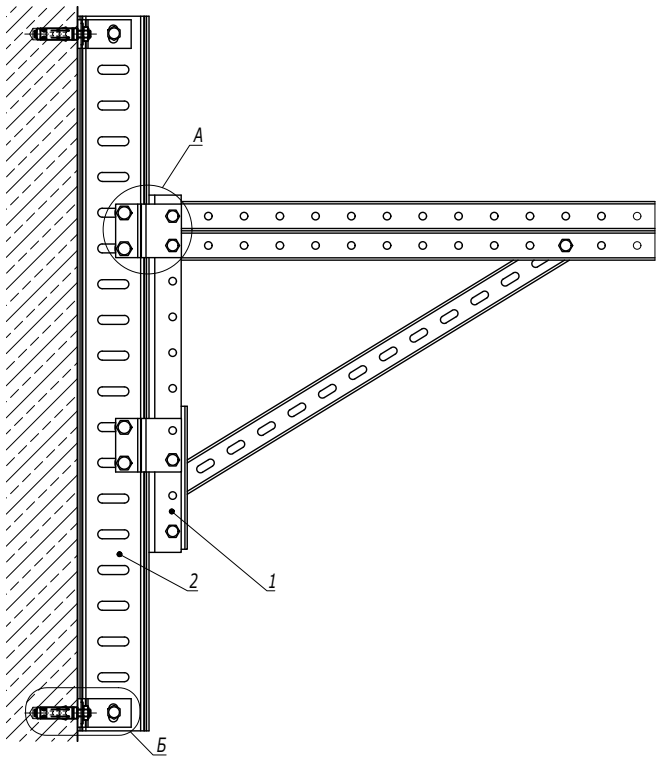


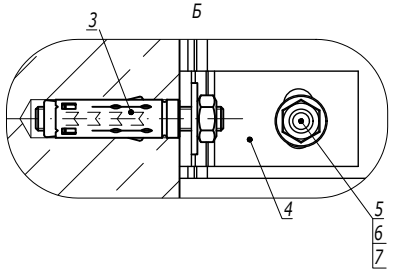


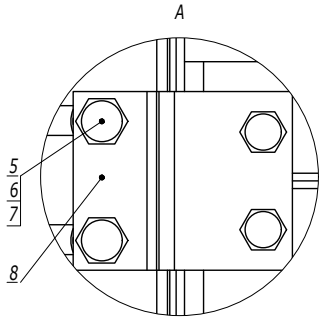


| Поз. | Наименование | Код | Кол. | Примечание |
|---|---|---|---|---|
| 1 | Консоль BBD-41 | BBD41** | 1 | |
| 2 | Профиль BPM-50 | BPM50** | 1 | |
| 3 | Анкер стандартный со шпилькой M10 | CM441060 | 4 | DKC-2018.M5.01 |
| 4 | Пластина для крепления I-образного профиля к стене | BMD2032HDZ | 4 | |
| 5 | Болт с шестигранной головкой M12x40 DIN 933 | CM081240HDZ | 6 | |
| 6 | Гайка с насечкой M12 DIN 6923 | CM101200HDZ | 6 | |
| 7 | Шайба M12 DIN 125 | CM241200 | 6 | |
| 8 | Соединительная пластина для консоли BBD-41 | BMD2001HDZ | 2 | |

| Изм. | Кол.уч. | Лист | №док. | Подпись | Дата | DKC-2018.B5.21 | Лист 4 |
|---|---|---|---|---|---|---|---|

Взаим. инв. №
Подпись и дата
Инв. № подл.

Вертикальный монтаж

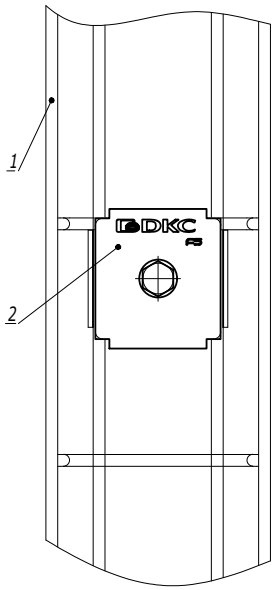


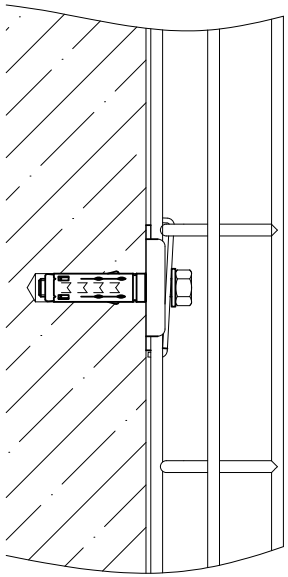

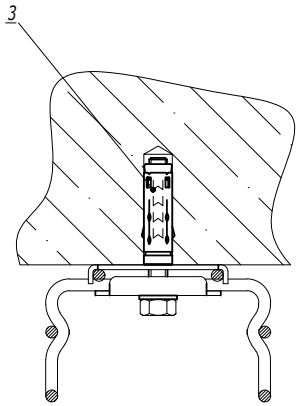


1. *Для лотка шириной 150мм крепления расположить в шахматном порядке.

| Поз. | Наименование | Код | Кол. | Примечание |
|---|---|---|---|---|
| 1 | Лоток проволочный шириной 100-600 мм | | | |
| 2 | Пластина для подвеса проволочного лотка на шпильке | FC37311 | 2 | |
| 3 | Стандартный анкер с болтом М8 | CM430850 | 1 | DKC-2018.M5.01 |

| Изм. | Кол.уч. | Лист | №док. | Подпись | Дата |
|---|---|---|---|---|---|

DKC-2018.F5.13

Лист 2

Взаим. инв. № | Подпись и дата | Инв. № подл.

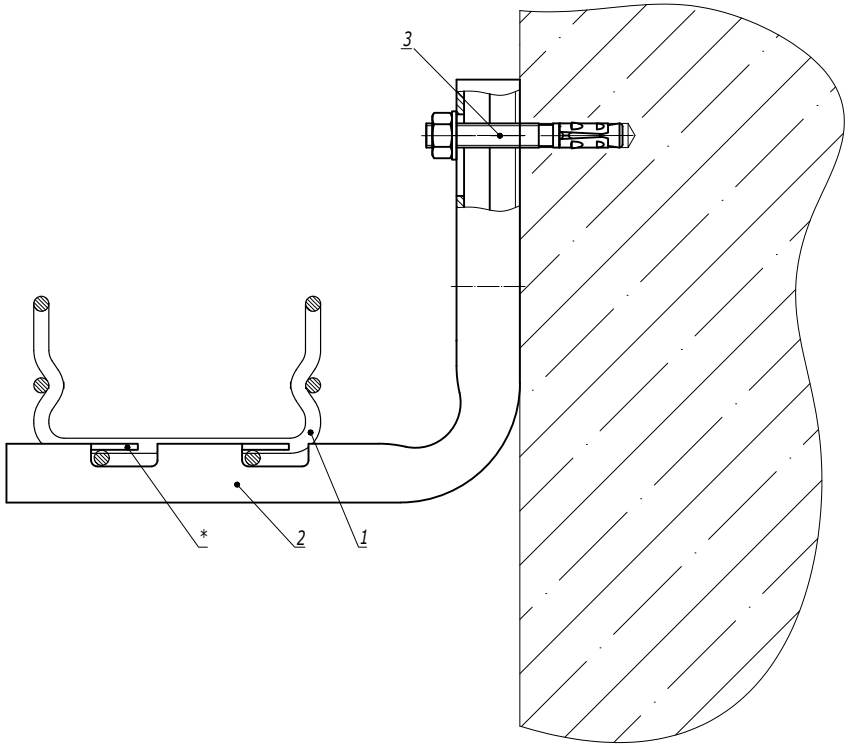


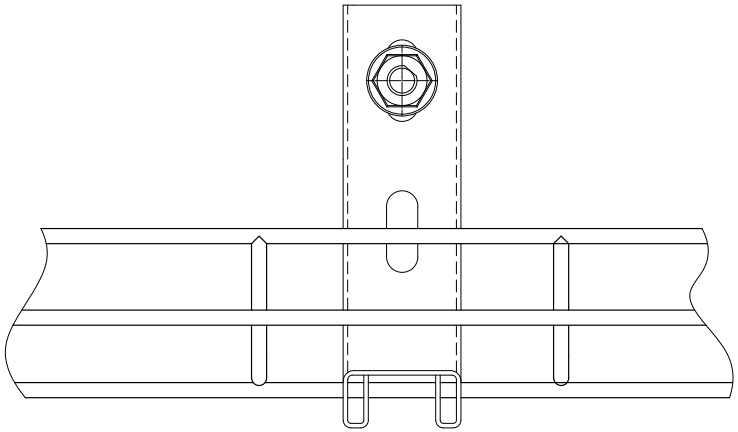

1. * Для фиксации лотка на держателе произвести загиб лепестков.

| Поз. | Наименование | Код | Кол. | Примечание |
|---|---|---|---|---|
| 1 | Лоток проволочный шириной 100-400 мм | | | |
| 2 | Консоль FBC-30 | FBC30** | 1 | |
| 3 | Усиленный клиновой анкер M8x65 | CM480865 | 1 | DKC-2018.M5.01 |

| Изм. | Кол.уч. | Лист | №док. | Подпись | Дата |
|---|---|---|---|---|---|
| Разработал | | Тиунов И.А. | | | 09.18 |
| Проверил | | Чередниченко Г.А. | | | 09.18 |
| Утвердил | | Дядичко А.В. | | | 09.18 |

DKC-2018.F5.15

Крепление проволочного лотка шириной 100-400 мм на консоли FBC-30

| Стадия | Лист | Листов |
|---|---|---|
| | | 1 |

DKC

Взаим. инв. №

Подпись и дата

Инв. № подл.