## Крепление монтажного профиля к строительной конструкции (тип 4)

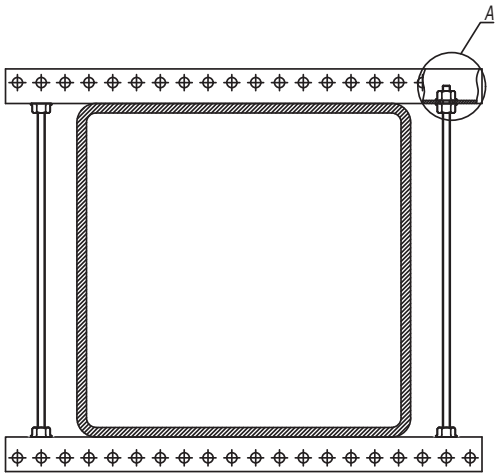


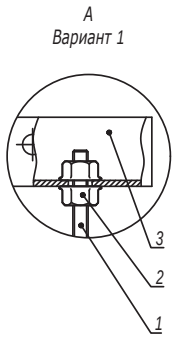


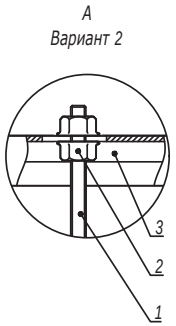


| Поз. | Наименование | Код | Кол. | Примечание |
|---|---|---|---|---|
| 1 | Шпилька резьбовая М8 | СМ2008** | | |
| 2 | Гайка с насечкой, препятствующей откручиванию М8 | СМ100800 | | |
| | Вариант 1 | | | |
| 3 | Профиль П-образный ВРМ-29 | ВРМ29** | | |
| | Вариант 2 | | | |
| 3 | Профиль С-образный 41х21 | ВРМ21** | | |

| Изм. | Кол.уч. | Лист | №док. | Подпись | Дата |
|---|---|---|---|---|---|

DKC-2017.FCL.05

Лист 4

Взаим. инв. №

Подпись и дата

Инв. № подл.

Прокладка вдоль/поперек строительной балки (вариант 3)

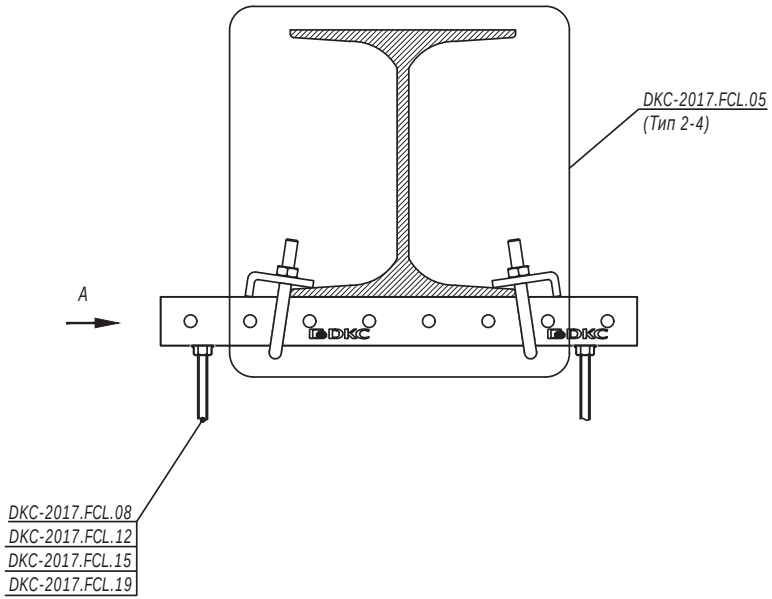


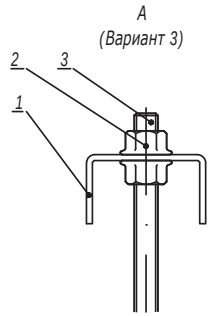


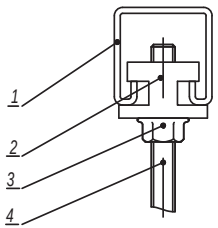


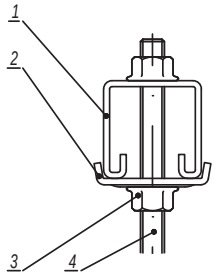


1. Монтаж к опорной поверхности согласно DKC-2017.FCL.05 (Тип 2-4).

| Поз. | Наименование | Код | Кол. | Примечание |
|---|---|---|---|---|
| | Вариант 1 | | | |
| 1 | Профиль С-образный | BPM21**/ BPM41**/ BPD21**/ BPD41** | | |
| 2 | Гайка для монтажная | CM34**** | | |
| 3 | Гайка с насечкой, препятствующей откручиванию DIN6923 | CM10**** | | |
| 4 | Шпилька DIN975/976 | CM20**** | | |
| | Вариант 2 | | | |
| 1 | Профиль С-образный | BPM21**/ BPM41**/ BPD21**/ BPD41** | | |
| 2 | Пластина монтажная для С-образных профилей | BHM4141HDZL | | |
| 3 | Гайка с насечкой, препятствующей откручиванию DIN6923 | CM10**** | | |
| 4 | Шпилька DIN975/976 | CM20**** | | |
| | Вариант 3 | | | |
| 1 | Профиль П-образный | BPM29** | | |
| 2 | Гайка с насечкой, препятствующей откручиванию DIN6923 | CM10**** | | |
| 3 | Шпилька DIN975/976 | CM20**** | | |



Инв. № подл. | Подпись и дата | Взаим. инв. №