Установка проводника на скатной кровле

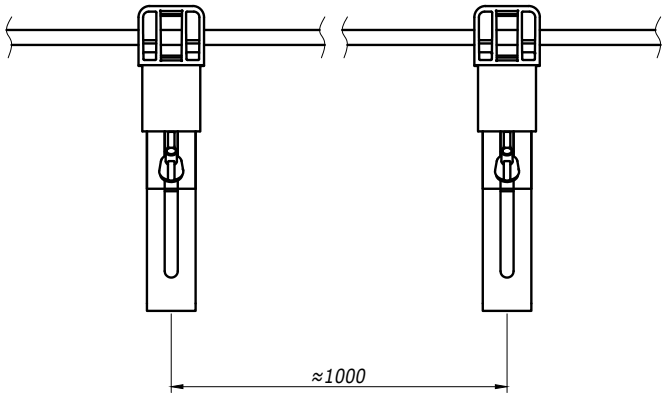

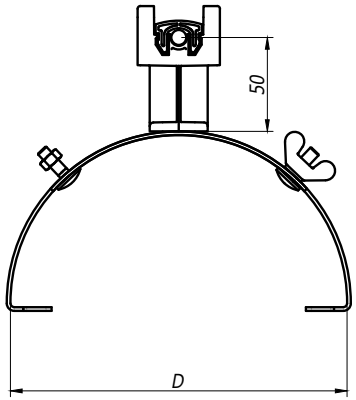

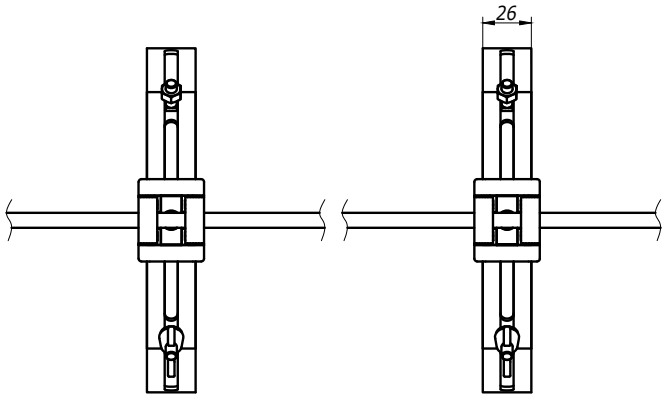

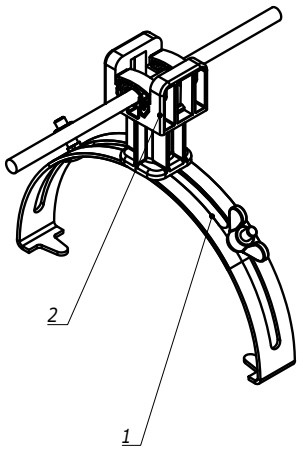

Поз.	Наименование	Код	Кол.	Примечание
1	Коньковый регулируемый зажим с пластиковым держателем	ND2204		D=200...250
2	Пруток 8 мм	NC1008/NC1008 CU/NC1008CC		

1. Проводник крепится простым защелкиванием.

Изм.	Лист	N° докум.	Подп.	Дата	DKC-2023.J.05	Лист 6

Формат А3

Взам. инв. №

Подпись и дата

Инв. № подл.

Установка проводника на скатной кровле

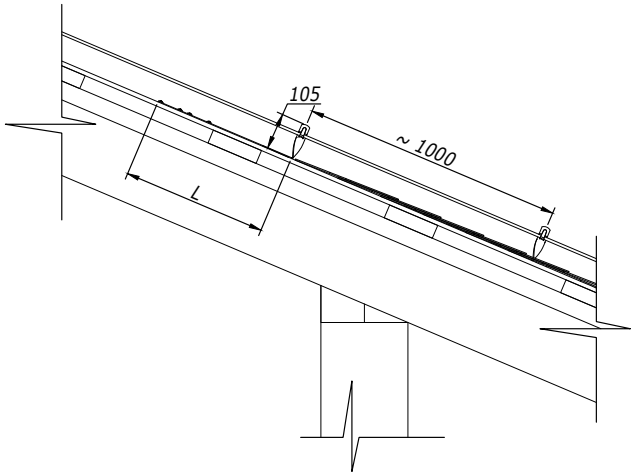

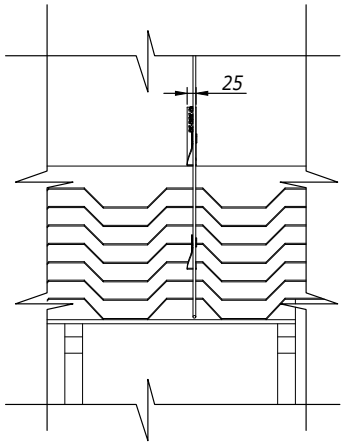

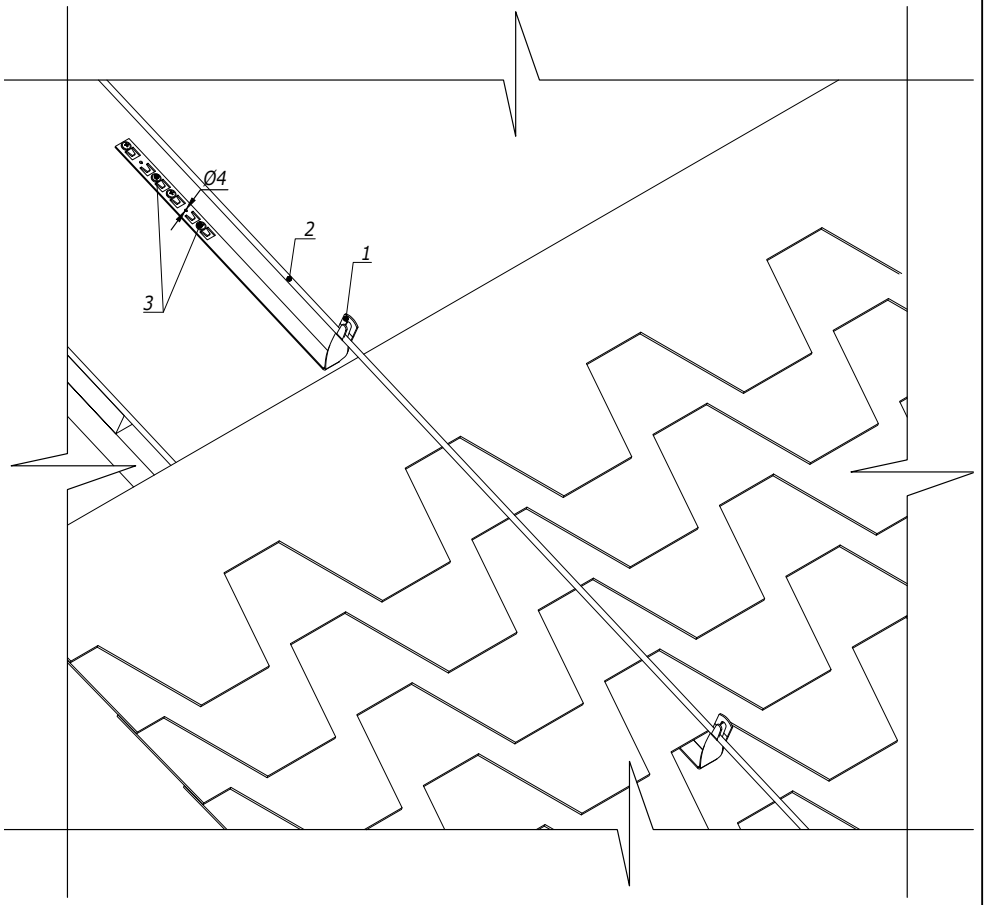

Поз.	Наименование	Код	Кол.	Примечание
1	Скрученный держатель под черепицу	ND22**	1	L=330; 415; 450 мм
2	Пруток	NC1008/NC1010 /NC1095AL		
3	Кровельный саморез Ø4 мм			

1. Крепление металлического держателя под черепицу возможно двумя способами:
   a. отогнуть язычок держателя на 45° и завести под черепицу;
   b. применять кровельные саморезы.
2. Проводник крепить при помощи плоскогубцев.

Изм.	Лист	N° докум.	Подп.	Дата	DKC-2023.J.05	Лист 8

Взам. инв. N° | Подпись и дата | Инв. N° подл.

Формат А3