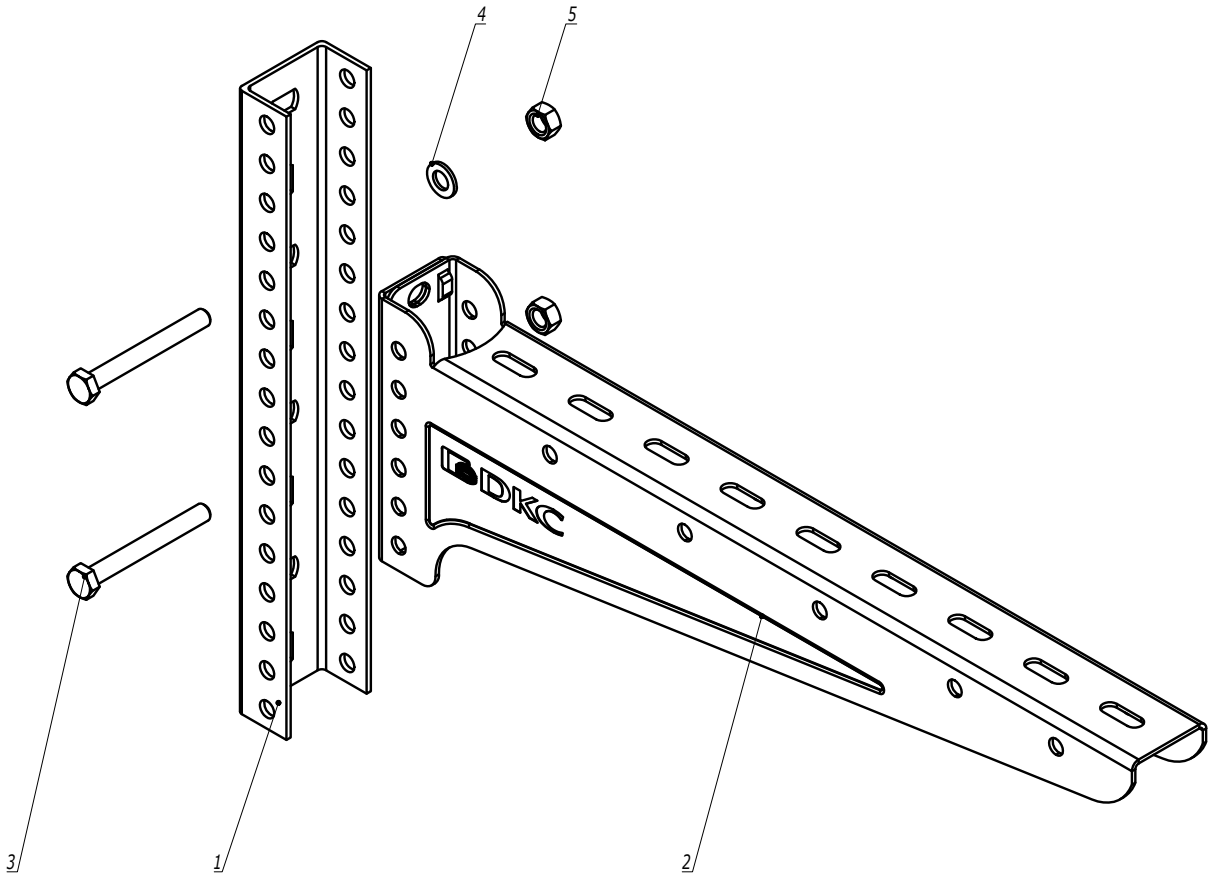


| Поз. | Наименование | Код | Кол. | Примечание |
|---|---|---|---|---|
| 1 | Профиль П-обр. BPL-29/BPM-29 | | 1 | |
| 2 | Консоль BBN-40/BBN-50/BBN-60 | | 1 | |
| 3 | Болт с шестигранной головкой M8x70 | CM020870 | 2 | |
| 4 | Шайба с узкими полями M8 DIN125 | CM240800 | 2 | |
| 5 | Гайка шестигранная M8 DIN934 | CM110800 | 2 | |

| Изм. | Кол.уч. | Лист | №док. | Подпись | Дата |
|---|---|---|---|---|---|
| Разработал | | Тиунов И.А. | | | 02.21 |
| Проверил | | Чередниченко Г.А. | | | 02.21 |
| Утвердил | | Дядичко А.В. | | | 02.21 |

DKC-2021.B5.32

Монтаж консоли BBN-40/BBN-50/BBN-60 в П-обр. профиль

| Стадия | Лист | Листов |
|---|---|---|
| | | 1 |

DKC

Взаим. инв. №

Подпись и дата

Инв. № подл.

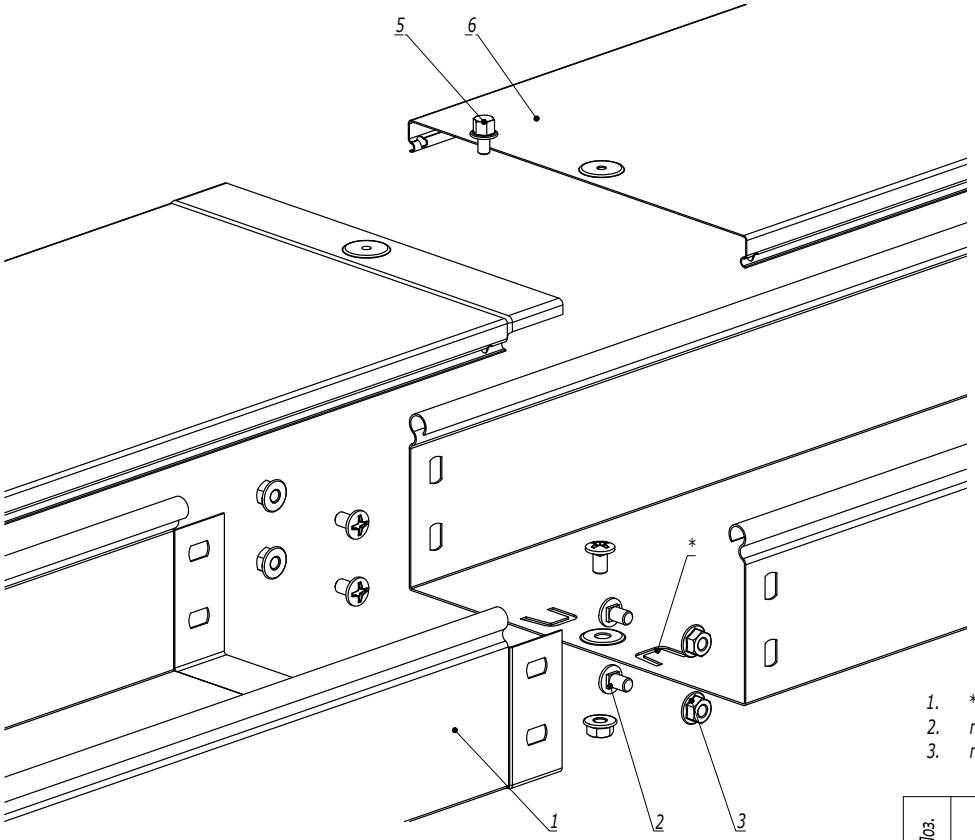


1. * - пластины необходимо подгибать наружу и вставлять в перфорацию ответной части лотка.
2. n=1 для высоты борта 50 мм.
3. n=2 для высоты борта 80, 100 мм.

| Поз. | Наименование | Код | Кол. | Примечание |
|---|---|---|---|---|
| | Комплектация для лотка | | | |
| 1 | Лоток кабельный | | 2 | |
| 2 | Винт с крестообразным шлицем М6х10 | СМ010610 | n·2+1 | |
| 3 | Гайка с насечкой М6 DIN 6923 | СМ100600 | n·2+1 | |
| | Комплектация для лотка | | | |
| 4 | Крышка на лоток | | 1 | |
| 5 | Винт для электрического соединения М5 | СМ030508 | 1 | |

| Изм. | Кол.уч. | Лист | №док. | Подпись | Дата |
|---|---|---|---|---|---|
| Разработал | | Тиунов И.А. | | | 09.18 |
| Проверил | | Чередниченко Г.А. | | | 09.18 |
| Утвердил | | Дядичко А.В. | | | 09.18 |

DKC-2018.S5.01

Соединение лотка "папа-мама"

| Стадия | Лист | Листов |
|---|---|---|
| | | 1 |

DKC

Формат А3

Взаим. инв. №

Подпись и дата

Инв. № подл.

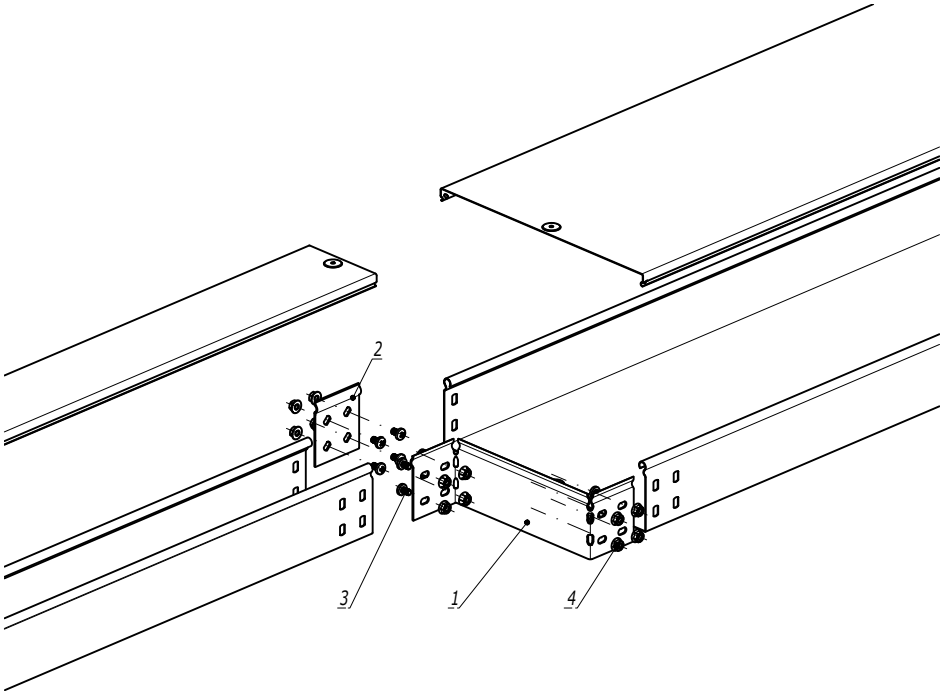


1. n=1 для высоты борта (H) 50 мм.
2. n=2 для высоты борта (H) 80, 100 мм.

| Поз. | Наименование | Код | Кол. | Примечание |
|---|---|---|---|---|
| | Комплектация для аксессуара | | | |
| 1 | Редукция упрощённая | | 1 | |
| 2 | Пластина крепежная GTO | | 1 | |
| 3 | Винт с крестообразным шлицем М6х10 | СМ010610 | п·6 | |
| 4 | Гайка с насечкой М6 DIN 6923 | СМ100600 | п·6 | |

| Изм. | Кол.уч. | Лист | №док. | Подпись | Дата | DKC-2018.S5.04 | | |
|---|---|---|---|---|---|---|---|---|
| Разработал | | Тиунов И.А. | | | 09.18 | | | |
| Проверил | | Чередниченко Г.А. | | | 09.18 | Переход по ширине упрощенный | Стадия | Лист | Листов |
| | | | | | | | | 1 |
| Утвердил | | Дядичко А.В. | | | 09.18 | | DKC | | |

Взаим. инв. №
Подпись и дата
Инв. № подл.

Формат А3

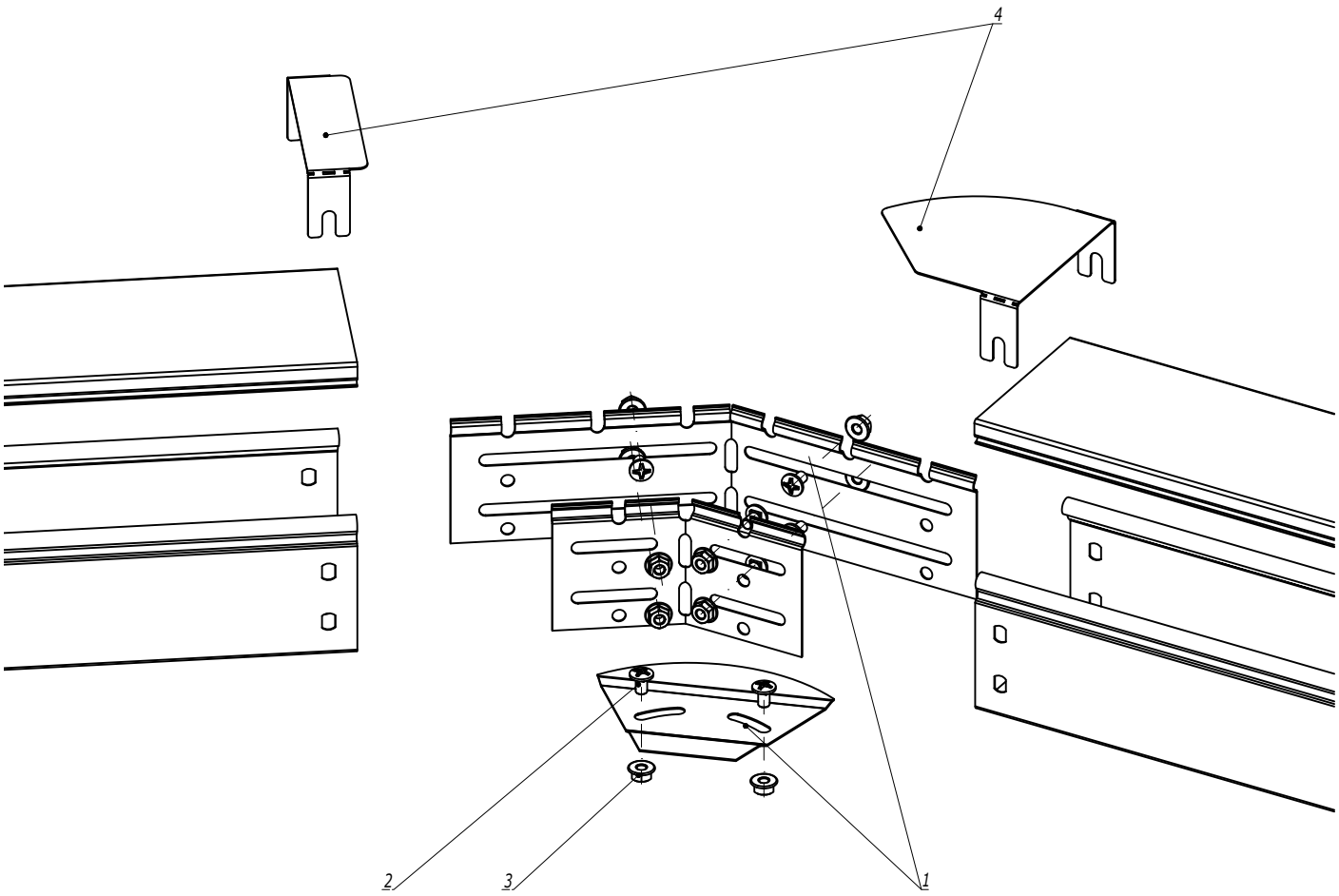


1. n=1 для высоты борта (H) 50 мм.
2. n=2 для высоты борта (H) 80, 100 мм.

| Поз. | Наименование | Код | Кол. | Примечание |
|---|---|---|---|---|
| | Комплектация для аксессуара | | | |
| 1 | Угол горизонтальный изменяемый CPO | | 1 | |
| 2 | Винт с крестообразным шлицем M6x10 | CM010610 | n·4+2 | |
| 3 | Гайка с насечкой M6 DIN 6923 | CM100600 | n·4+2 | |
| 4 | Крышка для угла горизонтального изменяемого CPO | | 1 | |

| Изм. | Кол.уч. | Лист | №док. | Подпись | Дата |
|---|---|---|---|---|---|
| Разработал | | Тиунов И.А. | | | 09.18 |
| Проверил | | Чередниченко Г.А. | | | 09.18 |
| | | | | | |
| Утвердил | | Дядичко А.В. | | | 09.18 |

DKC-2018.S5.06

Угол горизонтальный 0-44°

| Стадия | Лист | Листов |
|---|---|---|
| | 1 | 2 |

DKC

Формат А3

Взаим. инв. №

Подпись и дата

Инв. № подл.

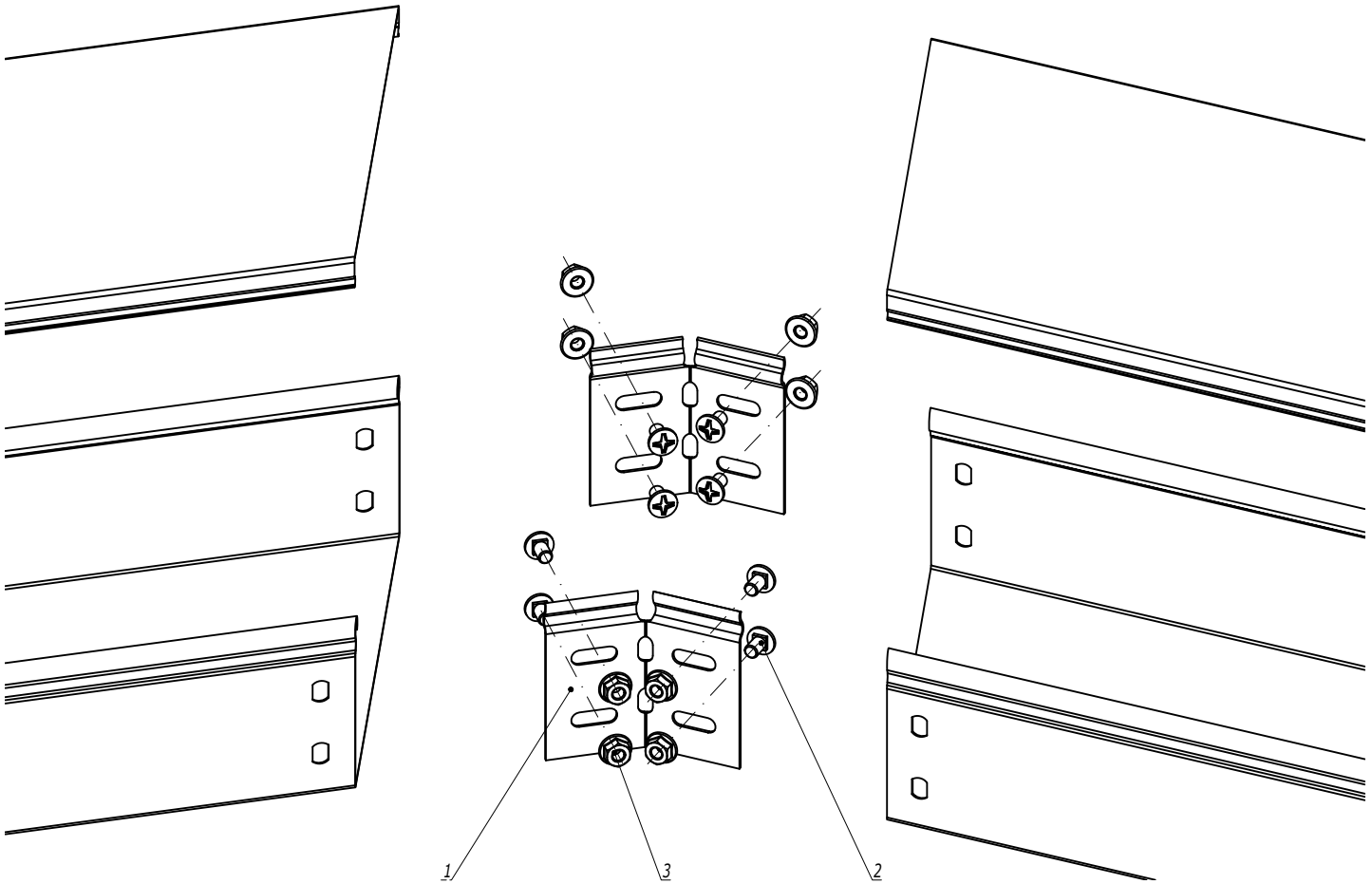


| Поз. | Наименование | Код | Кол. | Примечание |
|---|---|---|---|---|
| | Комплектация для аксессуара | | | |
| 1 | Соединитель регулируемый горизонтальный | | 1 | |
| 2 | Винт с крестообразным шлицем М6х10 | СМ010610 | n·4 | |
| 3 | Гайка с насечкой М6 DIN 6923 | СМ100600 | n·4 | |

1. n=1 для высоты борта (H) 50 мм.
2. n=2 для высоты борта (H) 80, 100 мм.
3. Для осуществления поворота по данной схеме необходимо отрезать кабельные лотки под нужным углом.

| Изм. | Кол.уч. | Лист | №док. | Подпись | Дата | DKC-2018.S5.06 | Лист 2 |
|---|---|---|---|---|---|---|---|

Формат А3

Взаим. инв. № | Подпись и дата | Инв. № подл.

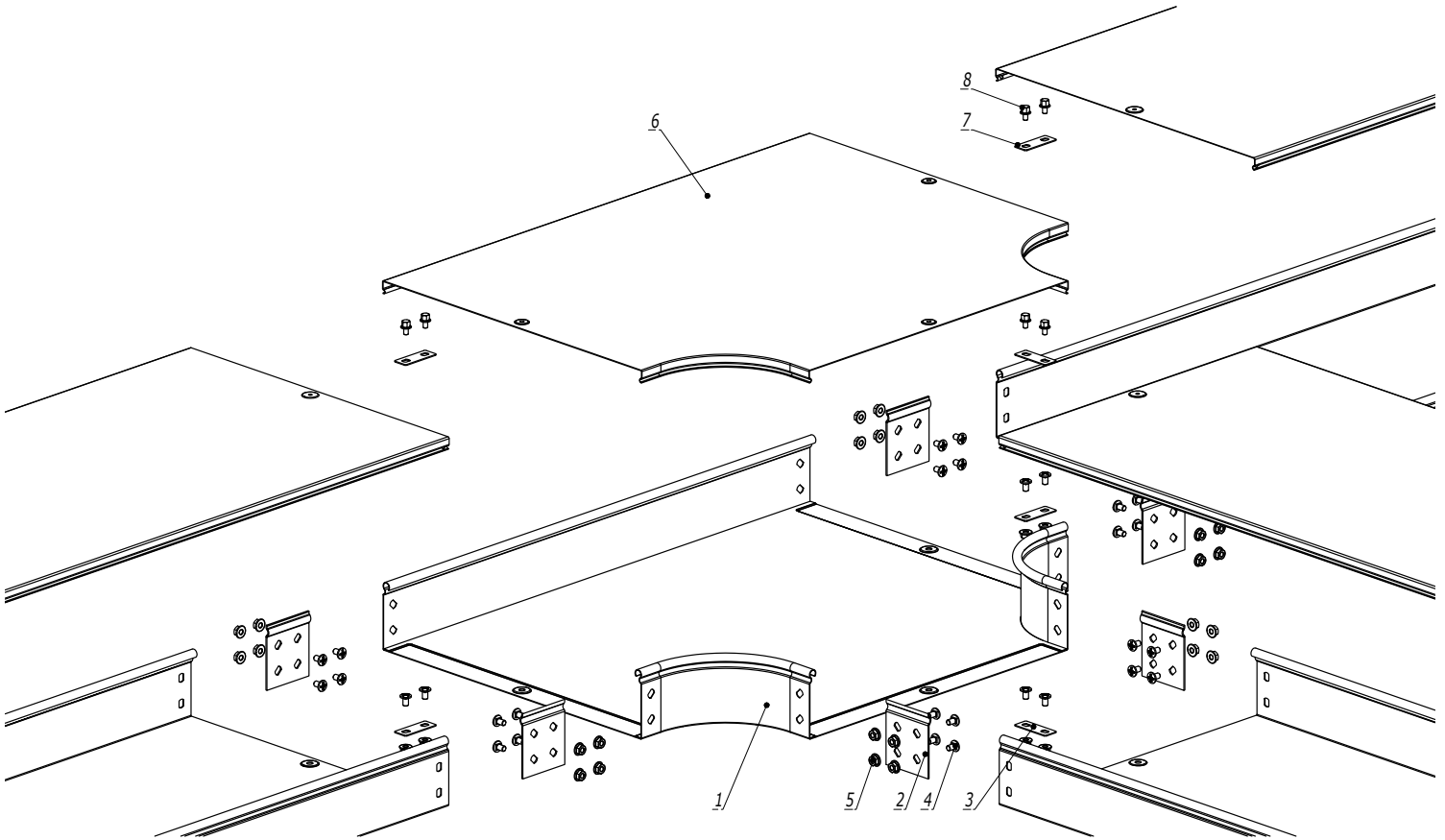


| Поз. | Наименование | Код | Кол. | Примечание |
|---|---|---|---|---|
| | Состав комплектного аксессуара | | | |
| 1 | Ответвитель Т-образный DPT | | 1 | Код комплекта: 361**К |
| 2 | Пластина крепежная GTO | | 6 | |
| 3 | Пластина для заземления PTCE | | 3 | |
| 4 | Винт с крестообразным шлицем М6х10 | | n·12+6 | |
| 5 | Гайка с насечкой М6 DIN 6923 | | n·12+6 | |
| | Комплектация для крышки | | | |
| 6 | Крышка на ответвитель Т-образный DPT | | 1 | |
| 7 | Пластина для заземления PTCE | 37501 | 3 | |
| 8 | Винт для электрического соединения М5х8 | СМ030508 | 6 | |

1. n=1 для высоты борта (H) 50 мм.
2. n=2 для высоты борта (H) 80, 100 мм.

| Изм. | Кол.уч. | Лист | №док. | Подпись | Дата |
|---|---|---|---|---|---|
| Разработал | | Тиунов И.А. | | | 09.18 |
| Проверил | | Чередниченко Г.А. | | | 09.18 |
| Утвердил | | Дядичко А.В. | | | 09.18 |

DKC-2018.S5.07

Ответвитель Т-образный DPT

| Стадия | Лист | Листов |
|---|---|---|
| | | 1 |

DKC

Формат А3

Взаим. инв. №

Подпись и дата

Инв. № подл.

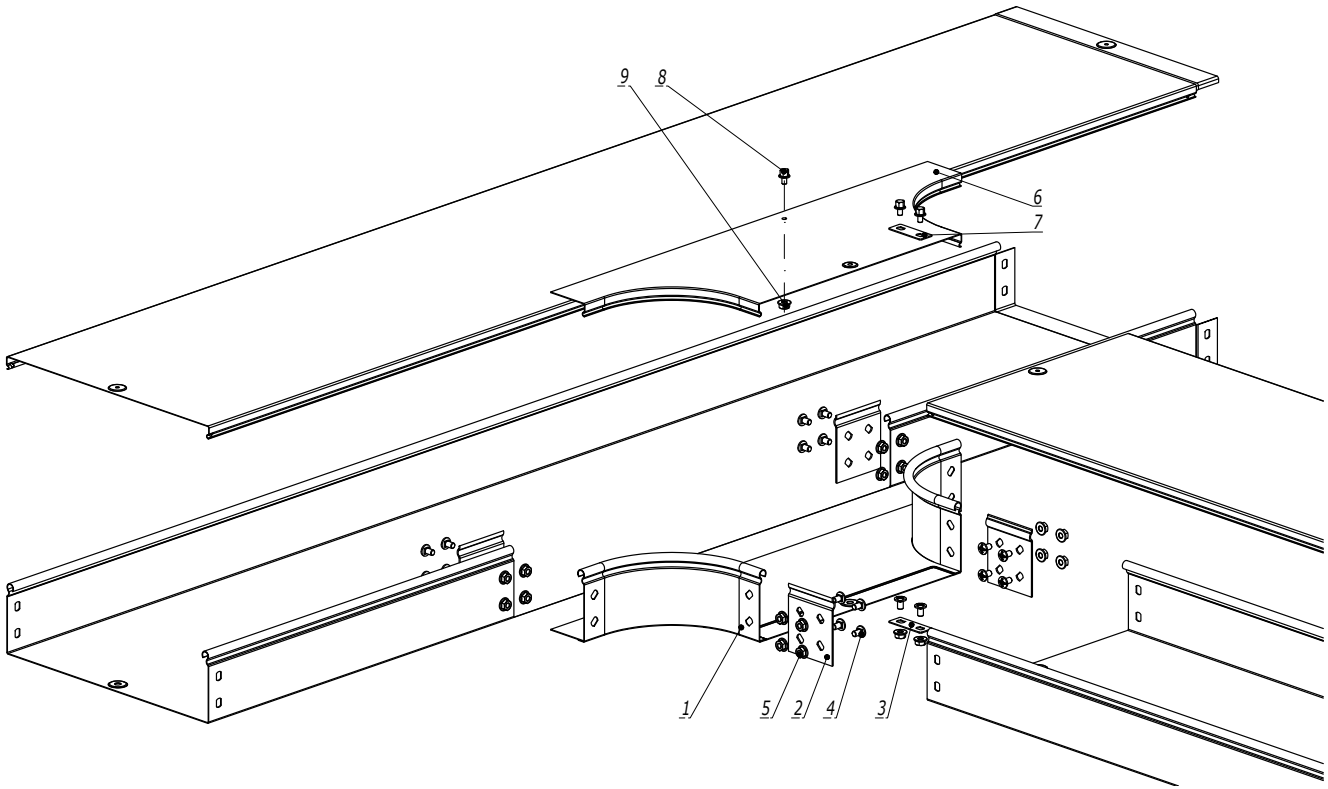


| Поз. | Наименование | Код | Кол. | Примечание |
|---|---|---|---|---|
| | Состав комплектного аксессуара | | | |
| 1 | Ответвитель Т-образный DL | | 1 | Код комплекта: 362**K |
| 2 | Пластина крепежная GTO | | 4 | |
| 3 | Пластина для заземления PTCE | | 1 | |
| 4 | Винт с крестообразным шлицем M6x10 | | n·8+2 | |
| 5 | Гайка с насечкой M6 DIN 6923 | | n·8+2 | |
| | Комплектация для крышки | | | |
| 6 | Крышка на ответвитель Т-образный DL | | 1 | |
| 7 | Пластина для заземления PTCE | 37501 | 1 | |
| 8 | Винт для электрического соединения M5x8 | CM030508 | 3 | |
| 9 | Гайка с насечкой M5 DIN 6923 | CM100500 | 1 | |

1. n=1 для высоты борта (H) 50 мм.
2. n=2 для высоты борта (H) 80, 100 мм.

| Изм. | Кол.уч. | Лист | №док. | Подпись | Дата |
|---|---|---|---|---|---|
| Разработал | | Тиунов И.А. | | | 09.18 |
| Проверил | | Чередниченко Г.А. | | | 09.18 |
| Утвердил | | Дядичко А.В. | | | 09.18 |

DKC-2018.S5.08

Ответвитель Т-образный DL

| Стадия | Лист | Листов |
|---|---|---|
| | | 1 |

DKC

Формат А3

Взаим. инв. №

Подпись и дата

Инв. № подл.

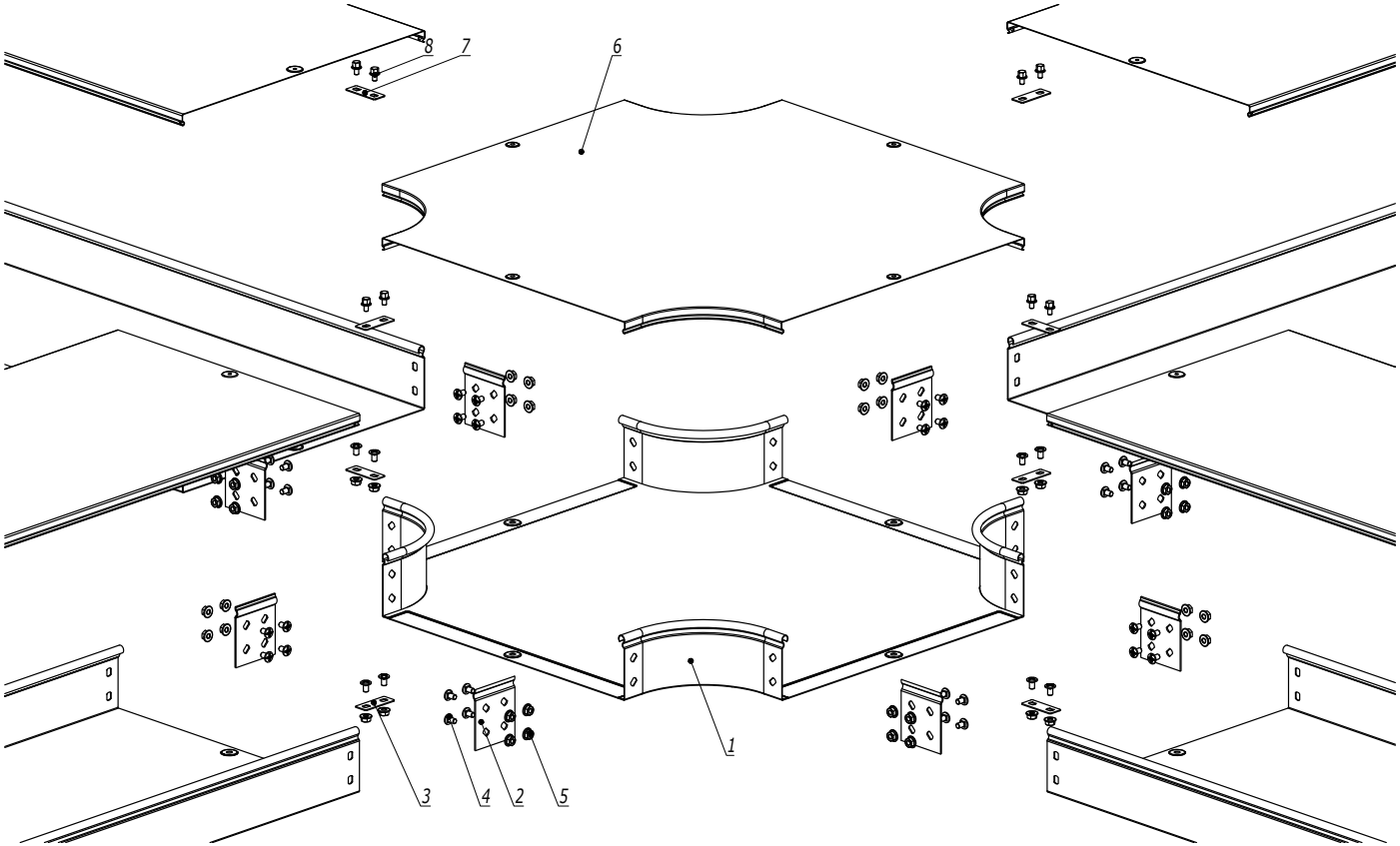


| Поз. | Наименование | Код | Кол. | Примечание |
|---|---|---|---|---|
| | Состав комплектного аксессуара | | | |
| 1 | Ответвитель X-образный DPX | | 1 | Код комплекта: 361**K |
| 2 | Пластина крепежная GTO | | 8 | |
| 3 | Пластина для заземления PTCE | | 4 | |
| 4 | Винт с крестообразным шлицем M6x10 | | n·16+8 | |
| 5 | Гайка с насечкой M6 DIN 6923 | | n·16+8 | |
| | Комплектация для крышки | | | |
| 6 | Крышка на ответвитель X-образный DPX | | 1 | |
| 7 | Пластина для заземления PTCE | 37501 | 4 | |
| 8 | Винт для электрического соединения M5x8 | CM030508 | 8 | |

1. n=1 для высоты борта (H) 50 мм.
2. n=2 для высоты борта (H) 80, 100 мм.

| Изм. | Кол.уч. | Лист | №док. | Подпись | Дата |
|---|---|---|---|---|---|
| Разработал | | Тиунов И.А. | | | 09.18 |
| Проверил | | Чередниченко Г.А. | | | 09.18 |
| Утвердил | | Дядичко А.В. | | | 09.18 |

DKC-2018.S5.09

Ответвитель X-образный DPX

| Стадия | Лист | Листов |
|---|---|---|
| | | 1 |

DKC

Формат А3

Взаим. инв. №

Подпись и дата

Инв. № подл.

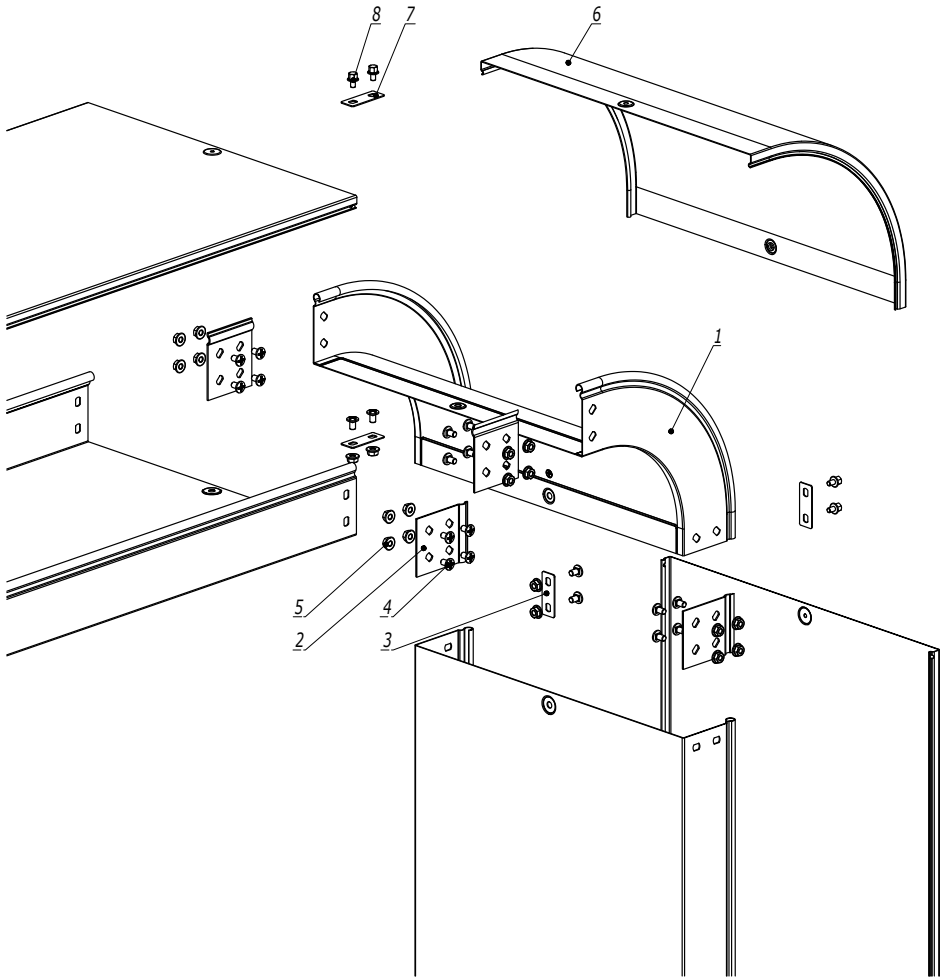


1. n=1 для высоты борта (H) 50 мм.
2. n=2 для высоты борта (H) 80, 100 мм.

| Поз. | Наименование | Код | Кол. | Примечание |
|---|---|---|---|---|
| | Состав комплектного аксессуара | | | |
| 1 | Угол вертикальный внешний CD 45/CD 90 | | 1 | Код комплекта: 367**K/ 368**K |
| 2 | Пластина крепежная GTO | | 4 | |
| 3 | Пластина для заземления PTCE | | 2 | |
| 4 | Винт с крестообразным шлицем M6x10 | | n·8+4 | |
| 5 | Гайка с насечкой M6 DIN 6923 | | n·8+4 | |
| | Комплектация для крышки | | | |
| 6 | Крышка на угол вертикальный внешний | | 1 | |
| 7 | Пластина для заземления PTCE | 37501 | 2 | |
| 8 | Винт для электрического соединения M5x8 | CM030508 | 4 | |

| Изм. | Кол.уч. | Лист | №док. | Подпись | Дата |
|---|---|---|---|---|---|
| Разработал | | Тиунов И.А. | | | 09.18 |
| Проверил | | Чередниченко Г.А. | | | 09.18 |
| Утвердил | | Дядичко А.В. | | | 09.18 |

DKC-2018.S5.10

Угол вертикальный внешний CD90/CD45

| Стадия | Лист | Листов |
|---|---|---|
| | | 1 |

DKC

Формат А3

Взаим. инв. №

Подпись и дата

Инв. № подл.

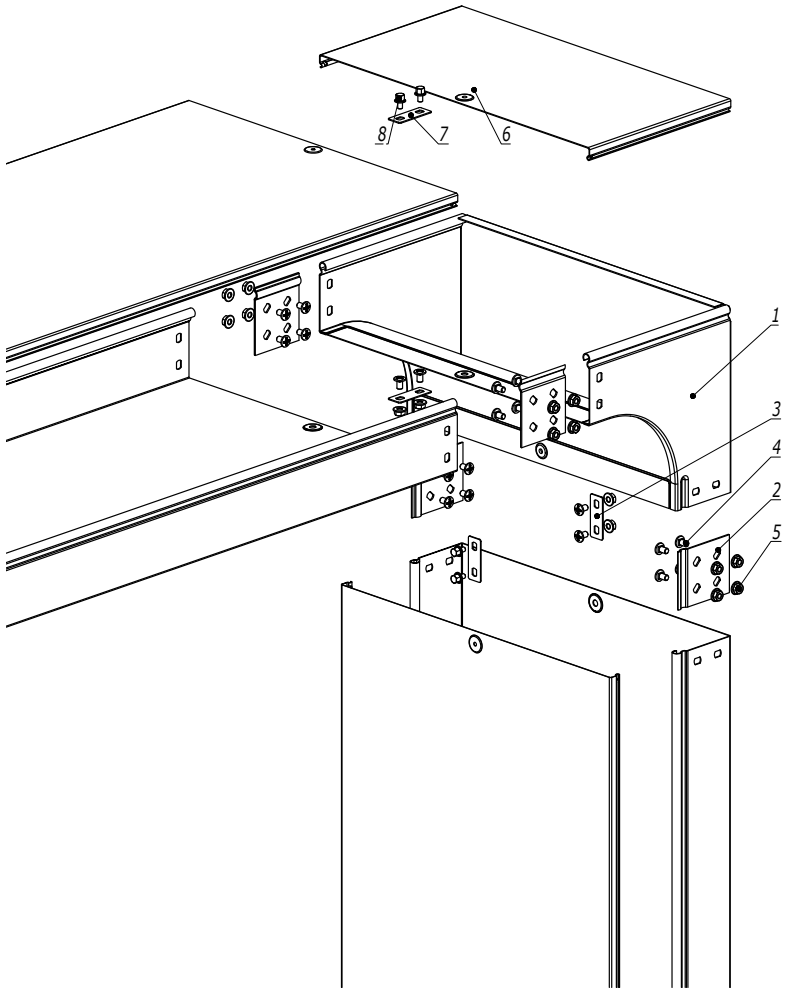


1. n=1 для высоты борта (H) 50 мм.
2. n=2 для высоты борта (H) 80, 100 мм.

| Поз. | Наименование | Код | Кол. | Примечание |
|---|---|---|---|---|
| | Состав комплектного аксессуара | | | |
| 1 | Угол вертикальный внешний CDV90 | | 1 | Код комплекта: 373**K/ 374**K/ 375**K |
| 2 | Пластина крепежная GTO | | 4 | |
| 3 | Пластина для заземления PTCE | | 2 | |
| 4 | Винт с крестообразным шлицем M6x10 | | n·8+4 | |
| 5 | Гайка с насечкой M6 DIN 6923 | | n·8+4 | |
| | Комплектация для крышки | | | |
| 6 | Крышка на угол вертикальный внешний | | 1 | |
| 7 | Пластина для заземления PTCE | 37501 | 2 | |
| 8 | Винт для электрического соединения M5x8 | CM030508 | 4 | |

| Изм. | Кол.уч. | Лист | №док. | Подпись | Дата |
|---|---|---|---|---|---|
| Разработал | | Тиунов И.А. | | | 09.18 |
| Проверил | | Чередниченко Г.А. | | | 09.18 |
| Утвердил | | Дядичко А.В. | | | 09.18 |

DKC-2018.S5.11

Угол вертикальный внешний CDV90

| Стадия | Лист | Листов |
|---|---|---|
| | | 1 |

DKC

Формат А3

Взаим. инв. №

Подпись и дата

Инв. № подл.

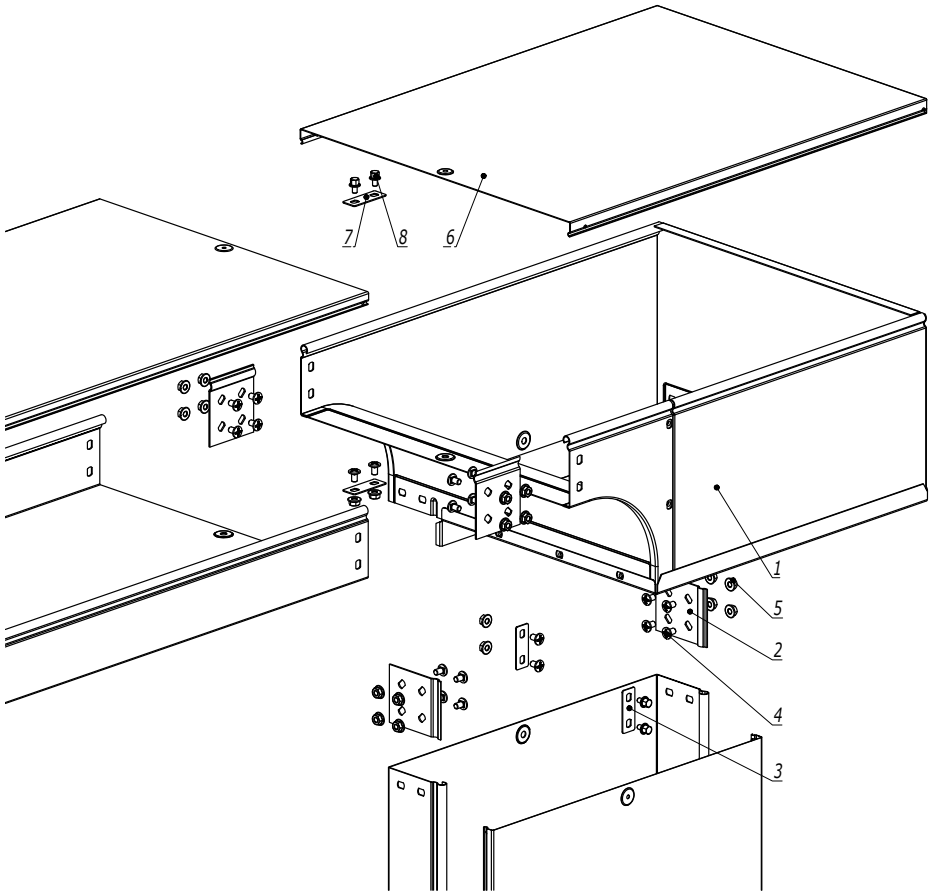


1. n=1 для высоты борта (H) 50 мм.
2. n=2 для высоты борта (H) 80, 100 мм.

| Поз. | Наименование | Код | Кол. | Примечание |
|---|---|---|---|---|
| | Состав комплектного аксессуара | | | |
| 1 | Угол вертикальный внешний CDSS90/CDSD90 | | 1 | Код комплекта: 370**K/371**K/ 375**K/ 376**K |
| 2 | Пластина крепежная GTO | | 4 | |
| 3 | Пластина для заземления PTCE | | 2 | |
| 4 | Винт с крестообразным шлицем M6x10 | | n·8+4 | |
| 5 | Гайка с насечкой M6 DIN 6923 | | n·8+4 | |
| | Комплектация для крышки | | | |
| 6 | Крышка на угол вертикальный внешний | | 1 | |
| 7 | Пластина для заземления PTCE | 37501 | 1 | |
| 8 | Винт для электрического соединения M5x8 | CM030508 | 3 | |

| Изм. | Кол.уч. | Лист | №док. | Подпись | Дата |
|---|---|---|---|---|---|
| Разработал | | Тиунов И.А. | | | 09.18 |
| Проверил | | Чередниченко Г.А. | | | 09.18 |
| Утвердил | | Дядичко А.В. | | | 09.18 |

DKC-2018.S5.12

Угол вертикальный внешний CDSD90/CDSS90

| Стадия | Лист | Листов |
|---|---|---|
| | | 1 |

DKC

Формат А3

Взаим. инв. №

Подпись и дата

Инв. № подл.

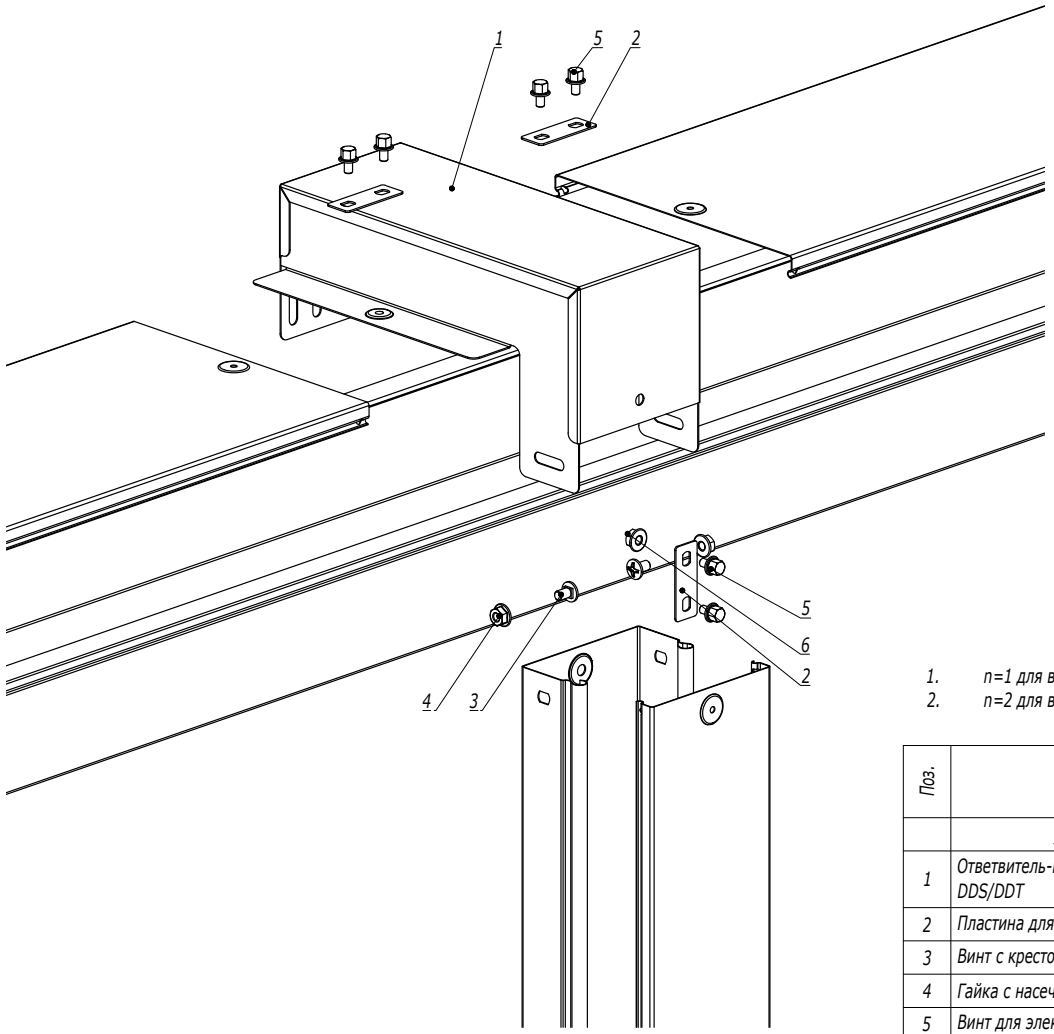


1. n=1 для высоты борта (H) 50 мм.
2. n=2 для высоты борта (H) 80, 100 мм.

| Поз. | Наименование | Код | Кол. | Примечание |
|---|---|---|---|---|
| | Состав комплектного аксессуара | | | |
| 1 | Ответвитель-крышка Т-образный вертикальный вниз DDS/DDT | | 1 | Код комплекта: 365**K/373**K |
| 2 | Пластина для заземления PTCE | | 3 | |
| 3 | Винт с крестообразным шлицем M6x10 | | 4 | |
| 4 | Гайка с насечкой M6 DIN 6923 | | 4 | |
| 5 | Винт для электрического соединения M5x8 | | 6 | |
| 6 | Гайка с насечкой M5 DIN 6923 | | 1 | |

| Изм. | Кол.уч. | Лист | №док. | Подпись | Дата |
|---|---|---|---|---|---|
| Разработал | | Тиунов И.А. | | | 09.18 |
| Проверил | | Чередниченко Г.А. | | | 09.18 |
| Утвердил | | Дядичко А.В. | | | 09.18 |

DKC-2018.S5.13

Ответвитель крышка Т-образный вертикальный вниз DDS/DDT

| Стадия | Лист | Листов |
|---|---|---|
| | | 1 |

DKC

Формат А3

Взаим. инв. №

Подпись и дата

Инв. № подл.