Пластина вертикальная

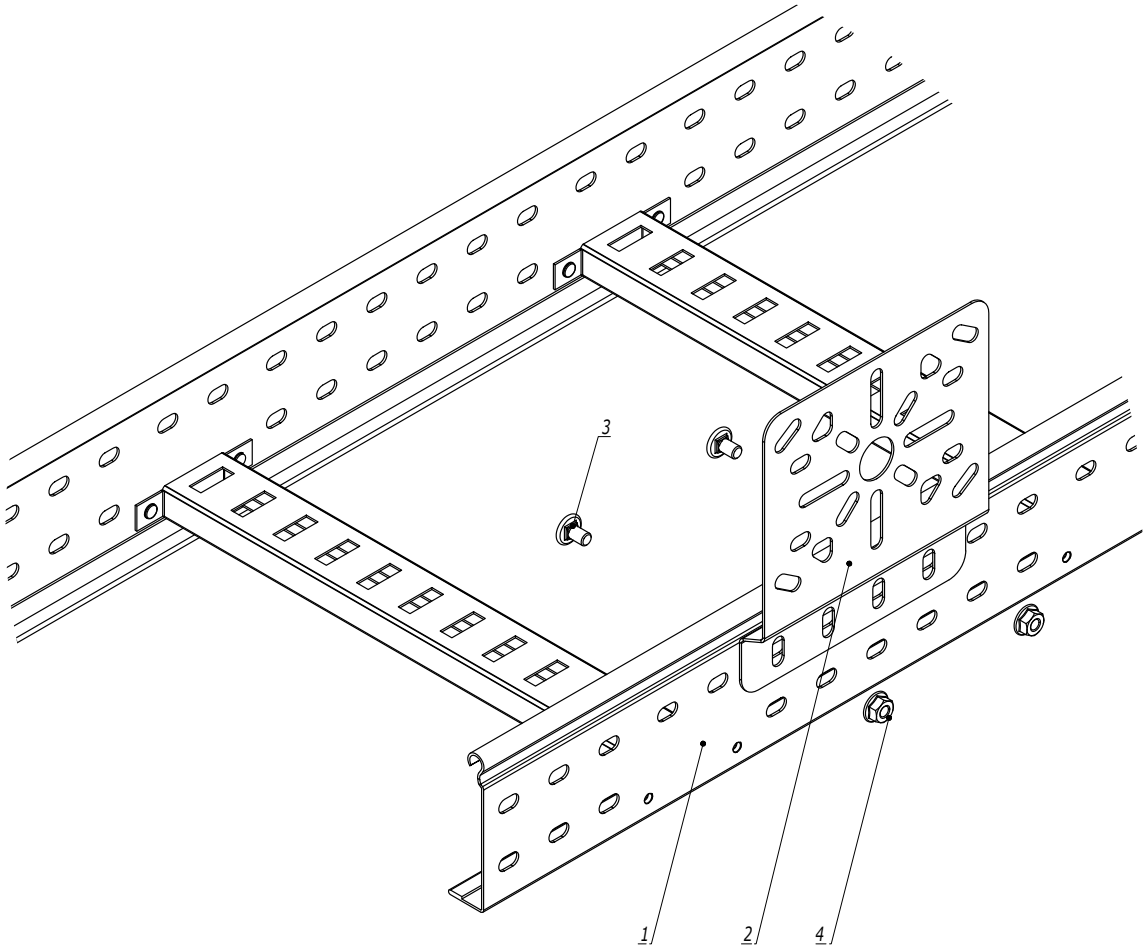

Поз.	Наименование	Код	Кол.	Примечание
1	Лоток лестничный, прямой элемент			
2	Пластина монтажная горизонтальная	LP3000	1	
3	Винт M6x10	CM010610	2	
4	Гайка с насечкой M6 DIN 6923	CM100600	2	

Изм.	Кол.уч.	Лист	№док.	Подпись	Дата

DKC-2018.L5.10

Лист 2

Взаим. инв. №

Подпись и дата

Инв. № подл.