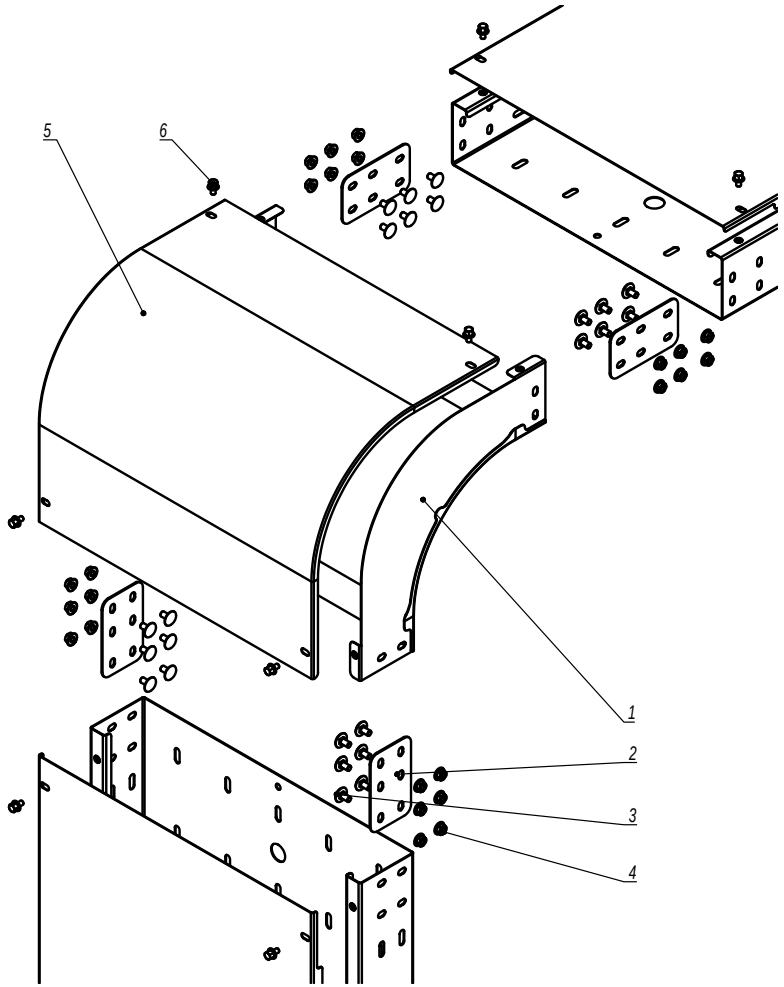


1. n=1 для высоты борта 30, 50 мм.
2. n=2 для высоты борта 80, 100 мм.

| Поз. | Наименование | Код | Кол. | Примечание |
|---|---|---|---|---|
| | Комплект для аксессуара | | | |
| 1 | Угол вертикальный внешний листовой 45/90, нержавеющая сталь | | 1 | Поставляется в комплекте |
| 2 | Соединитель горизонтальный, нержавеющая сталь | | 4 | |
| 3 | Винт с гладкой головкой М6х12, нержавеющая сталь | | 12n | |
| 4 | Гайка с насечкой, препятствующей откручиванию М6 DIN6923, нержавеющая сталь | | 12n | |
| | Комплект для крышки | | | |
| 5 | Крышка на угол вертикальный внешний листовой 45/90, нержавеющая сталь | | 1 | |
| 6 | Винт для обеспечения электрического контакта М5х8 | CM030508INOX | 4 | |

| Изм. | Кол.уч. | Лист | №док. | Подпись | Дата |
|---|---|---|---|---|---|
| Разработал | | Тиунов И.А. | | | 11.20 |
| Проверил | | Чередниченко Г.А. | | | 11.20 |
| Утвердил | | Дядичко А.В. | | | 11.20 |

DKC-2021.I5.07

Угол вертикальный внешний для листового лотка из нержавеющей стали

| Стадия | Лист | Листов |
|---|---|---|
| | | 1 |

DKC

Взаим. инв. №

Подпись и дата

Инв. № подл.

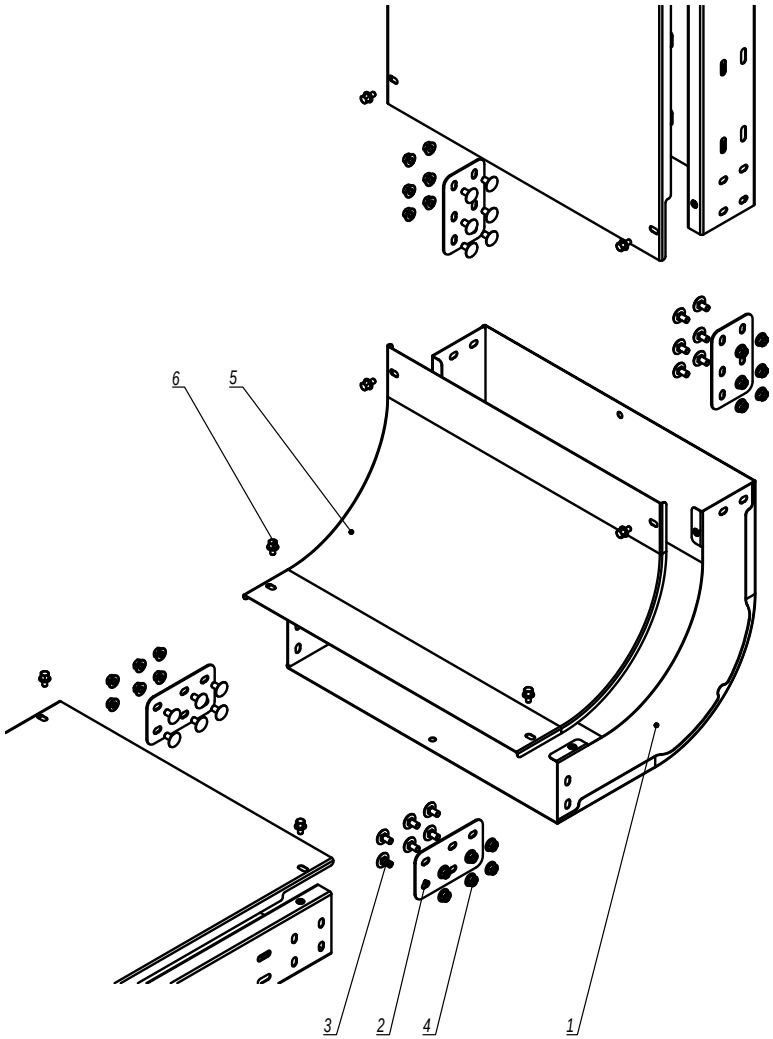


1. n=1 для высоты борта 30, 50 мм.
2. n=2 для высоты борта 80, 100 мм.

| Поз. | Наименование | Код | Кол. | Примечание |
|---|---|---|---|---|
| | Комплект для аксессуара | | | |
| 1 | Угол вертикальный внешний листовой 45/90, нержавеющая сталь | | 1 | Поставляется в комплекте |
| 2 | Соединитель горизонтальный, нержавеющая сталь | | 4 | |
| 3 | Винт с гладкой головкой М6х12, нержавеющая сталь | | 12п | |
| 4 | Гайка с насечкой, препятствующей откручиванию М6 DIN6923, нержавеющая сталь | | 12п | |
| | Комплект для крышки | | | |
| 5 | Крышка на угол вертикальный внешний листовой 45/90, нержавеющая сталь | | 1 | |
| 6 | Винт для обеспечения электрического контакта М5х8 | CM030508INOX | 4 | |

| Изм. | Кол.уч. | Лист | №док. | Подпись | Дата |
|---|---|---|---|---|---|
| Разработал | | Тиунов И.А. | | | 11.20 |
| Проверил | | Чередниченко Г.А. | | | 11.20 |
| Утвердил | | Дядичко А.В. | | | 11.20 |

DKC-2021.I5.08

Угол вертикальный внутренний для листового лотка из нержавеющей стали

| Стадия | Лист | Листов |
|---|---|---|
| | | 1 |

DKC

Взаим. инв. №

Подпись и дата

Инв. № подл.

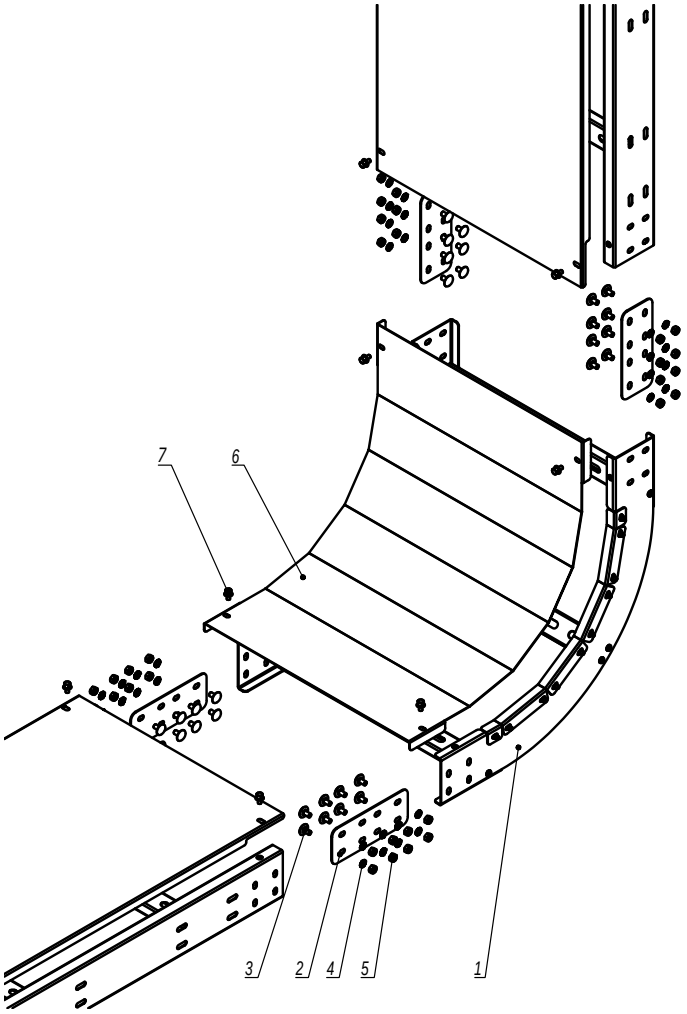


1. n=1 для высоты борта 50 мм.
2. n=2 для высоты борта 80, 100 мм.
3. n=3 для высоты борта 150 мм.

| Поз. | Наименование | Код | Кол. | Примечание |
|---|---|---|---|---|
| | Комплект для лотка | | | |
| 1 | Угол вертикальный внутренний лестничный 45/90, нержавеющая сталь | | 1 | |
| 2 | Соединитель горизонтальный, нержавеющая сталь | IGH*** | 4 | |
| 3 | Винт с гладкой головкой M6x12, нержавеющая сталь | CM010612INOX/ CM010612INOX316L | 16n | |
| 4 | Шайба стопорная M6 DIN 6798A, нержавеющая сталь | CM220600INOX/ CM220600INOX316L | 16n | |
| 5 | Гайка шестигранная M6 DIN934, нержавеющая сталь | CM110600INOX/ CM110600INOX316L | 16n | |
| | Комплект для крышки | | | |
| 6 | Крышка на угол вертикальный внутренний лестничный 45/90, нержавеющая сталь | | 1 | |
| 7 | Винт для обеспечения электрического контакта M5x8 | CM030508INOX | 4 | |

| Изм. | Кол.уч. | Лист | №док. | Подпись | Дата |
|---|---|---|---|---|---|
| Разработал | | Тиунов И.А. | | | 11.20 |
| Проверил | | Чередниченко Г.А. | | | 11.20 |
| Утвердил | | Дядичко А.В. | | | 11.20 |

DKC-2021.I5.19

Угол вертикальный внешний для лестничных лотков из нержавеющей стали

| Стадия | Лист | Листов |
|---|---|---|
| | | 1 |

DKC

Взаим. инв. №

Подпись и дата

Инв. № подл.