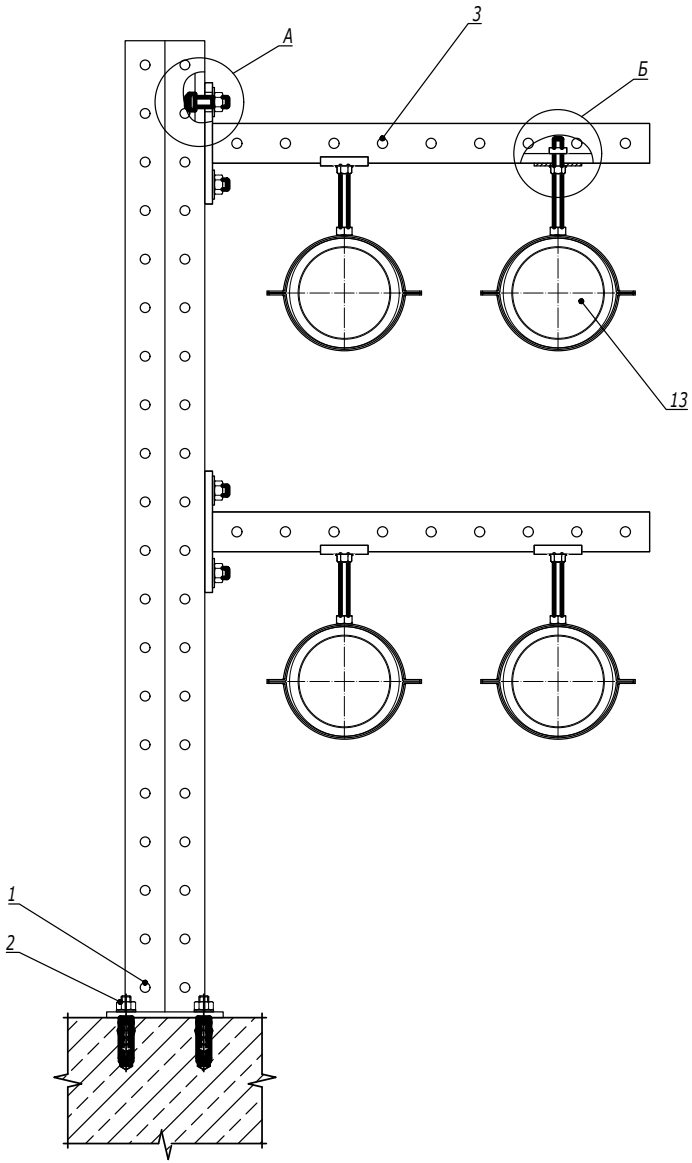

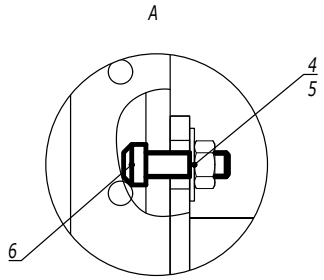

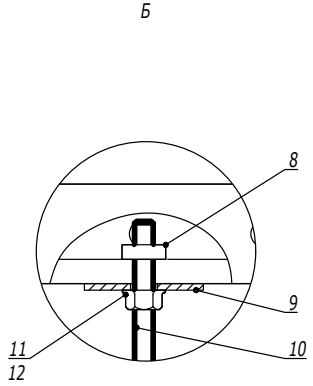

Поз.	Наименование	Код	Кол.	Примечание
1	Подвес из двойного С-образного профиля 41х41, горячеоцинкованный	BSD41**	1	
2	Усиленный клиновой анкер М10х60	CM481060	4	
3	Консоль одиночная, 41х41, горячеоцинкованная	BBP41**	n	
4	Винт для крепления к С-образному профилю М10х30	CM041030	2n	
5	Шайба кузовная М10, горячеоцинкованная	CM121000HDZ	2n	
6	Гайка с насечкой, препятствующей откручиванию М10, горячеоцинкованная	CM101000HDZ	2n	
7	Хомут для средних нагрузок с изоляцией с гайкой М8	BHM*****	k	
8	Гайка для подвешивания профиля М8х40	CM140800HDZ	k	
9	Опорная пластина для С-образного профиля, горячеоцинкованный	BHM4141HDZL	k	
10	Шпилька М8х2000, цинк-ламель	CM200802ZL		
11	Шайба кузовная М8, горячеоцинкованная	CM120800HDZ	k	
12	Гайка с насечкой, препятствующей откручиванию М8, горячеоцинкованная	CM100800HDZ	k	
13	Атмосферостойкая двустенная труба			

Изм.	Кол.уч.	Лист	№док.	Подпись	Дата
Разработал		Тиунов И.А.			09.23
Проверил		Чередниченко Г.А.			09.23
Утвердил		Дядичко А.В.			09.23

A11-2023.59

Горизонтальная прокладка двустенных труб по бетонным основаниям

Стадия	Лист	Листов
	1	1

DKC

Взаим. инв. №

Подпись и дата

Инв. № подл.

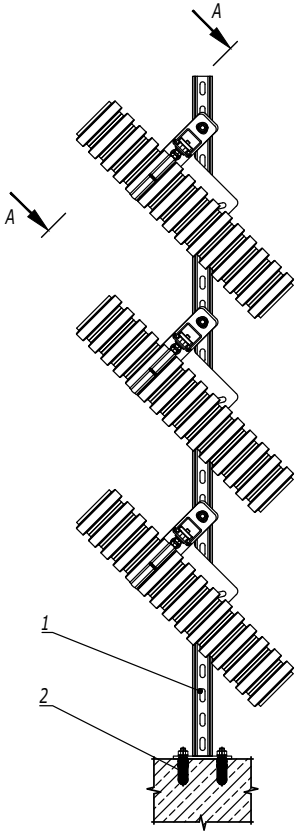

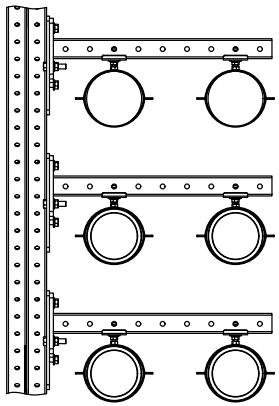

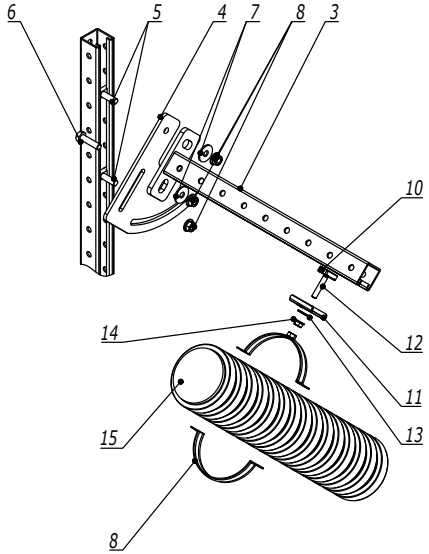

Поз.	Наименование	Код	Кол.	Примечание
1	Подвес из двойного С-образного профиля 41х41, горячеоцинкованный	BSD41**		
2	Усиленный клиновой анкер М10х60	CM481060		
3	Консоль одиночная, 41х41, горячеоцинкованная	BBP41**	n	
4	Пластина для поворота консоли	BMD3001HDZ	n	
5	Винт для крепления к С-образному профилю М10х50	CM041050	2n	
6	Болт с шестигранной головкой М10х35,	CM081035HDZ	n	
7	Шайба кузовная М10, горячеоцинкованная	CM121000HDZ	2n	
8	Гайка с насечкой, препятствующей откручиванию М10, горячеоцинкованная	CM101000HDZ	3n	
9	Хомут для средних нагрузок с изоляцией с гайкой М8	BHM*****	k	
10	Гайка для подвешивания профиля М8х40	CM140800HDZ	k	
11	Опорная пластина для С-образного профиля, горячеоцинкованный	BHM4141HDZL	k	
12	Шпилька М8х2000, цинк-ламель	CM200802ZL		
13	Шайба кузовная М8, горячеоцинкованная	CM120800HDZ	k	
14	Гайка с насечкой, препятствующей откручиванию М8, горячеоцинкованная	CM100800HDZ	k	
15	Атмосферостойкая двустенная труба			

Изм.	Кол.уч.	Лист	№док.	Подпись	Дата
Разработал		Тиунов И.А.			09.23
Проверил		Чередниченко Г.А.			09.23
Утвердил		Дядичко А.В.			09.23

A11-2023.60

Наклонная прокладка двустенных труб по бетонным основаниям

Стадия	Лист	Листов
	1	1

DKC

Взаим. инв. №

Подпись и дата

Инв. № подл.