Крепление к профилю/консоли листового кабельного лотка серии S5

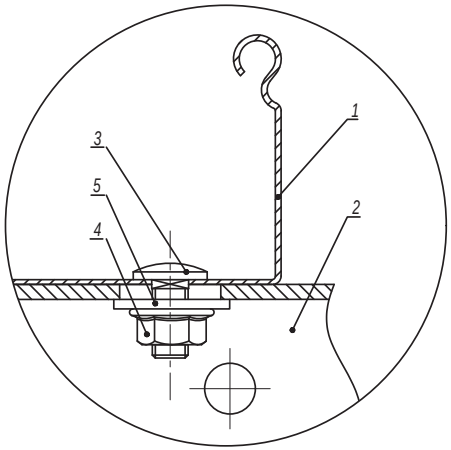


| Поз. | Наименование | Код | Кол. | Примечание |
|---|---|---|---|---|
| 1 | Лоток кабельный листовой | | | |
| 2 | Профиль/консоль | | 1 | |
| 3 | Винт с гладкой головкой и квадратным подголовником М6х16 DIN603 | CM010616 | 2 | |
| 4 | Гайка с насечкой, препятствующей откручиванию М6 DIN6923 | CM100600 | 2 | |
| 5 | Шайба кузовная 6 DIN9021 | CM120600 | 2 | |

| Изм. | Кол.уч. | Лист | №док. | Подпись | Дата |
|---|---|---|---|---|---|
| Разработал | | Тиунов И.А. | | | 11.17 |
| Проверил | | Чередниченко Г.А. | | | 11.17 |
| Утвердил | | Дядичко А.В. | | | 11.17 |

DKC-2017.FCL.06

Крепление кабельного лотка к профилю/консоли

| Стадия | Лист | Листов |
|---|---|---|
| | 1 | 3 |

DKC

| Взаим. инв. № | Подпись и дата | Инв. № подл. |
|---|---|---|
| | | |

*Крепление листового лотка шириной 200-400 мм*

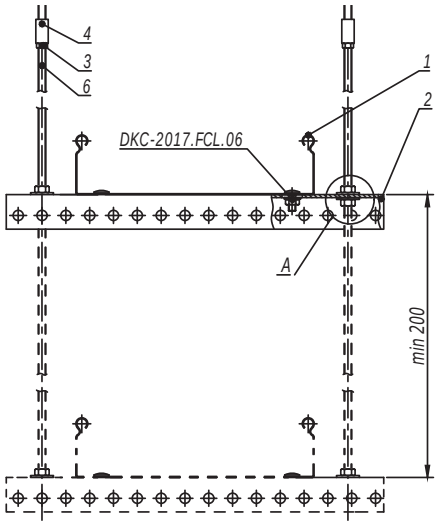


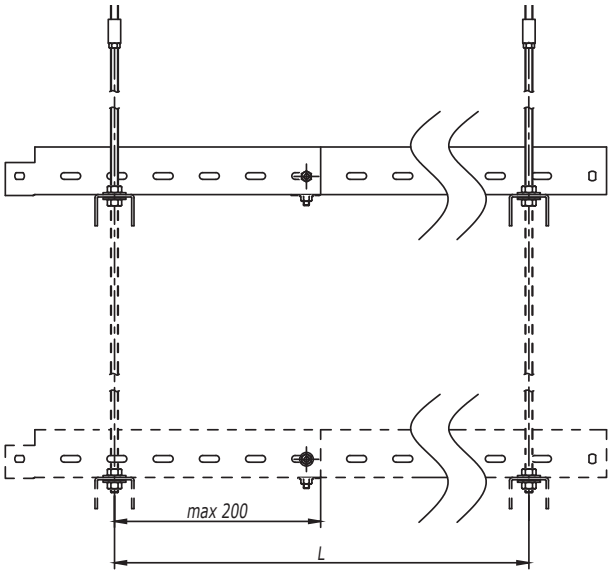


| Таблица 1 - выбор профиля | |
|---|---|
| Ширина лотка (ширина группы лотков), мм | Код скобы |
| 200 | BPM2903 |
| 300 | BPM2904 |
| 400 | BPM2905 |

1. Монтаж к опорной поверхности согласно DKC-2017.FCL.01-DKC-2017.FCL.02, DKC-2017.FCL.04-DKC-2017.FCL.05.
2. Ширина кабельного лотка или суммарная ширина группы лотков не должны превышать 400 мм.
3. Длину подвеса, расстояние L и допустимую нагрузку на кабельный лоток необходимо уточнить в соответствующем ТРМ.
4. При подвесе не более 3-х ярусов использовать шпильку М8 CM200801 (поз.6).
5. При подвесе в 4 яруса использовать шпильку М10 CM201001 (поз.6).
6. Поз.3-4 применяются для соединения шпилек.
7. Количество элементов в спецификации указано на один подвес.

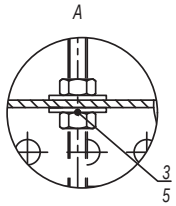


| Поз. | Наименование | Код | Кол. | Примечание |
|---|---|---|---|---|
| 1 | Лоток кабельный | | | |
| 2 | П-образный профиль | | n | |
| 3 | Гайка шестигранная DIN934 | CM11**** | 2(n+1) | |
| 4 | Гайка соединительная DIN6334 | CM21**** | 2 | |
| 5 | Шайба кузовная DIN9021 | CM12**** | 2n | |
| 6 | Шпилька DIN975/976 | CM20**** | 2 | |

| Изм. | Кол.уч. | Лист | №док. | Подпись | Дата | DKC-2017.FCL.08 | Лист 3 |
|---|---|---|---|---|---|---|---|

Взам. инв. № | Подпись и дата | Инв. № подл.

Односторонняя схема подвеса

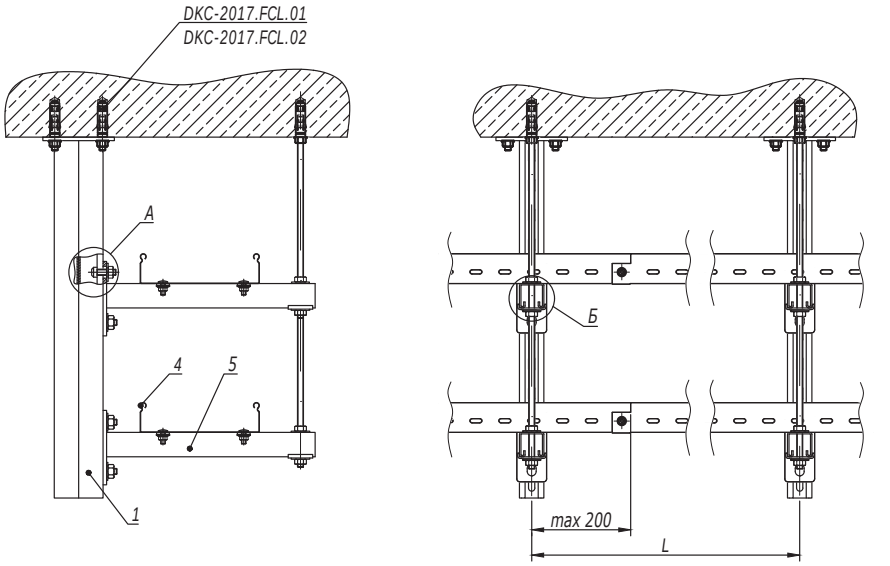


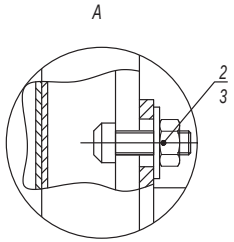


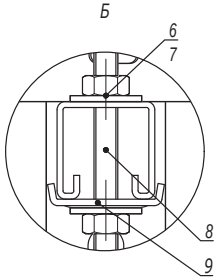


| Таблица 1 - выбор консоли | | |
|---|---|---|
| Ширина лотка (ширина группы лотков), мм | Длина полки консоли, мм | |
| | Консоль BBH60/BBH70 | Консоль BBP41/BBD41 |
| 200 | 327 | 350 |
| 300 | 427 | 450 |
| 400 | 527 | 550 |

1. Монтаж к опорной поверхности согласно DKC-2017.FCL.01-DKC-2017.FCL.02, DKC-2017.FCL.05.
2. Длину подвеса, расстояние L и допустимую нагрузку на кабельный лоток необходимо уточнить в соответствующем ТРМ.
3. Количество элементов в спецификации указано на один подвес.

| Поз. | Наименование | Код | Кол. | Примечание |
|---|---|---|---|---|
| 1 | Подвес BSD-41/ BSD92 | | | |
| 2 | Болт для крепления к С-образному профилю М10х30 | CM041030 | 2n | |
| 3 | Гайка с насечкой, препятствующей откручиванию М10 DIN6923 | CM101000 | 2n | |
| 4 | Лоток кабельный | | | |
| 5 | Консоль BBP-41/BBD-41/ BBH-60/BBH-70 | | n | |
| 6 | Гайка шестигранная М8 DIN934 | | 2n | См. таблицу 2 |
| 7 | Шайба кузовная 8 DIN9021 | | 2n | |
| 8 | Шпилька М8х1000 DIN975/976 | | 1 | |
| 9 | Пластина опорная для С-образных профилей | BHM4141 | n/2n | Применяется с BBP/BBD |

| Таблица 2 - выбор метизов | | | |
|---|---|---|---|
| Поз. | Наименование | Код | |
| | | Консоль BBH60/BBH70 | Консоль BBP41/BBD41 |
| 6 | Гайка шестигранная DIN934 | CM110600 | CM110800 |
| 7 | Шайба кузовная DIN9021 | CM120600 | CM120800 |
| 8 | Шпилька DIN975/976 | CM200601 | CM200801 |

| Изм. | Кол.уч. | Лист | №док. | Подпись | Дата | DKC-2017.FCL.10 | | |
|---|---|---|---|---|---|---|---|---|
| Разработал | | Тиунов И.А. | | | 11.17 | Прокладка с использованием подвесов BSD | Стадия | Лист 1 / Листов 2 |
| Проверил | | Чередниченко Г.А. | | | 11.17 | | | |
| Утвердил | | Дядичко А.В. | | | 11.17 | | | |

Взаим. инв. №
Подпись и дата
Инв. № подл.

Двусторонняя схема подвеса

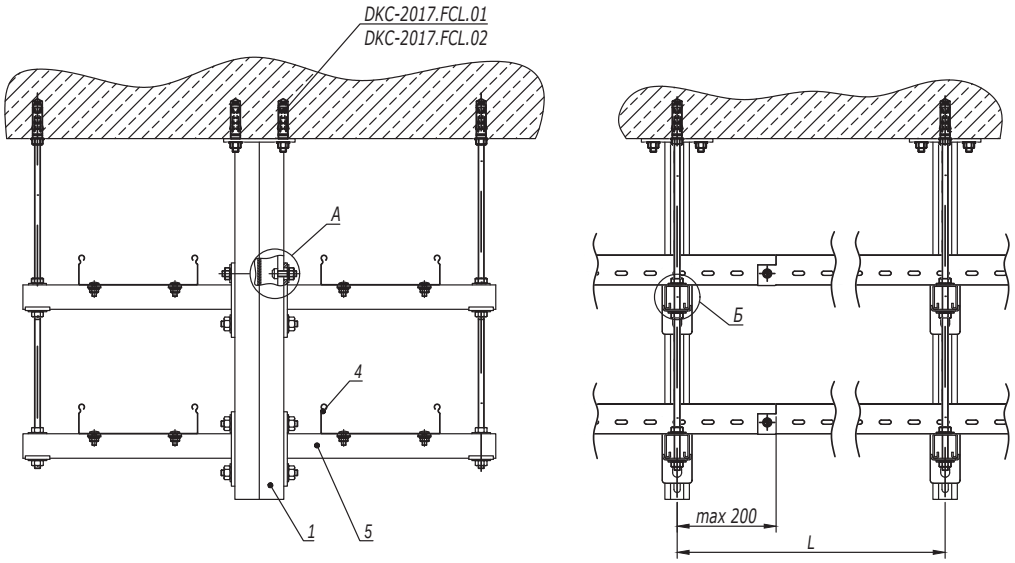


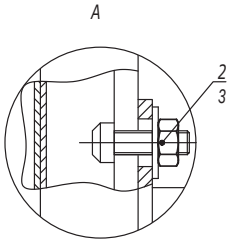


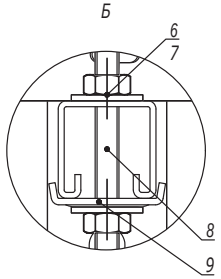


| Таблица 1 - выбор консоли | | |
|---|---|---|
| Ширина лотка (ширина группы лотков), мм | Длина полки консоли, мм | |
| | Консоль BBH60/BBH70 | Консоль BBP41/BBD41 |
| 200 | 327 | 350 |
| 300 | 427 | 450 |
| 400 | 527 | 550 |

1. Монтаж к опорной поверхности согласно DKC-2017.FCL.01-DKC-2017.FCL.02, DKC-2017.FCL.05.
2. Длину подвеса, расстояние L и допустимую нагрузку на кабельный лоток необходимо уточнить в соответствующем ТРМ.
3. Количество элементов в спецификации указано на один подвес.

| Таблица 2 - выбор метизов | | | |
|---|---|---|---|
| Поз. | Наименование | Код | |
| | | Консоль BBH60/BBH70 | Консоль BBP41/BBD41 |
| 6 | Гайка шестигранная DIN934 | CM110600 | CM110800 |
| 7 | Шайба кузовная DIN9021 | CM120600 | CM120800 |
| 8 | Шпилька DIN975/976 | CM200601 | CM200801 |

| Поз. | Наименование | Код | Кол. | Примечание |
|---|---|---|---|---|
| 1 | Подвес BSD-41/ BSD92 | | | |
| 2 | Болт для крепления к С-образному профилю М10х30 | CM041030 | 2n | |
| 3 | Гайка с насечкой, препятствующей откручиванию М10 DIN6923 | CM101000 | 2n | |
| 4 | Лоток кабельный | | | |
| 5 | Консоль BBP-41/BBD-41/ BBH-60/BBH-70 | | n | |
| 6 | Гайка шестигранная М8 DIN934 | | 2n | См. таблицу 2 |
| 7 | Шайба кузовная 8 DIN9021 | | 2n | |
| 8 | Шпилька М8х1000 DIN975/976 | | 1 | |
| 9 | Пластина опорная для С-образных профилей | BHM4141 | n/2n | Применяется с BBP/BBD |

DKC-2017.FCL.01
DKC-2017.FCL.02

Крепление к стене консоли, усиленной укосиной

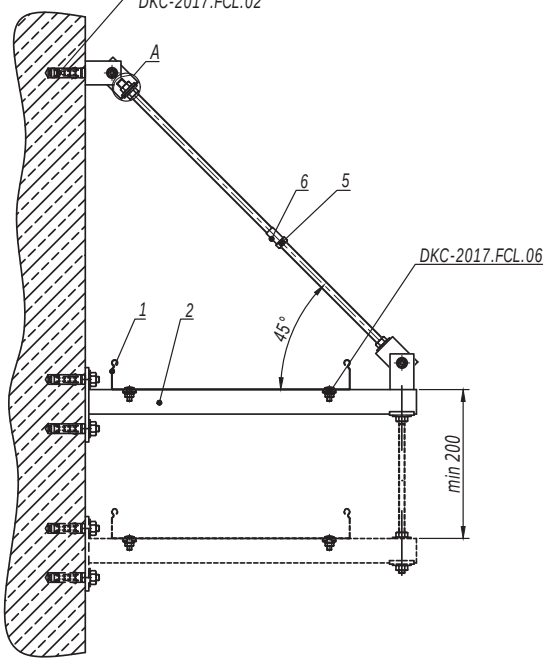


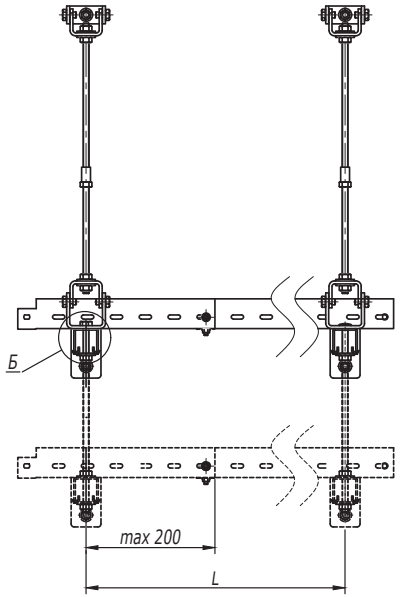


| Таблица 1 - выбор консоли | | |
|---|---|---|
| Ширина лотка (ширина группы лотков), мм | Длина полки консоли, мм | |
| | Консоль BBH60/BBH70 | Консоль BBP41/BBD41 |
| 200 | 427 | 450 |
| 300 | 527 | 550 |
| 400 | 627 | 650 |

1. Монтаж к опорной поверхности согласно DKC-2017.FCL.01-DKC-2017.FCL.02.
2. Ширина кабельного лотка или суммарная ширина группы лотков не должны превышать 400 мм.
3. Расстояние L и допустимую нагрузку на кабельный лоток необходимо уточнить в соответствующем ТРМ.
4. Поз.5-6 применяются для соединения шпилек.
5. Количество элементов в спецификации указано на один подвес.
6. При многоярусной схеме подвеса использовать шпильку поз.10 вместо болта поз.4.

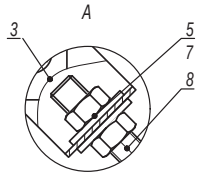


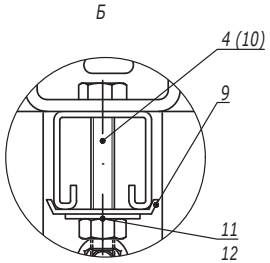


| Поз. | Наименование | Код | Кол. | Примечание |
|---|---|---|---|---|
| 1 | Лоток кабельный | | | |
| 2 | Консоль BBP-41/BBD-41/BBH-60/BBH-70 | | n | |
| 3 | Шарнир универсальный | BSV1012 | 2 | |
| 4 | Болт с шестигранной головкой M8x80 DIN933 | CM081070 | 1 | |
| 5 | Гайка шестигранная M8 DIN934 | CM110800 | 2n+4 | |
| 6 | Гайка соединительная M8 DIN6334 | CM210825 | 1 | |
| 7 | Шайба кузовная 8 DIN9021 | CM120800 | 2n+4 | |
| 8 | Шпилька M8x1000 DIN975/976 | CM200801 | 1 | |
| 9 | Пластина опорная для С-образных профилей | BHM4141 | n/2n | Применяется с BBP/BBD |
| 10 | Шпилька DIN975/976 | CM20**** | | См. таблицу 2 |
| 11 | Гайка шестигранная DIN934 | CM11**** | | |
| 12 | Шайба кузовная DIN9021 | CM12**** | | |

| Таблица 2 - выбор метизов | | | |
|---|---|---|---|
| Поз. | Наименование | Код | |
| | | Консоль BBH60/BBH70 | Консоль BBP41/BBD41 |
| 10 | Шпилька DIN975/976 | CM200601 | CM200801 |
| 11 | Гайка шестигранная DIN934 | CM110600 | CM110800 |
| 12 | Шайба кузовная DIN9021 | CM120600 | CM120800 |

| Изм. | Кол.уч. | Лист | №док. | Подпись | Дата |
|---|---|---|---|---|---|
| Разработал | | Тиунов И.А. | | | 11.17 |
| Проверил | | Чередниченко Г.А. | | | 11.17 |
| Утвердил | | Дядичко А.В. | | | 11.17 |

DKC-2017.FCL.11

Крепление кабельного лотка на консоли к стене

| Стадия | Лист | Листов |
|---|---|---|
| | 1 | 8 |

DKC

Взаим. инв. №
Подпись и дата
Инв. № подл.

Крепление к стене консоли на профиле, усиленной укосиной

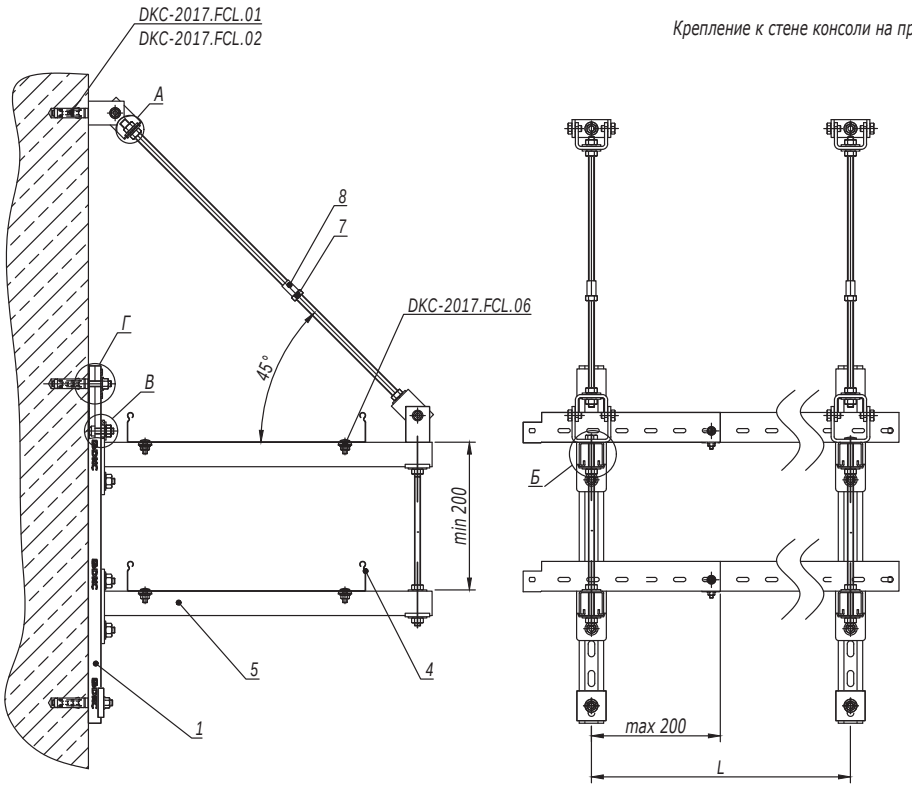


| Таблица 1 - выбор консоли | | |
|---|---|---|
| Ширина лотка (ширина группы лотков), мм | Длина полки консоли, мм | |
| | Консоль BBH60/BBH70 | Консоль BBP41/BBD41 |
| 200 | 427 | 450 |
| 300 | 527 | 550 |
| 400 | 627 | 650 |

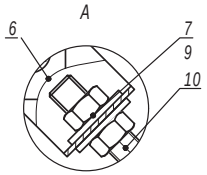


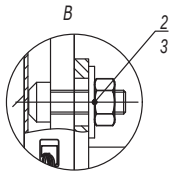


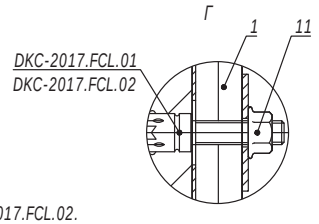


1. Монтаж к опорной поверхности согласно DKC-2017.FCL.01-DKC-2017.FCL.02.
2. Ширина кабельного лотка или суммарная ширина группы лотков не должны превышать 400 мм.
3. Расстояние L и допустимую нагрузку на кабельный лоток необходимо уточнить в соответствующем ТРМ.
4. Поз.5-6 применяются для соединения шпилек.
5. Количество элементов в спецификации указано на один подвес.

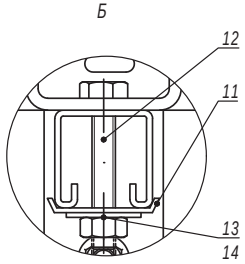


| Таблица 2 - выбор метизов | | | |
|---|---|---|---|
| Поз. | Наименование | Код | |
| | | Консоль BBH60/BBH70 | Консоль BBP41/BBD41 |
| 12 | Шпилька DIN975/976 | CM200601 | CM200801 |
| 13 | Гайка шестигранная DIN934 | CM110600 | CM110800 |
| 14 | Шайба кузовная DIN9021 | CM120600 | CM120800 |

| Поз. | Наименование | Код | Кол. | Примечание |
|---|---|---|---|---|
| 1 | Профиль С-образный | | | |
| 2 | Болт для крепления к С-образному профилю М10х30 | CM041030 | | |
| 3 | Гайка с насечкой, препятствующей откручиванию М10 DIN6923 | CM101000 | | |
| 4 | Лоток кабельный | | | |
| 5 | Консоль BBP-41/BBD-41/ BBH-60/BBH-70 | | n | |
| 6 | Шарнир универсальный | BSV1012 | 2 | |
| 7 | Гайка шестигранная М8 DIN934 | CM110800 | | |
| 8 | Гайка соединительная М8 DIN6334 | CM210825 | 1 | |
| 9 | Шайба кузовная 8 DIN9021 | CM120800 | | |
| 10 | Шпилька М8х1000 DIN975/976 | CM200801 | 1 | |
| 11 | Пластина опорная для С-образных профилей | BHM4141 | n+2 | Применяется с BBP/BBD |
| 12 | Шпилька DIN975/976 | CM20**** | | См. таблицу 2 |
| 13 | Гайка шестигранная DIN934 | CM11**** | | |
| 14 | Шайба кузовная DIN9021 | CM12**** | | |

| Изм. | Кол.уч. | Лист | №док. | Подпись | Дата |
|---|---|---|---|---|---|

DKC-2017.FCL.11

Лист 2

Взаим. инв. №

Подпись и дата

Инв. № подл.

*Крепление к стене консоли, усиленной шпилькой к потолку*

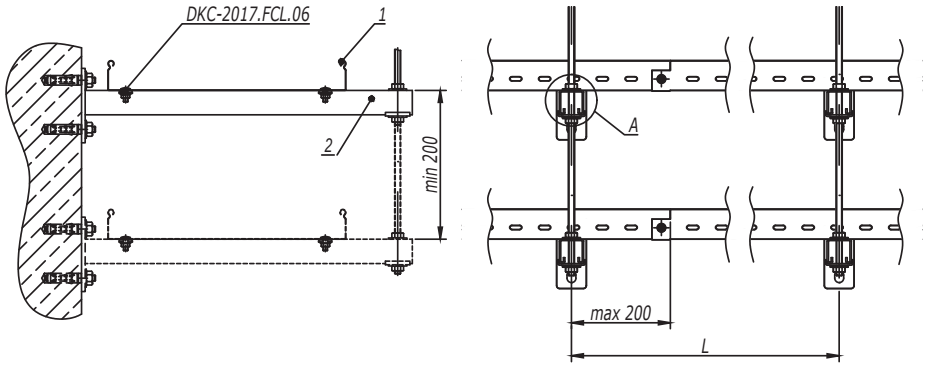


| Таблица 1 - выбор консоли | | |
|---|---|---|
| Ширина лотка (ширина группы лотков), мм | Длина полки консоли, мм | |
| | Консоль BBH60/BBH70 | Консоль BBP41/BBD41 |
| 200 | 327 | 350 |
| 300 | 427 | 450 |
| 400 | 527 | 550 |

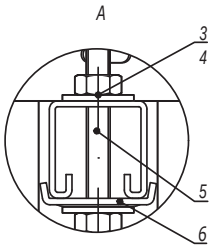


1. Монтаж к опорной поверхности согласно DKC-2017.FCL.01-DKC-2017.FCL.02.
2. Ширина кабельного лотка или суммарная ширина группы лотков не должны превышать 400 мм.
3. Расстояние L и допустимую нагрузку на кабельный лоток необходимо уточнить в соответствующем ТРМ.
4. Количество элементов в спецификации указано на один подвес.

| Таблица 2 - выбор метизов | | | |
|---|---|---|---|
| Поз. | Наименование | Код | |
| | | Консоль BBH60/BBH70 | Консоль BBP41/BBD41 |
| 3 | Гайка шестигранная DIN934 | CM110600 | CM110800 |
| 4 | Шайба кузовная DIN9021 | CM120600 | CM120800 |
| 5 | Шпилька DIN975/976 | CM200601 | CM200801 |

| Поз. | Наименование | Код | Кол. | Примечание |
|---|---|---|---|---|
| 1 | Лоток кабельный | | | |
| 2 | Консоль BBP-41/BBD-41/ BBH-60/BBH-70 | | n | |
| 3 | Гайка шестигранная DIN934 | | 2n | См. таблицу 2 |
| 4 | Шайба кузовная DIN9021 | | 2n | |
| 5 | Шпилька DIN975/976 | | | |
| 6 | Пластина опорная для С-образных профилей | BHM4141 | n/2n | Применяется с BBP/BBD |

| Изм. | Кол.уч. | Лист | №док. | Подпись | Дата | DKC-2017.FCL.11 | Лист 3 |
|---|---|---|---|---|---|---|---|

Взаим. инв. № | Подпись и дата | Инв. № подл.

Крепление консоли на профиле к стене, усиленной шпилькой к потолку

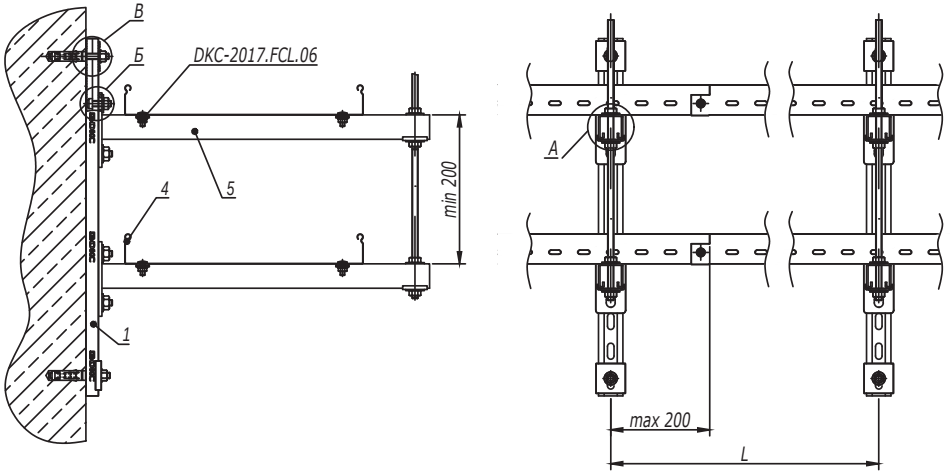


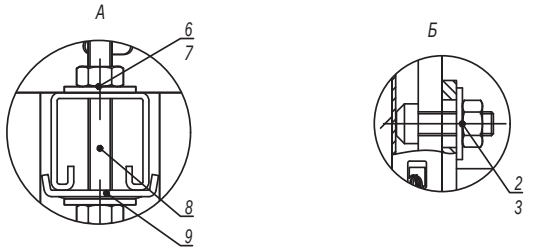


| Таблица 1 - выбор консоли | | |
|---|---|---|
| Ширина лотка (ширина группы лотков), мм | Длина полки консоли, мм | |
| | Консоль BBH60/BBH70 | Консоль BBP41/BBD41 |
| 200 | 327 | 350 |
| 300 | 427 | 450 |
| 400 | 527 | 550 |

1. Монтаж к опорной поверхности согласно DKC-2017.FCL.01-DKC-2017.FCL.02.
2. Ширина кабельного лотка или суммарная ширина группы лотков не должны превышать 400 мм.
3. Расстояние L и допустимую нагрузку на кабельный лоток необходимо уточнить в соответствующем ТРМ.
4. Поз.5-6 применяются для соединения шпилек.
5. Количество элементов в спецификации указано на один подвес.

| Таблица 2 - выбор метизов | | | |
|---|---|---|---|
| Поз. | Наименование | Код | |
| | | Консоль BBH60/BBH70 | Консоль BBP41/BBD41 |
| 6 | Гайка шестигранная DIN934 | CM110600 | CM110800 |
| 7 | Шайба кузовная DIN9021 | CM120600 | CM120800 |
| 8 | Шпилька DIN975/976 | CM200601 | CM200801 |

| Поз. | Наименование | Код | Кол. | Примечание |
|---|---|---|---|---|
| 1 | Профиль С-образный | | | |
| 2 | Болт для крепления к С-образному профилю М10х30 | CM041030 | 2n | |
| 3 | Гайка с насечкой, препятствующей откручиванию М10 DIN6923 | CM101000 | 2n | |
| 4 | Лоток кабельный | | | |
| 5 | Консоль BBP-41/BBD-41/ BBH-60/BBH-70 | | n | |
| 6 | Гайка шестигранная М8 DIN934 | | 2n | См. таблицу 2 |
| 7 | Шайба кузовная 8 DIN9021 | | 2m | |
| 8 | Шпилька М8х1000 DIN975/976 | | 1 | |
| 9 | Пластина опорная для С-образных профилей | BHM4141 | n+2 | Применяется с BBP/BBD |

Крепление консоли к стене

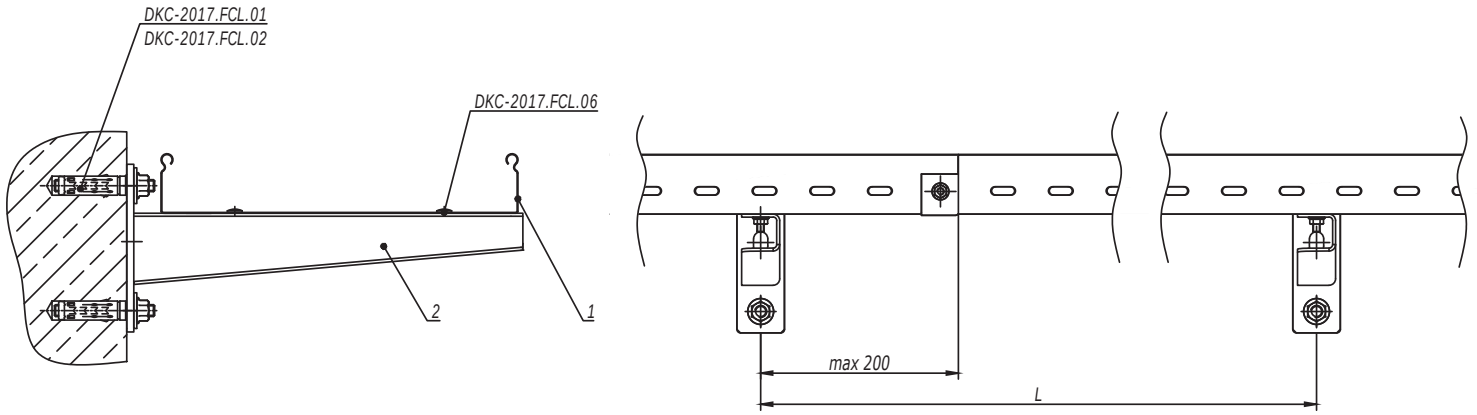


1. Монтаж к опорной поверхности согласно DKC-2017.FCL.01-DKC-2017.FCL.02.
2. Ширина кабельного лотка или суммарная ширина группы лотков не должны превышать 400 мм.
3. Расстояние L и допустимую нагрузку на кабельный лоток необходимо уточнить в соответствующем ТРМ.

| Поз. | Наименование | Код | Кол. | Примечание |
|---|---|---|---|---|
| 1 | Лоток кабельный | | | |
| 2 | Консоль усиленная ВВН-60/ВВН-70 | ВВН**** | | |

| Изм. | Кол.уч. | Лист | №док. | Подпись | Дата | DKC-2017.FCL.11 | Лист 5 |
|---|---|---|---|---|---|---|---|

Инв. № подл. | Подпись и дата | Взаим. инв. №

Крепление консоли на профиле к стене

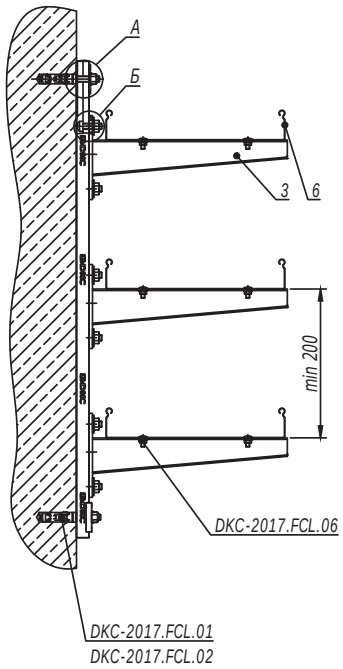


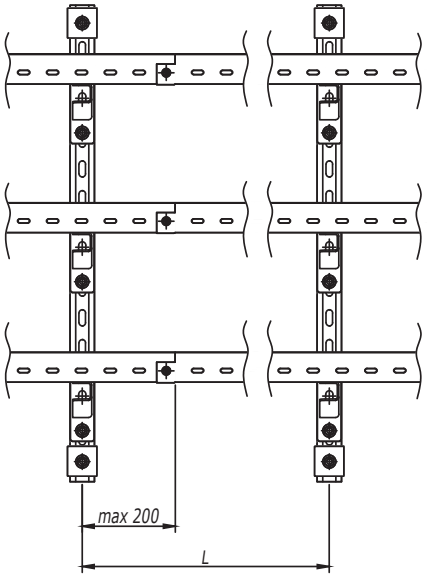


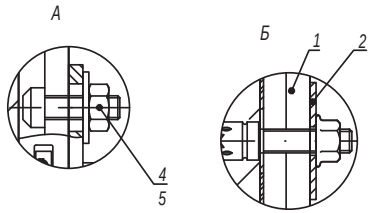


1. Монтаж к опорной поверхности согласно DKC-2017.FCL.01-DKC-2017.FCL.02.
2. Ширина кабельного лотка или суммарная ширина группы лотков не должны превышать 400 мм.
3. Расстояние L и допустимую нагрузку на кабельный лоток необходимо уточнить в соответствующем ТРМ.

| Поз. | Наименование | Код | Кол. | Примечание |
|---|---|---|---|---|
| 1 | Профиль С-образный | | 1 | |
| 2 | Пластина опорная для С-образных профилей | BHM4141 | 2 | |
| 3 | Консоль усиленная BBH-60/BBH-70 | | n | |
| 4 | Болт для крепления к С-образному профилю | CM041030 | 2n | |
| 5 | Гайка с насечкой, препятствующей откручиванию M10 DIN6923 | CM101000 | 2n | |
| 6 | Лоток кабельный | | | |

| Изм. | Кол.уч. | Лист | №док. | Подпись | Дата |
|---|---|---|---|---|---|

DKC-2017.FCL.11

Лист 6

Взаим. инв. № | Подпись и дата | Инв. № подл.

Монтаж консолей, усиленных шпилькой, на профиле при помощи сварки

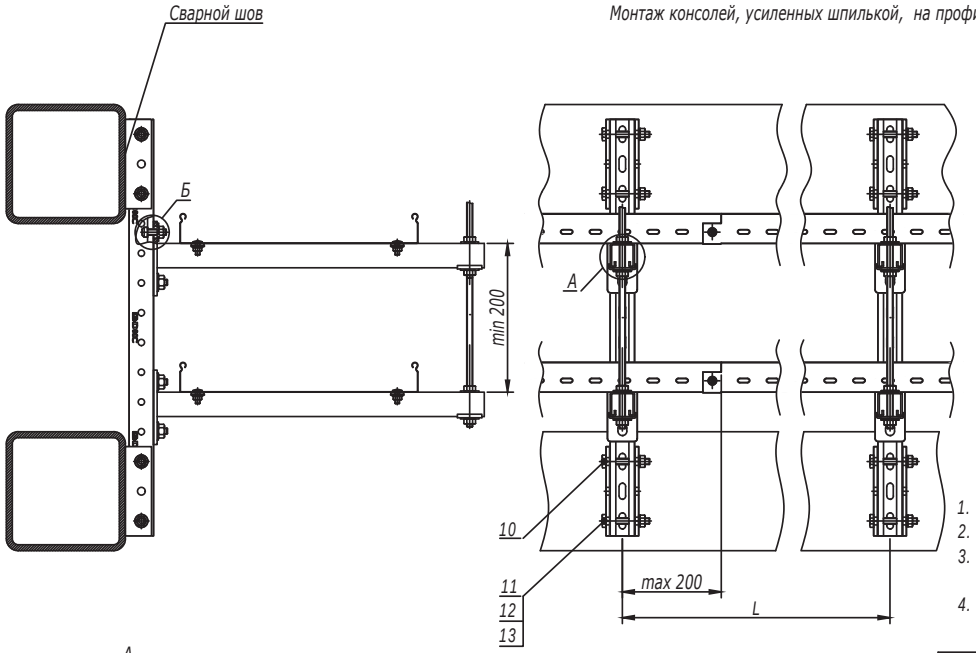


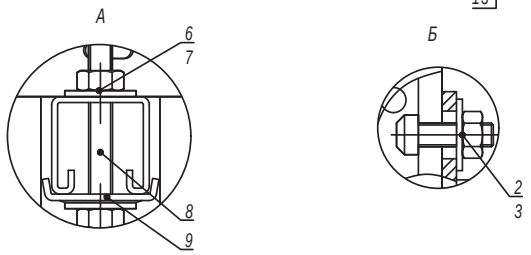


| Таблица 1 - выбор консоли | | |
|---|---|---|
| Ширина лотка (ширина группы лотков), мм | Длина полки консоли, мм | |
| | Консоль BBH60/BBH70 | Консоль BBP41/BBD41 |
| 200 | 327 | 350 |
| 300 | 427 | 450 |
| 400 | 527 | 550 |

1. Ширина кабельного лотка или суммарная ширина группы лотков не должны превышать 400 мм.
2. Расстояние L и допустимую нагрузку на кабельный лоток необходимо уточнить в соответствующем ТРМ.
3. После проведения сварочных работ необходимо произвести антикоррозионную обработку крепления BSW-41 поз.10 и сварного шва.
4. Количество элементов в спецификации указано на один подвес.

| Таблица 2 - выбор метизов | | | |
|---|---|---|---|
| Поз. | Наименование | Код | |
| | | Консоль BBH60/BBH70 | Консоль BBP41/BBD41 |
| 6 | Гайка шестигранная DIN934 | CM110600 | CM110800 |
| 7 | Шайба кузовная DIN9021 | CM120600 | CM120800 |
| 8 | Шпилька DIN975/976 | CM200601 | CM200801 |

| Поз. | Наименование | Код | Кол. | Примечание |
|---|---|---|---|---|
| 1 | Профиль С-образный, 41х41 | | 1 | |
| 2 | Болт для крепления к С-образному профилю М10х30 | CM041030 | 2n | |
| 3 | Гайка с насечкой, препятствующей откручиванию М10 DIN6923 | CM101000 | 2n | |
| 4 | Лоток кабельный | | | |
| 5 | Консоль BBP-41/BBD-41/BBH-60/BBH-70 | | n | |
| 6 | Гайка шестигранная М8 DIN934 | | 2n | См. таблицу 2 |
| 7 | Шайба кузовная 8 DIN9021 | | 2n | |
| 8 | Шпилька М8х1000 DIN975/976 | | 1 | |
| 9 | Пластина опорная для С-образных профилей | BHM4141 | n/2n | Применяется с BBP/BBD |
| 10 | Приварное крепление BSW-41 | BSW4101 | 2 | |
| 11 | Болт с шестигранной головкой DIN933 М10х80 | CM081080 | 4 | |
| 12 | Шайба с узкими полями DIN125 Ø10 | CM241000 | 4 | |
| 13 | Гайка шестигранная DIN934 М10 | CM111000 | 4 | |

*Монтаж консолей на профиле при помощи сварки*

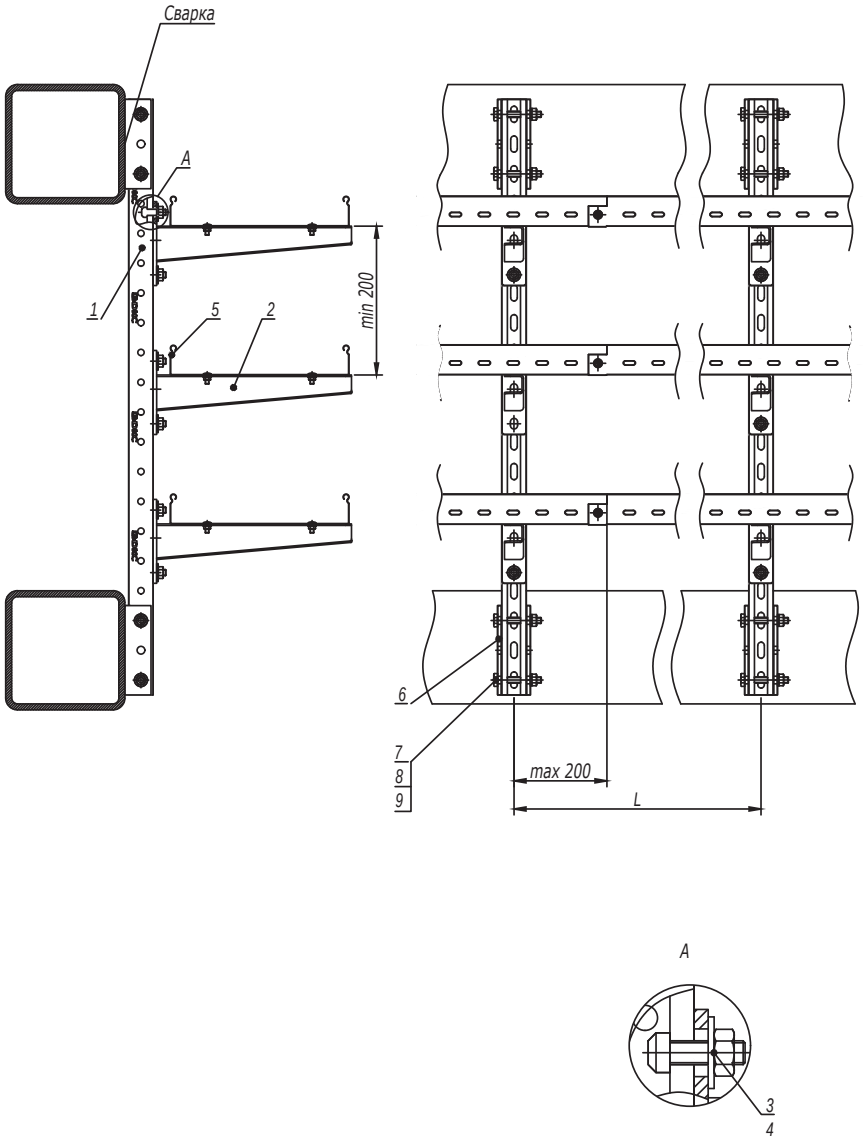


1. *Ширина кабельного лотка или суммарная ширина группы лотков не должны превышать 400 мм.*
2. *После проведения сварочных работ необходимо произвести антикоррозионную обработку крепления BSW-41 поз.10 и сварного шва.*
3. *Расстояние L и допустимую нагрузку на кабельный лоток необходимо уточнить в соответствующем ТРМ.*

| Поз. | Наименование | Код | Кол. | Примечание |
|---|---|---|---|---|
| 1 | Профиль С-образный | | 1 | |
| 2 | Консоль усиленная ВВН-60/ВВН-70 | | n | |
| 3 | Болт для крепления к С-образному профилю | CM041030 | 2n | |
| 4 | Гайка с насечкой, препятствующей откручиванию M10 DIN6923 | CM101000 | 2n | |
| 5 | Лоток кабельный | | | |
| 6 | Приварное крепление BSW-41 | BSW4101 | 2 | |
| 7 | Болт с шестигранной головкой DIN933 M10x80 | CM081080 | 4 | |
| 8 | Шайба с узкими полями DIN125 Ø10 | CM241000 | 4 | |
| 9 | Гайка шестигранная DIN934 M10 | CM111000 | 4 | |

| Изм. | Кол.уч. | Лист | №док. | Подпись | Дата |
|---|---|---|---|---|---|

DKC-2017.FCL.11

Лист 8

Взаим. инв. № | Подпись и дата | Инв. № подл.

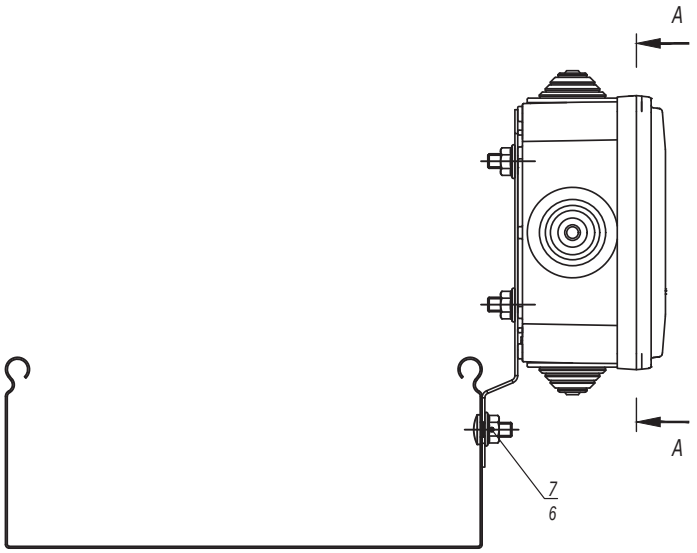


А-А

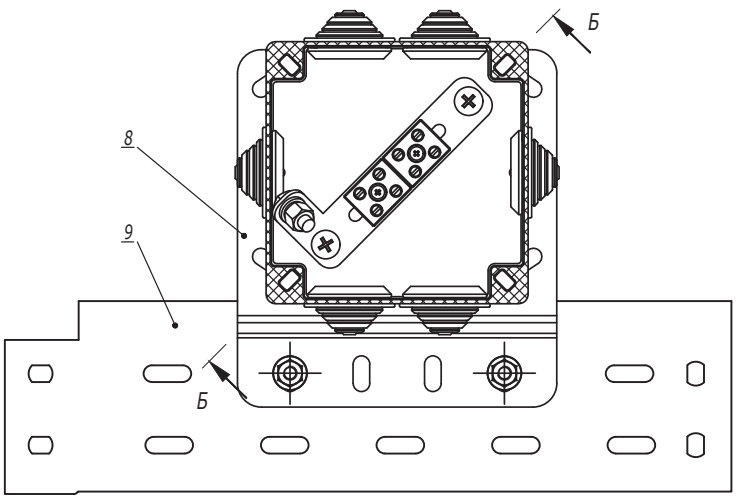


Б-Б
Поз. 9 не показана

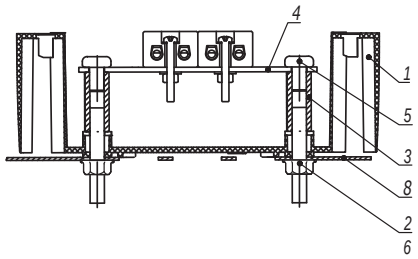


| Поз. | Наименование | Код | Кол. | Примечание |
|---|---|---|---|---|
| 1 | Коробка пластиковая FS с кабельными вводами и клеммниками IP 55 | | 1 | |
| 2 | Шпилька М6х60 DIN975/976 | | 2 | Поставляетсяв комплекте с ответвительной коробкой |
| 3 | Гайка соединительная М6х25 DIN6334 | | 2 | |
| 4 | Пластина монтажная для клеммника | | 1 | |
| 5 | Винт с полуцилиндрической головкой М6х10 DIN7985 | | 2 | |
| 6 | Гайка с насечкой, препятствующей откручиванию М6 DIN6923 | CM100600 | 4 | |
| 7 | Винт с гладкой головкой и квадратным подголовником М6х10 DIN603 | CM010610 | 7 | |
| 8 | Пластина монтажная вертикальная | LP3000 | 1 | |
| 9 | Лоток кабельный | | 1 | |

| Изм. | Кол.уч. | Лист | №док. | Подпись | Дата |
|---|---|---|---|---|---|
| Разработал | | Тиунов И.А. | | | 11.17 |
| Проверил | | Чередниченко Г.А. | | | 11.17 |
| Утвердил | | Дядичко А.В. | | | 11.17 |

DKC-2017.FCL.17

Крепление ответвительной коробки к кабельному лотку с помощью монтажной пластины

| Стадия | Лист | Листов |
|---|---|---|
| | | 1 |

DKC

Взаим. инв. №

Подпись и дата

Инв. № подл.

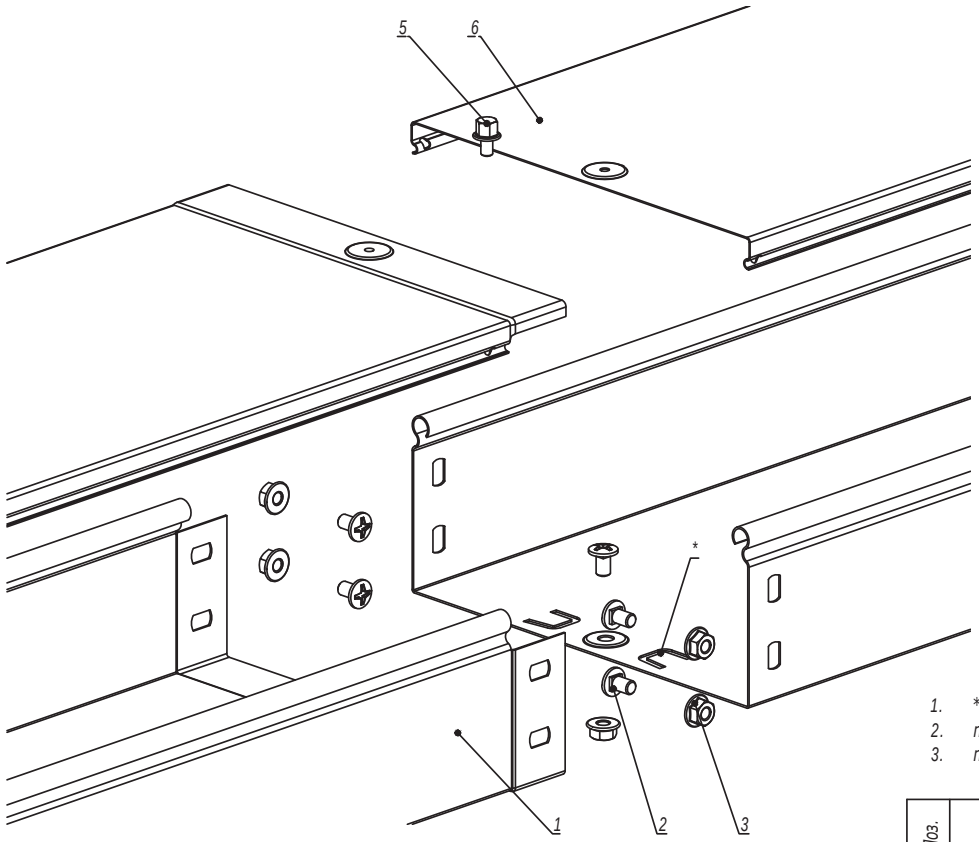


1. * - пластины необходимо подгибать наружу и вставлять в перфорацию ответной части лотка.
2. n=1 для высоты борта 50 мм.
3. n=2 для высоты борта 80, 100 мм.

| Поз. | Наименование | Код | Кол. | Примечание |
|---|---|---|---|---|
| | Комплектация для лотка | | | |
| 1 | Лоток кабельный | | 2 | |
| 2 | Винт с крестообразным шлицем М6х10 | СМ010610 | n·2+1 | |
| 3 | Гайка с насечкой М6 DIN 6923 | СМ100600 | n·2+1 | |
| | Комплектация для лотка | | | |
| 4 | Крышка на лоток | | 1 | |
| 5 | Винт для электрического соединения М5 | СМ030508 | 1 | |

| Изм. | Кол.уч. | Лист | №док. | Подпись | Дата |
|---|---|---|---|---|---|
| Разработал | | Тиунов И.А. | | | 09.18 |
| Проверил | | Чередниченко Г.А. | | | 09.18 |
| Утвердил | | Дядичко А.В. | | | 09.18 |

DKC-2018.S5.01

Соединение лотка "папа-мама"

| Стадия | Лист | Листов |
|---|---|---|
| | | 1 |

DKC

Формат А3

| Взаим. инв. № | Подпись и дата | Инв. № подл. |
|---|---|---|
| | | |

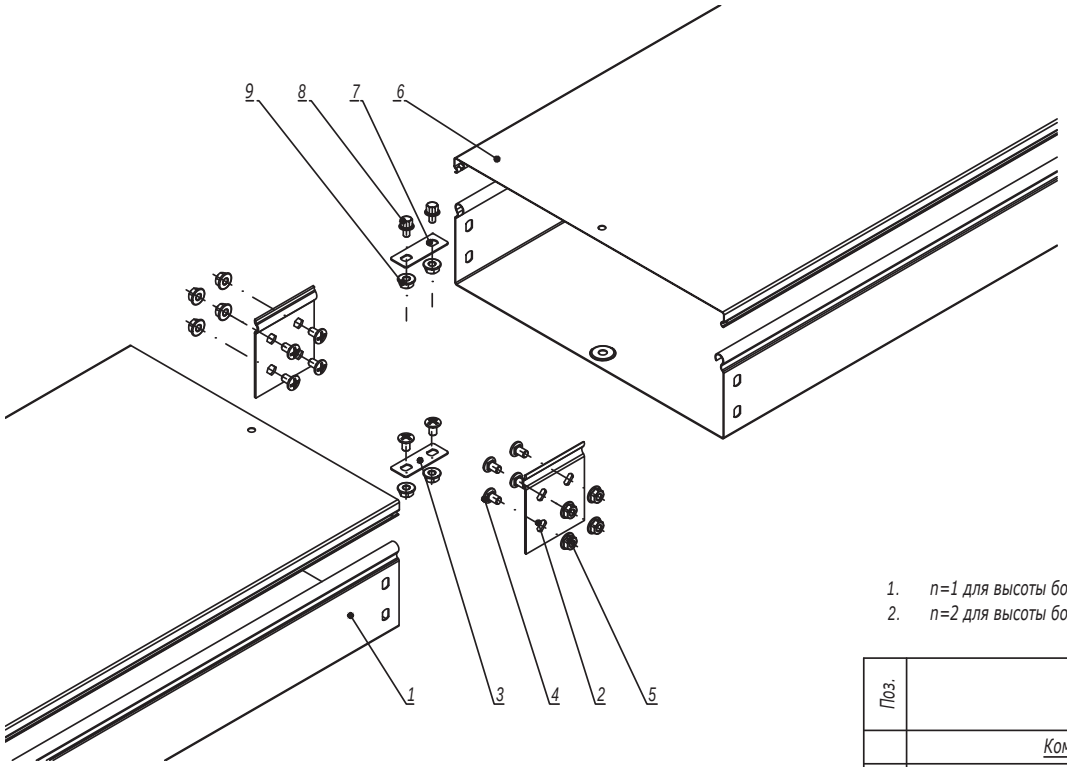


1. n=1 для высоты борта 50 мм.
2. n=2 для высоты борта 80, 100 мм.

| Поз. | Наименование | Код | Кол. | Примечание |
|---|---|---|---|---|
| | Комплектация для лотка | | | |
| 1 | Лоток кабельный | | 2 | |
| 2 | Пластина крепежная GTO | | 2 | |
| 3 | Пластина для заземления PTCE | 37501 | 1 | |
| 4 | Винт с крестообразным шлицем M6x10 | CM010610 | n·4+2 | |
| 5 | Гайка с насечкой M6 DIN 6923 | CM100600 | n·4+2 | |
| | Комплектация для крышки | | | |
| 6 | Крышка на лоток | | 2 | |
| 7 | Пластина для заземления PTCE | 37501 | 1 | |
| 8 | Винт для электрического соединения M5x8 | CM030508 | 2 | |
| 9 | Гайка с насечкой M5 DIN 6923 | CM100500 | 2 | |

| Изм. | Кол.уч. | Лист | №док. | Подпись | Дата |
|---|---|---|---|---|---|

DKC-2018.S5.02

Лист 2

Формат А3

Взаим. инв. №

Подпись и дата

Инв. № подл.

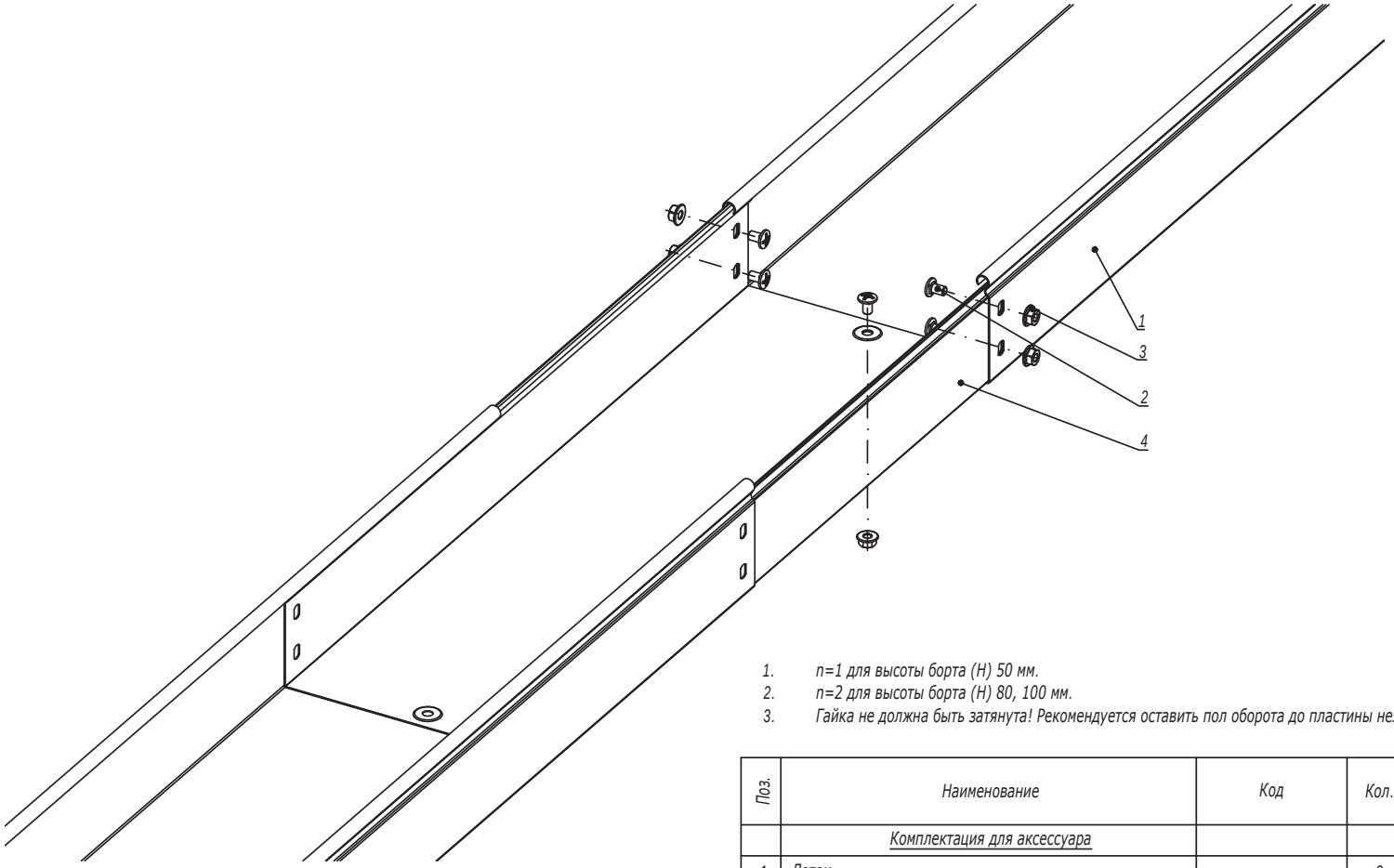


1. *n=1 для высоты борта (H) 50 мм.*
2. *n=2 для высоты борта (H) 80, 100 мм.*
3. *Гайка не должна быть затянута! Рекомендуется оставить пол оборота до пластины незакрученными.*

| Поз. | Наименование | Код | Кол. | Примечание |
|---|---|---|---|---|
| | Комплектация для аксессуара | | | |
| 1 | Лоток | | 2 | |
| 2 | Винт с крестообразным шлицем М6х10 | CM010610 | n·2+1 | |
| 3 | Гайка с насечкой М6 DIN 6923 | CM100600 | n·2+1 | |
| 4 | Телескопический расширитель | | 1 | |

| Изм. | Кол.уч. | Лист | №док. | Подпись | Дата |
|---|---|---|---|---|---|
| Разработал | | Тиунов И.А. | | | 09.18 |
| Проверил | | Чередниченко Г.А. | | | 09.18 |
| Утвердил | | Дядичко А.В. | | | 09.18 |

DKC-2018.S5.38

Телескопическое расширение лотков для термокомпенсации

| Стадия | Лист | Листов |
|---|---|---|
| | | 1 |

DKC

Формат А3

Взаим. инв. №

Подпись и дата

Инв. № подл.

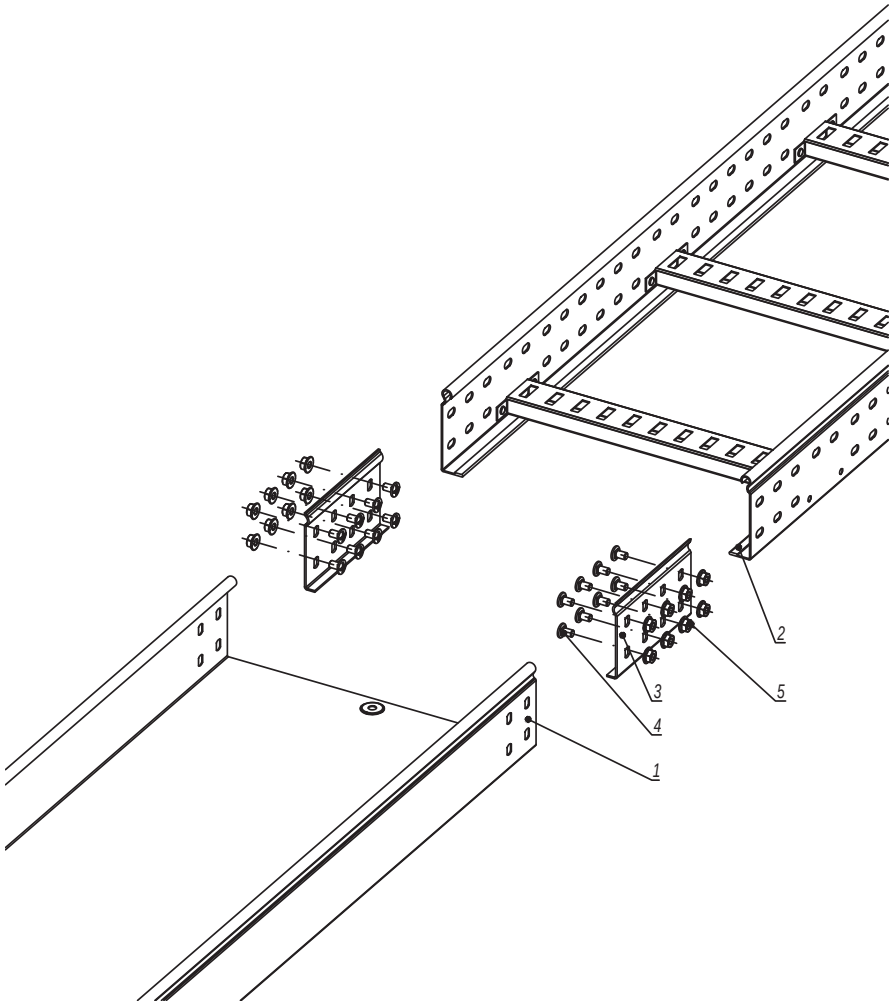


1. n=1 для высоты борта (H) 50 мм.
2. n=2 для высоты борта (H) 80, 100 мм.

| Поз. | Наименование | Код | Кол. | Примечание |
|---|---|---|---|---|
| | Комплектация для аксессуара | | | |
| 1 | Лоток листовой | | 2 | |
| 2 | Лоток лестничный | | | |
| 3 | Усиленное соединение GTO-L | | 2 | |
| 4 | Винт с крестообразным шлицем M6x10 | CM010610 | nx8 | |
| 5 | Гайка с насечкой M6 DIN 6923 | CM100600 | nx8 | |

| Изм. | Кол.уч. | Лист | №док. | Подпись | Дата | DKC-2018.S5.39 | | |
|---|---|---|---|---|---|---|---|---|
| Разработал | | Тиунов И.А. | | | 09.18 | Соединение листового лотка с лестничным | Стадия | Лист | Листов |
| Проверил | | Чередниченко Г.А. | | | 09.18 | | | | 1 |
| Утвердил | | Дядичко А.В. | | | 09.18 | | DKC | | |

Формат А3

Инв. № подл. | Подпись и дата | Взаим. инв. №

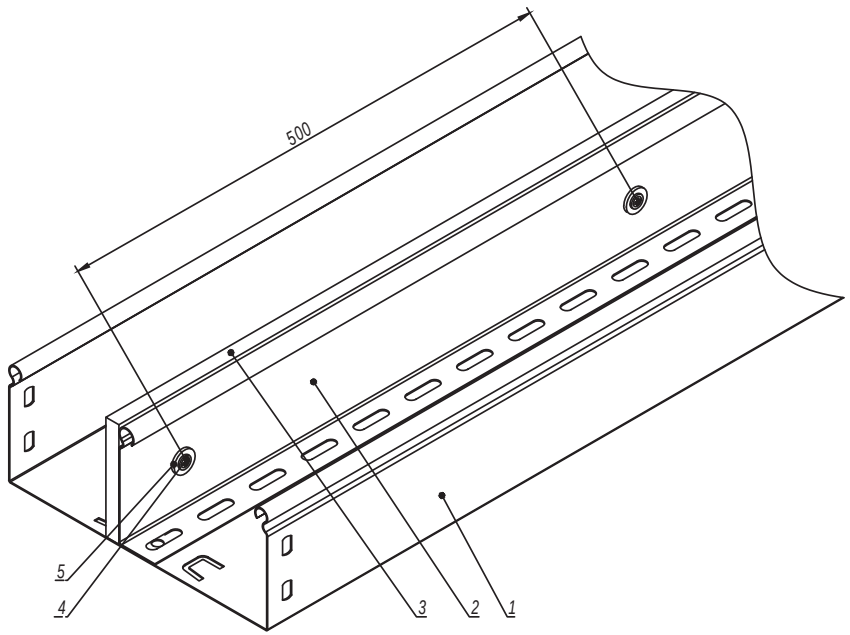


| Поз. | Наименование | Код | Кол. | Примечание |
|---|---|---|---|---|
| 1 | Лоток листовой | | | |
| 2 | Разделитель SEP | | | |
| 3 | Огнестойкая перегородка DD | DD0510/DD0810/ DD1010 | | |
| 4 | Саморез с прессшайбой 4,2x13 | CM275013 | | |
| 5 | Шайба с узкими полями Ø5 DIN 125 | CM240500 | | |

| Изм. | Кол.уч. | Лист | №док. | Подпись | Дата |
|---|---|---|---|---|---|
| Разработал | | Тиунов И.А. | | | 09.18 |
| Проверил | | Чередниченко Г.А. | | | 09.18 |
| Утвердил | | Дядичко А.В. | | | 09.18 |

DKC-2018.S5.40

Крепление огнестойкой перегородки к разделителю SEP

| Стадия | Лист | Листов |
|---|---|---|
| | | 1 |

DKC

Формат А3

Взаим. инв. №

Подпись и дата

Инв. № подл.

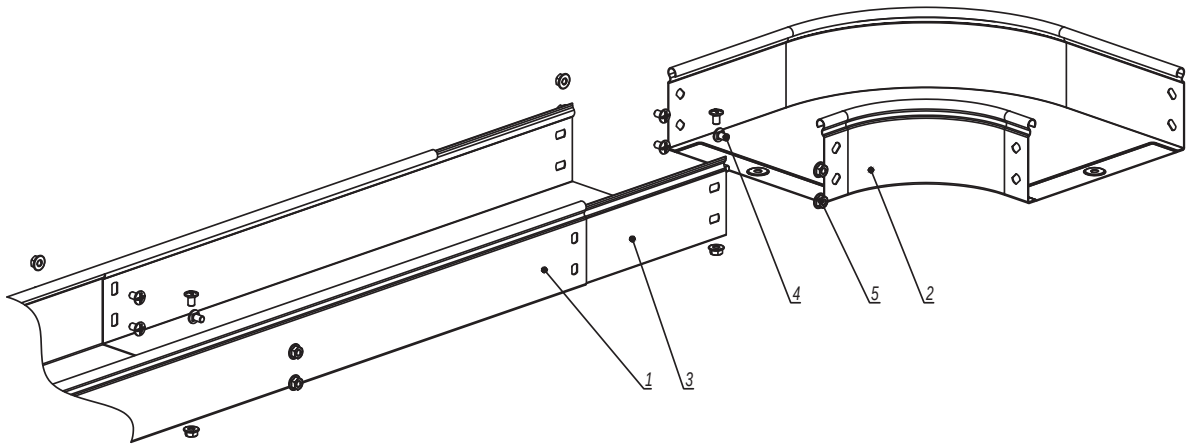


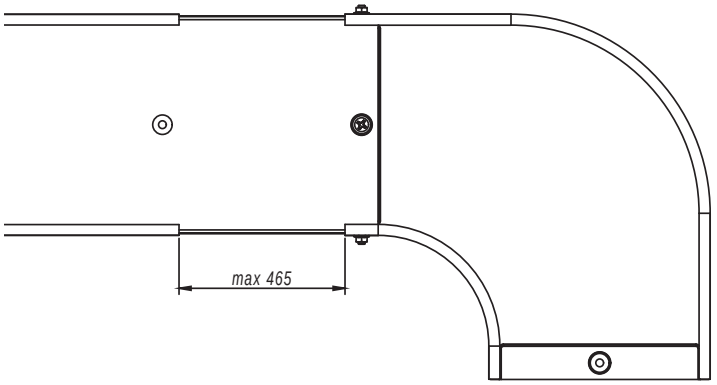


1. n=1 для высоты борта 50 мм.
2. n=2 для высоты борта 80, 100 мм.

| Поз. | Наименование | Код | Кол. | Примечание |
|---|---|---|---|---|
| 1 | Лоток кабельный | | | |
| 2 | Аксессуар для листового лотка | | | |
| 3 | Телескопический расширитель | | | |
| 4 | Винт с крестообразным шлицем М6х10 | СМ010610 | n·4+2 | |
| 5 | Гайка с насечкой М6 DIN 6923 | СМ100600 | n·4+2 | |

| Изм. | Кол.уч. | Лист | №док. | Подпись | Дата | DKC-2018.S5.41 | | | |
|---|---|---|---|---|---|---|---|---|---|
| Разработал | | Тиунов И.А. | | | 09.18 | Соединение листового лотка с аксессуаром без подреза лотка | Стадия | Лист | Листов |
| Проверил | | Чередниченко Г.А. | | | 09.18 | | | | 1 |
| Утвердил | | Дядичко А.В. | | | 09.18 | | DKC | | |

Формат А3

Взаим. инв. №
Подпись и дата
Инв. № подл.