Крепление к двутавровой балке монтажного профиля креплением BMH-10 (тип 3)

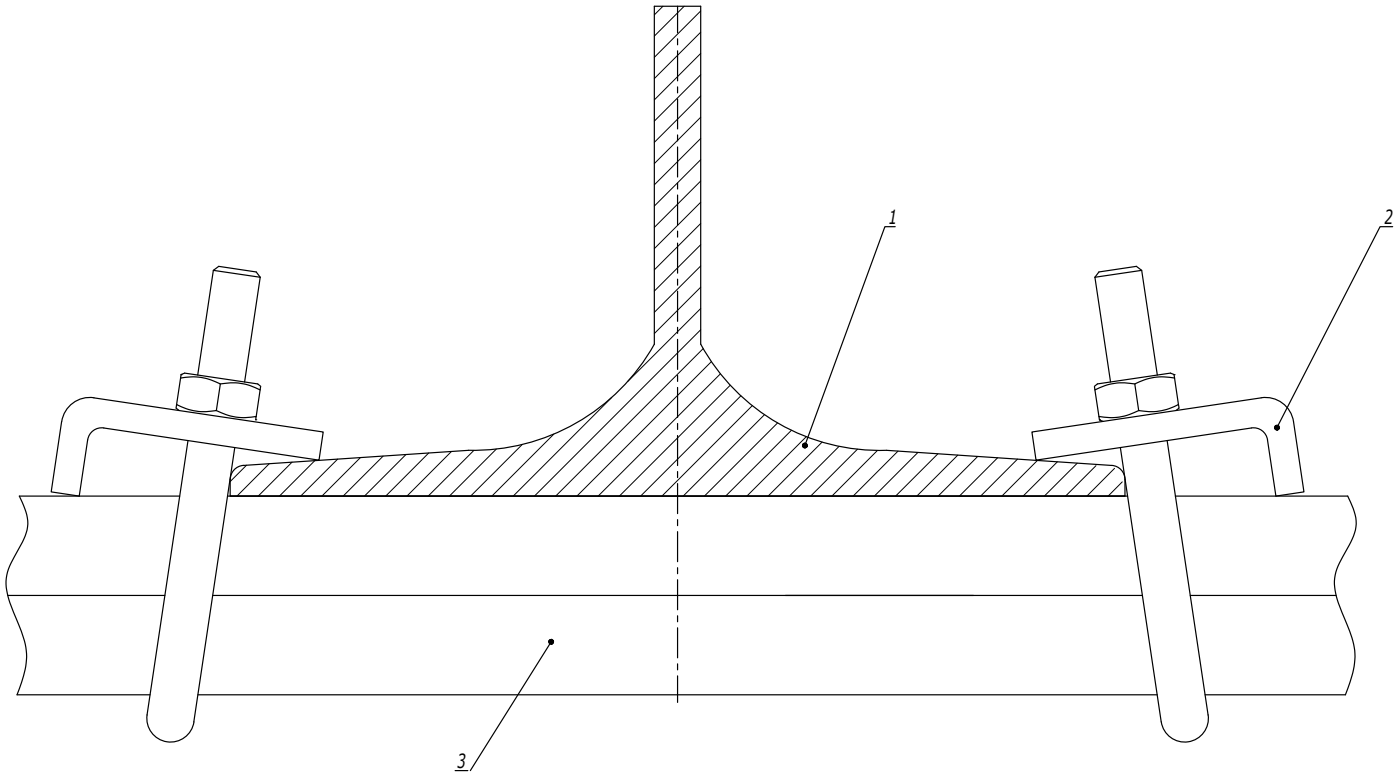

Таблица 1
Выбор крепежа

Поз.	Наименование	Код	
		BMH1010HDZ	BMH2010HDZ
3	Профиль С-образный	BPM41**/ BPD21**	BPD41**

Поз.	Наименование	Код	Кол.	Примечание
1	Двутавр			
2	Крепление к металлическим балкам BMH-10	BHM****	2	См. табл. 1
3	Профиль С-образный			

Изм.	Кол.уч.	Лист	№док.	Подпись	Дата

DKC-2018.M5.04

Лист 3

Взаим. инв. №
Подпись и дата
Инв. № подл.

Крепление монтажного профиля к строительной конструкции (тип 4)

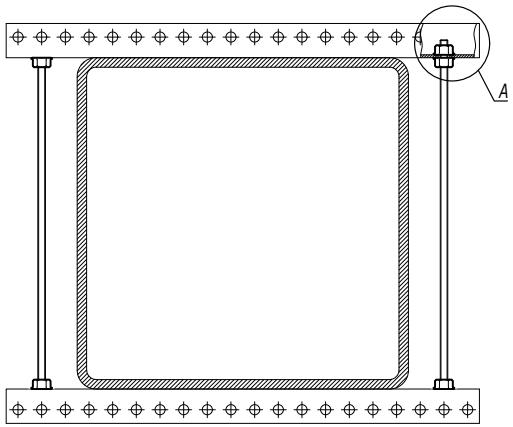

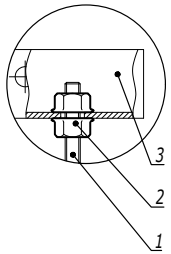

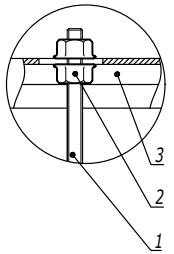

Поз.	Наименование	Код	Кол.	Примечание
1	Шпилька резьбовая М8	СМ2008**		
2	Гайка с насечкой, препятствующей откручиванию М8	СМ100800	2	
3	Вариант 1			
3	Профиль П-образный ВРМ-29	ВРМ29**		
	Вариант 2			
3	Профиль С-образный 41х21	ВРМ21**		

Изм.	Кол.уч.	Лист	№док.	Подпись	Дата

DKC-2018.M5.04

Лист 4

Взаим. инв. №

Подпись и дата

Инв. № подл.

Крепление в несколько уровней

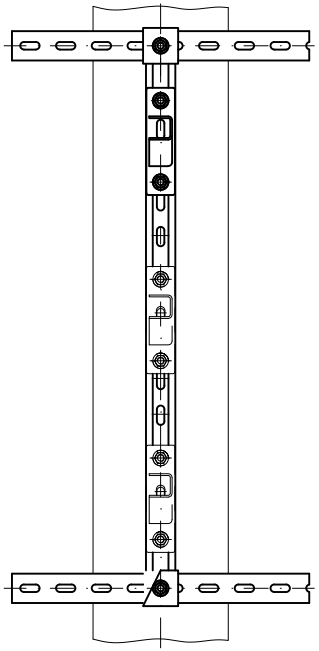

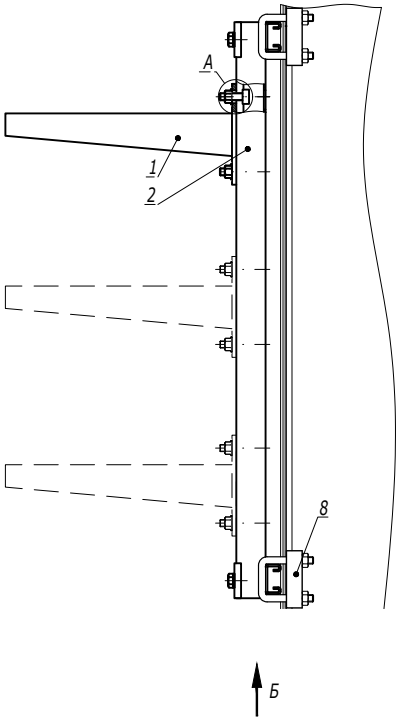

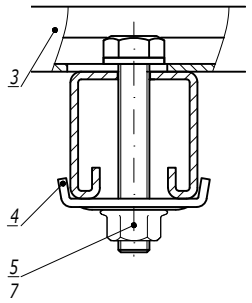

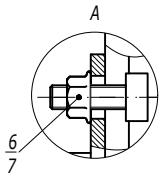

1. *Использовать совместно с шайбой M10 DIN 9021 (CM121000), 2 шт. на одну консоль.
2. ** При использовании профиля BPL-21/BPM-21 поз.2, болт M10x60 поз.10 следует заменить на болт M10x40 (CM081040).

Поз.	Наименование	Код	Кол.	Примечание
1	Консоль BBH-70/BBH-60 (BBP-41/BBP-21/BBD-21*) горячеоцинкованная		n	
2	Профиль BPL-41/BPM-41/BPL-21/BPM-21**	BPL41**/ BPM41**/ BPL41**/ BPM21**	2	
3	Профиль BPL-41/BPM-41		1	
4	Опорная пластина для С-образных профилей BHM-41	BHM4141	2	
5	Болт с шестигранной головкой M10x60 DIN 933	CM081060	2	
6	Винт для крепления к профилю M10x30	CM041030	n·2	
7	Гайка с насечкой M10 DIN 6923	CM101000	n·2	
8	Крепеж к металлическим балкам/Закрывающая струбцина M10	BMH1010HDZ/CM301001	4	

Изм.	Кол.уч.	Лист	№док.	Подпись	Дата

DKC-2018.B5.19

Лист 3

Взаим. инв. № | Подпись и дата | Инв. № подл.

Стойка из двойного С-образного профиля и BSW-41

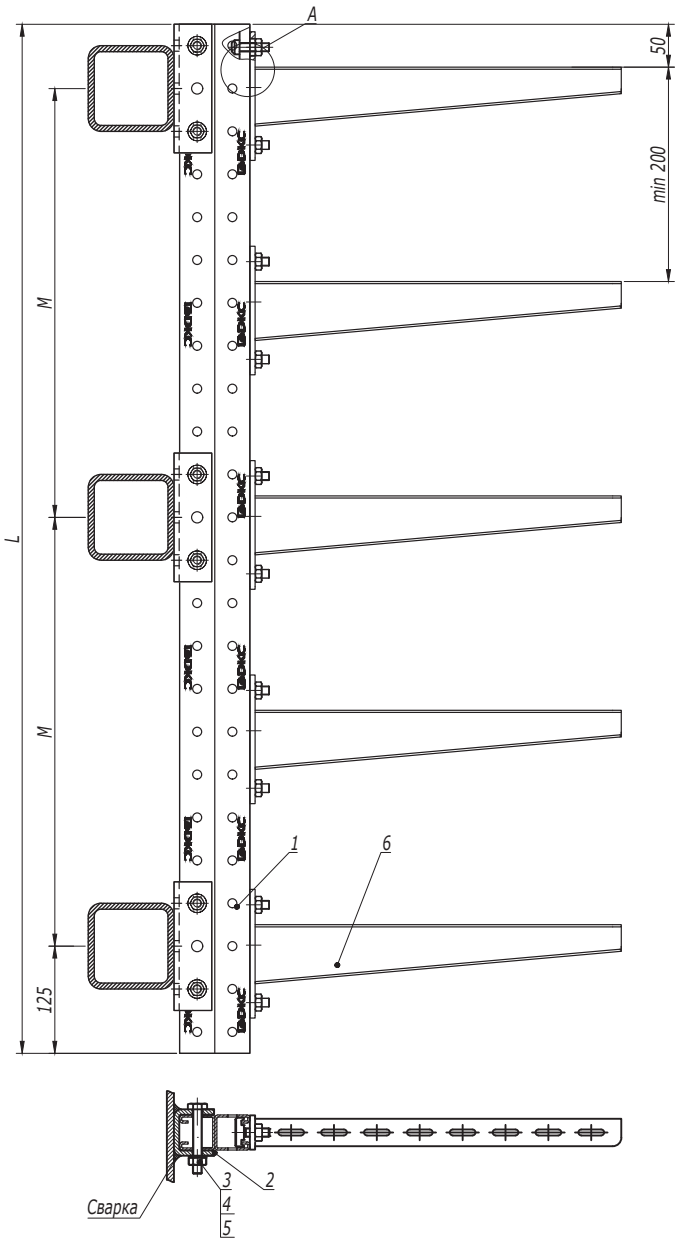

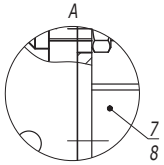

Таблица 1

Конфигурация стойки

Длина профиля L, мм	400	600	800	1000	1200	1600	2000	2400	3000
Шаг прогонов M, мм	250	450	300	400	500	700	450	550	550
Количество прогонов, m	1	2	3				5		6

Таблица 2

Код	BBH6020	BBH6030	BBH6040	BBH6050	BBH6060
Максимально допустимая нагрузка на одну консоль типа BBH-60, кг	170	125	180	145	190
Код	BBH7020	BBH7030	BBH7040	BBH7050	BBH7060
Максимально допустимая нагрузка на одну консоль типа BBH-70, кг	265	190	250	240	225

1. Сварной шов и крепление BSW-41, необходимо обработать цинковой спрей краской 37039HDZ.
2. В таблице 1 указаны конфигурации стойки, которые рассчитаны для нагрузок, указанных в таблице 2. При изменении конфигурации стоек или нагрузки необходимо проводить дополнительный расчет.
3. Все коды приведены в исполнении 1. Исполнение по типу антикоррозионного покрытия выбирать в соответствии с пояснительной запиской к данному альбому.

Поз.	Наименование	Код	Кол.	Примечание
1	Профиль С-образный BPD-41		1	
2	Приварное крепление BSW-41	BSW4101	m	
3	Болт с шестигранной головкой M10x80 DIN 933	CM081080	2m	
4	Шайба с узкими полями Ø10 DIN 125	CM241000	4m	
5	Гайка шестигранная M10 DIN 934	CM111000	2m	
6	Консоль		n	см. табл. 2
7	Винт для крепления к профилю M10x30	CM041030	2n	
8	Гайка с насечкой M10 DIN 6923	CM101000	2n	

Изм.	Кол.уч.	Лист	№док.	Подпись	Дата
Разработал		Тиунов И.А.			09.18
Проверил		Чередниченко Г.А.			09.18
Утвердил		Дядичко А.В.			09.18

DKC-2018.B5.20

Стойка на горизонтальных прогонах

Стадия	Лист	Листов
	1	5

DKC

Взаим. инв. №

Подпись и дата

Инв. № подл.

Стойка из С-образного профиля и BSW-41

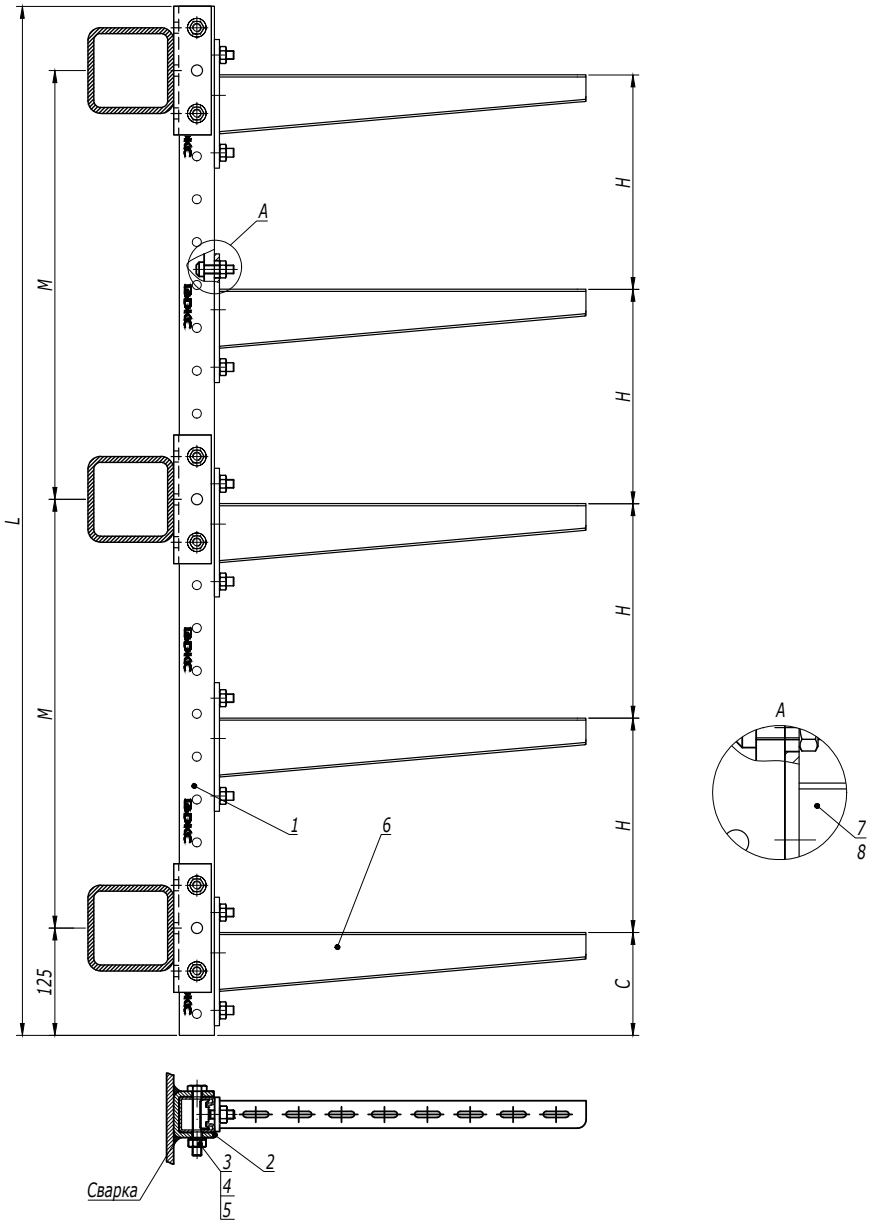

Таблица 1

Конфигурация стойки

Длина профиля L, мм	400	600	800	1000	1200	1600
Шаг прогонов M, мм	250	450	300	400	500	700
Количество прогонов, m	2		3			

Таблица 2

Код консоли BBP-41	BBP4120	BBP4130	BBP4140	BBP4150	BBP4160
Код консоли BBH-60	BBH6020	BBH6030	BBH6040	BBH6050	BBH6060
Максимально допустимая нагрузка на одну консоль, кг	170	130	100	80	65

1. Сварной шов и крепление BSW-41, необходимо обработать цинковой спрей краской 37039HDZ.
2. В таблице 1 указаны конфигурации стойки, которые рассчитаны для нагрузок, указанных в таблицах 2-3. При изменении конфигурации стоек или нагрузки необходимо проводить дополнительный расчет.
3. Для консоли BBP-41 дополнительно использовать шайбы M10 DIN9021 CM121000 - 2 шт на консоль.

Поз.	Наименование	Код	Кол.	Примечание
1	Профиль С-образный BPM-41		1	
2	Приварное крепление BSW-41	BSW4101	m	
3	Болт с шестигранной головкой M10x80 DIN 933	CM081080	2m	
4	Шайба с узкими полями Ø10 DIN 125	CM241000	4m	
5	Гайка шестигранная M10 DIN 934	CM111000	2m	
6	Консоль		n	см. табл. 2-3
7	Винт для крепления к профилю M10x30	CM041030	2n	
8	Гайка с насечкой M10 DIN 6923	CM101000HDZ	2n	

Изм. | Кол.уч. | Лист | №док. | Подпись | Дата

DKC-2018.B5.20

Лист 2

Взаим. инв. № | Подпись и дата | Инв. № подл.

Стойка из I-образного профиля и BPM-50

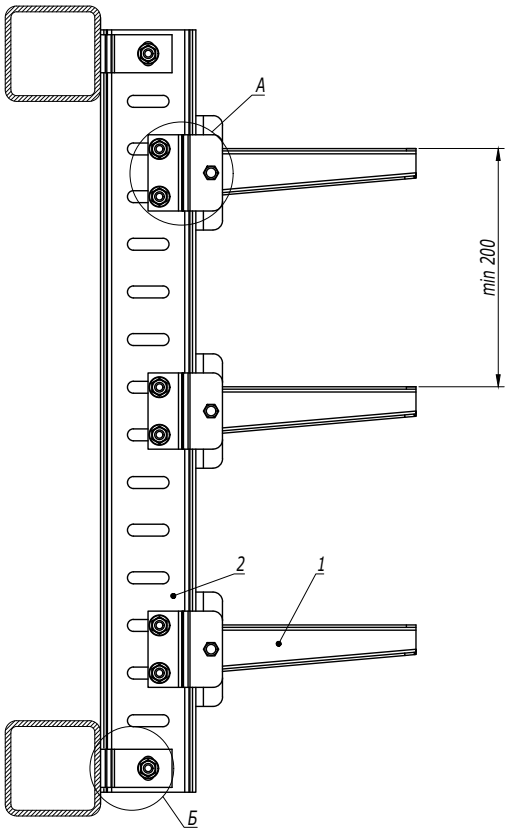

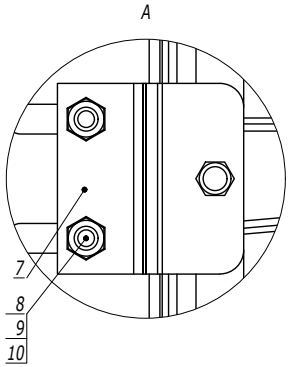

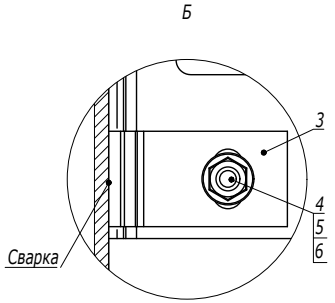

Поз.	Наименование	Код	Кол.	Примечание
1	Консоль BBH-75	BBH75**	n	
2	Профиль BPM-50	BPM5010HDZ	1	
3	Пластина для крепления I-образного профиля к стене	BMD2032HDZ	4	
4	Болт с шестигранной головкой M12x40 DIN 933	CM081240HDZ	2	
5	Гайка с насечкой M12 DIN 6923	CM101200HDZ	2	
6	Шайба M12 DIN 125	CM241200HDZ	2	
7	Соединительная пластина для консоли BBH-75		n	Поставляется в комплекте с консолью
8	Болт с шестигранной головкой M10x35 DIN 933		n·3	
9	Гайка шестигранная M10 DIN 934		n·3	
10	Шайба M10 DIN 125		n·3	

Изм.	Кол.уч.	Лист	№док.	Подпись	Дата

DKC-2018.B5.20

Взаим. инв. №
Подпись и дата
Инв. № подл.

Вертикальный монтаж

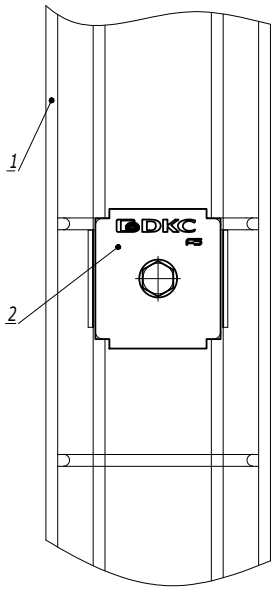

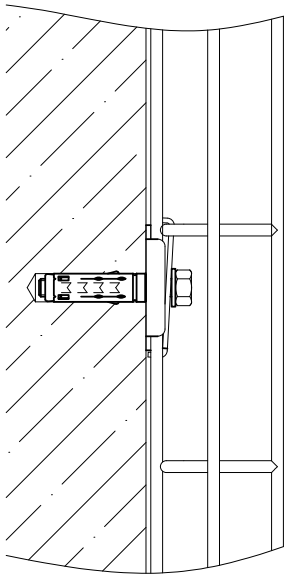

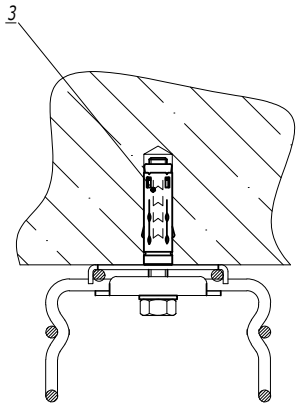

1. *Для лотка шириной 150мм крепления расположить в шахматном порядке.

Поз.	Наименование	Код	Кол.	Примечание
1	Лоток проволочный шириной 100-600 мм			
2	Пластина для подвеса проволочного лотка на шпильке	FC37311	2	
3	Стандартный анкер с болтом М8	CM430850	1	DKC-2018.M5.01

Изм.	Кол.уч.	Лист	№док.	Подпись	Дата

DKC-2018.F5.13

Лист 2

Взаим. инв. № | Подпись и дата | Инв. № подл.

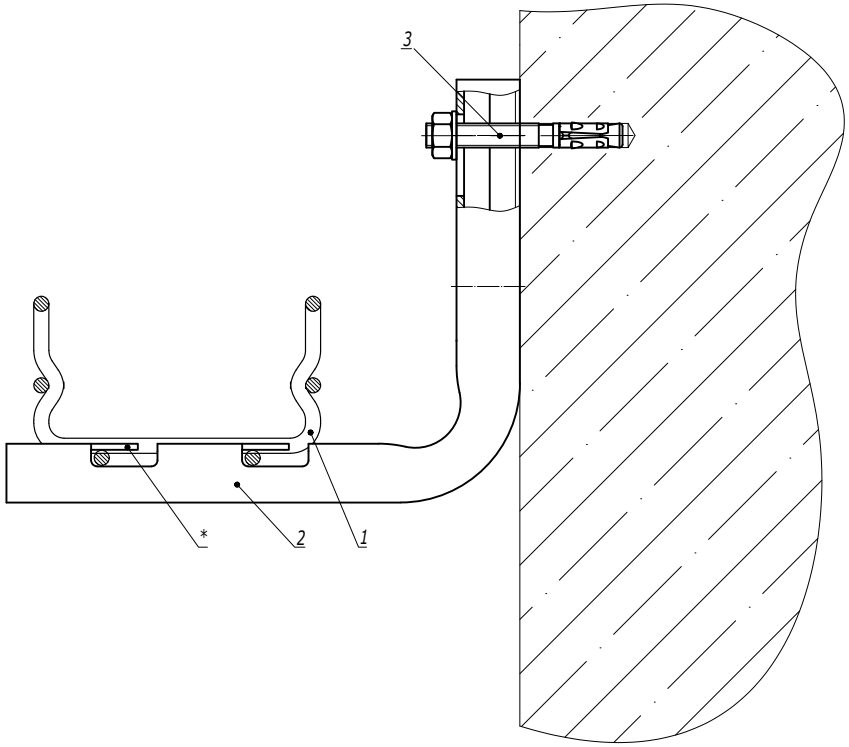

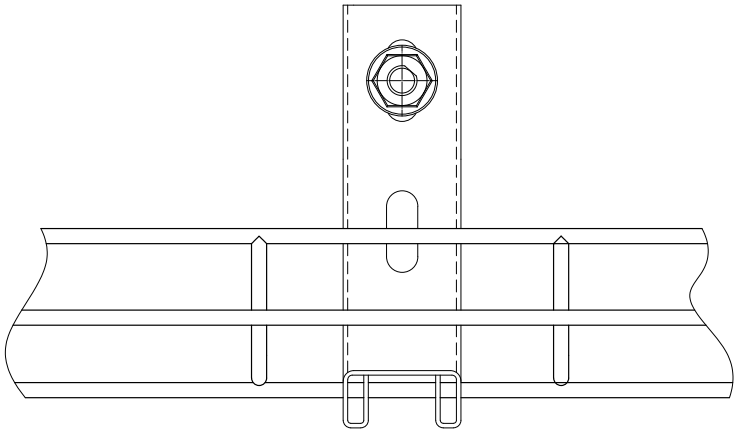

1. * Для фиксации лотка на держателе произвести загиб лепестков.

Поз.	Наименование	Код	Кол.	Примечание
1	Лоток проволочный шириной 100-400 мм			
2	Консоль FBC-30	FBC30**	1	
3	Усиленный клиновой анкер M8x65	CM480865	1	DKC-2018.M5.01

Изм.	Кол.уч.	Лист	№док.	Подпись	Дата
Разработал		Тиунов И.А.			09.18
Проверил		Чередниченко Г.А.			09.18
Утвердил		Дядичко А.В.			09.18

DKC-2018.F5.15

Крепление проволочного лотка шириной 100-400 мм на консоли FBC-30

Стадия	Лист	Листов
		1

DKC

Взаим. инв. №

Подпись и дата

Инв. № подл.