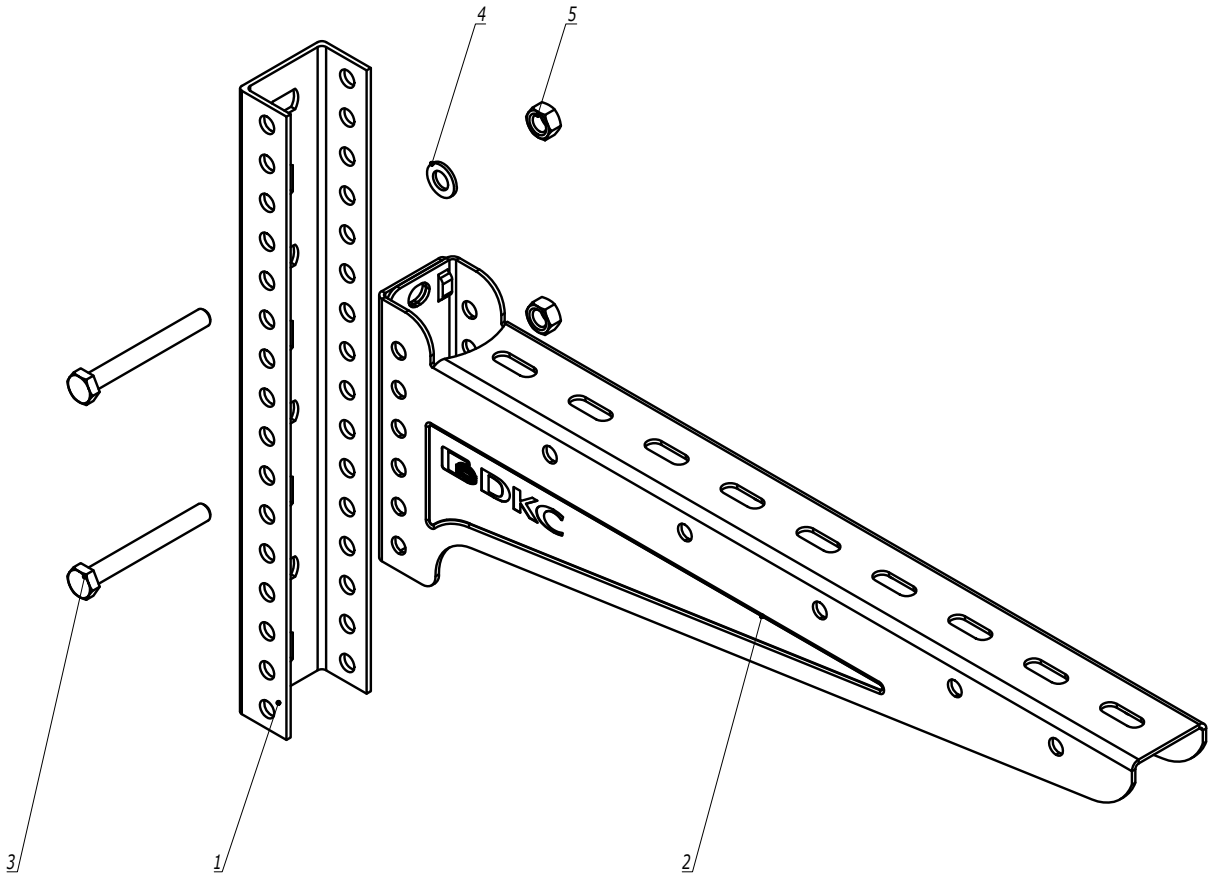

Поз.	Наименование	Код	Кол.	Примечание
1	Профиль П-обр. BPL-29/BPM-29		1	
2	Консоль BBN-40/BBN-50/BBN-60		1	
3	Болт с шестигранной головкой M8x70	CM020870	2	
4	Шайба с узкими полями M8 DIN125	CM240800	2	
5	Гайка шестигранная M8 DIN934	CM110800	2	

Изм.	Кол.уч.	Лист	№док.	Подпись	Дата
Разработал		Тиунов И.А.			02.21
Проверил		Чередниченко Г.А.			02.21
Утвердил		Дядичко А.В.			02.21

DKC-2021.B5.32

Монтаж консоли BBN-40/BBN-50/BBN-60 в П-обр. профиль

Стадия	Лист	Листов
		1

DKC

Взаим. инв. №

Подпись и дата

Инв. № подл.