Монтаж на один трос

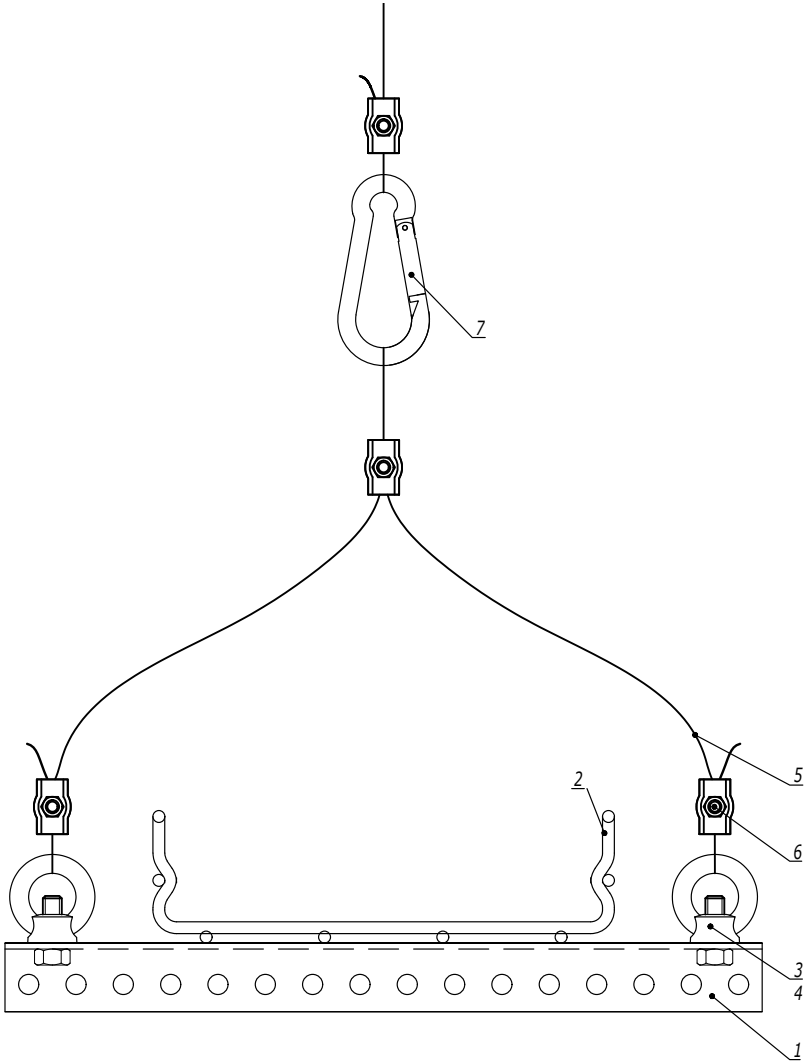


Таблица 1
Комплект "рым-болт с гайкой шестигранной"

| Поз. | Наименование | Код |
|---|---|---|
| 3 | Гайка шестигранной DIN 934 | CM111000 |
| 4 | Рым-болт DIN 580 | CM610063 |

Таблица 2
Комплект "рым-гайка с болтом с шестигранной головкой"

| Поз. | Наименование | Код |
|---|---|---|
| 3 | Болт с шестигранной головкой DIN 933 | CM081030 |
| 4 | Рым-гайка DIN 582 | CM609010 |

| Поз. | Наименование | Код | Кол. | Примечание |
|---|---|---|---|---|
| 1 | Профиль П-образный | | | |
| 2 | Лоток кабельный серии S5/F5 | | | |
| 3 | Болт с шестигранной головкой/гайка шестигранная | | | См. табл. 1, 2 |
| 4 | Рым-гайка DIN 582/рым-болт DIN 580 | | | |
| 5 | Трос стальной DIN 3055 | CM6255** | | |
| 6 | Зажим для троса Simplex/Duplex | CM6220**/ CM6230** | | |
| 7 | Карабин/такелажная скоба | CM6260**/ CM6070**/ CM631** | | |

Взаим. инв. №
Подпись и дата
Инв. № подл.

| Изм. | Кол.уч. | Лист | №док. | Подпись | Дата |
|---|---|---|---|---|---|

DKC-2018.M5.09

Монтаж между балками

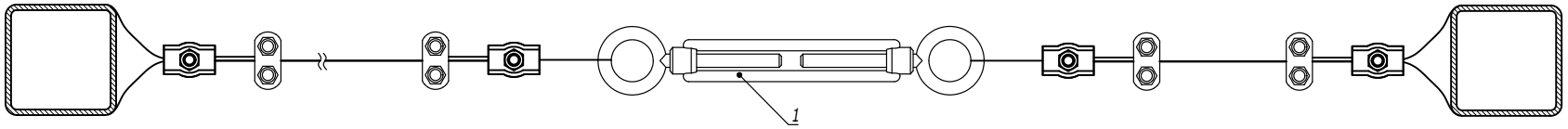


| Поз. | Наименование | Код | Кол. | Примечание |
|---|---|---|---|---|
| 1 | Тарлеп DIN 1480 | CM628***/<br>CM629***/<br>CM630*** | | |

| Изм. | Кол.уч. | Лист | №док. | Подпись | Дата |
|---|---|---|---|---|---|
| Разработал | | Тиунов И.А. | | | 09.18 |
| Проверил | | Чередниченко Г.А. | | | 09.18 |
| Утвердил | | Дядичко А.В. | | | 09.18 |

DKC-2018.M5.10

Натяжные конструкции с использованием троса

| Стадия | Лист | Листов |
|---|---|---|
| | 1 | 2 |

DKC

Взаим. инв. №

Подпись и дата

Инв. № подл.

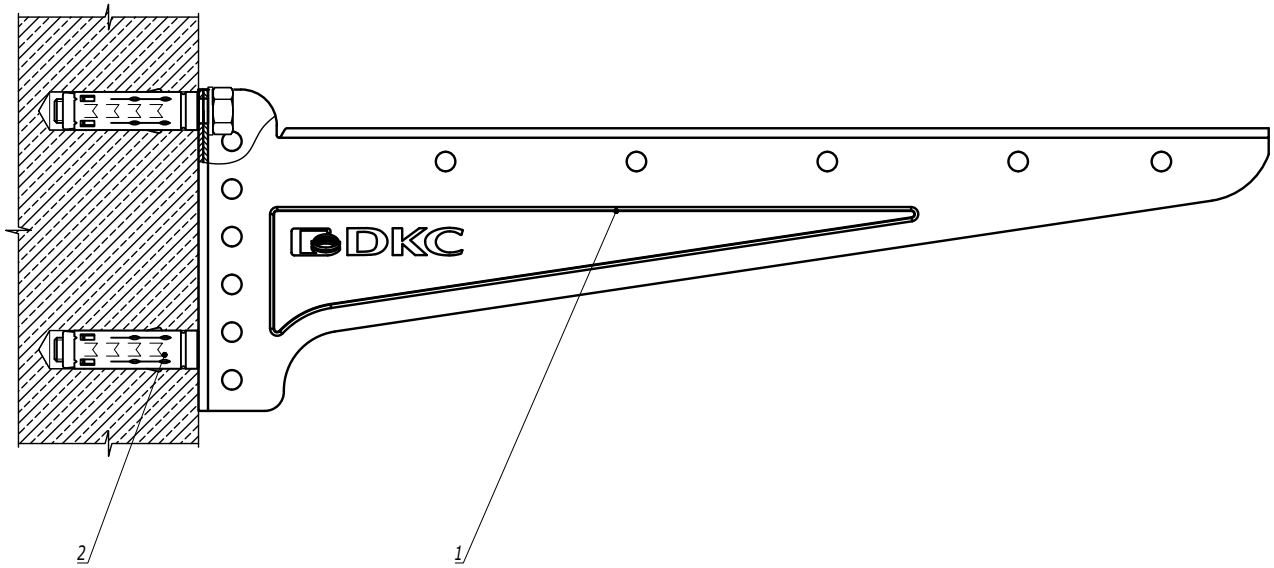


1. *С консолями длиной 100-300 мм использовать анкер М8.*
   *С консолями длиной 400 мм использовать анкер М10.*

| Поз. | Наименование | Код | Кол. | Примечание |
|---|---|---|---|---|
| 1 | Консоль BBN-40/BBN-50/BBN-60 | | 1 | |
| 2 | Анкер | | 2 | DKC-2018.M5.01 |

| Изм. | Кол.уч. | Лист | №док. | Подпись | Дата |
|---|---|---|---|---|---|
| Разработал | | Тиунов И.А. | | | 02.21 |
| Проверил | | Чередниченко Г.А. | | | 02.21 |
| Утвердил | | Дядичко А.В. | | | 02.21 |

DKC-2021.B5.31

Монтаж консоли BBN-40/BBN-50/BBN-60 к стене

| Стадия | Лист | Листов |
|---|---|---|
| | | 1 |

DKC

Взаим. инв. №
Подпись и дата
Инв. № подл.

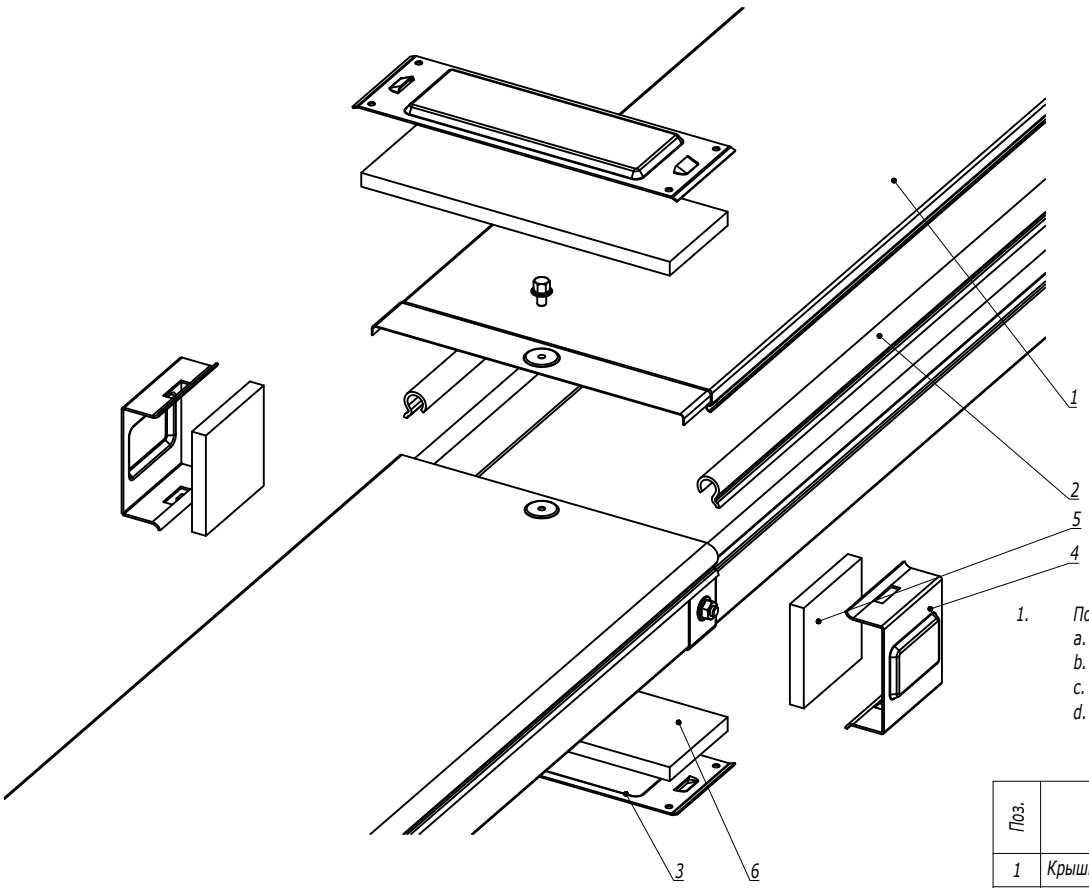


1. Порядок сборки:
   a. Наклеить бандажную ленту на борт лотка (поз.2);
   b. Наклеить уплотнительные пластины на стык лотков и крышек (поз. 5, 6);
   c. Установить защитные пластины в основании лотка и на крышку лотка (поз. 3);
   d. Зафиксировать пластины в основании и на крышке лотка (поз. 3), защелкнув на них боковые пластины (поз. 4).

| Поз. | Наименование | Код | Кол. | Примечание |
|---|---|---|---|---|
| 1 | Крышка на лоток | | | |
| 2 | Клейкая бандажная лента IP44 на борт лотка | | | |
| | Состав комплектного аксессуара | | | |
| 3 | Пластина защитная IP44 осн. (мет.) | | 2 | Код комплекта: SIP0**** |
| 4 | Пластина защитная боковая IP44 (мет.) | | 2 | |
| 5 | Пластина защитная боковая IP44 (EPDM) | | 2 | |
| 6 | Пластина защитная IP44 осн. (EPDM) | | 2 | |

| Изм. | Кол.уч. | Лист | №док. | Подпись | Дата | DKC-2018.S5.33 | | |
|---|---|---|---|---|---|---|---|---|
| Разработал | | Тиунов И.А. | | | 09.18 | Система защиты IP44 | Стадия | Лист | Листов |
| Проверил | | Чередниченко Г.А. | | | 09.18 | | | | 1 |
| Утвердил | | Дядичко А.В. | | | 09.18 | | DKC | | |

Взаим. инв. №
Подпись и дата
Инв. № подл.

Формат А3

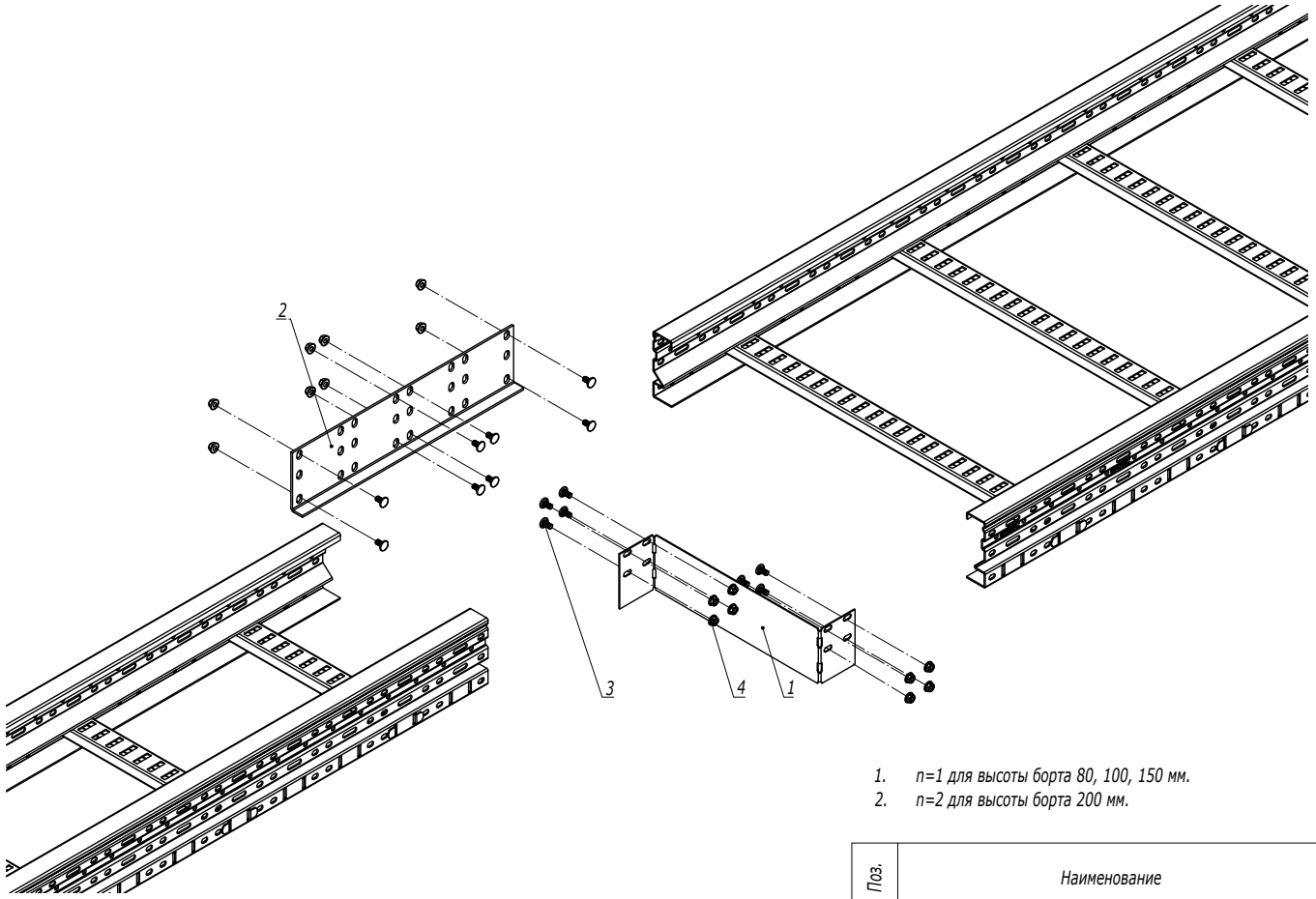


1. n=1 для высоты борта 80, 100, 150 мм.
2. n=2 для высоты борта 200 мм.

| Поз. | Наименование | Код | Кол. | Примечание |
|---|---|---|---|---|
| 1 | Заглушка-редукция | | 1 | |
| 2 | Соединитель горизонтальный | | 1 | |
| 3 | Винт M6x20 | CM050620HDZ | n·8+8 | |
| 4 | Гайка с насечкой M6 DIN 6923 | CM100600HDZ | n·8+8 | |

| Изм. | Кол.уч. | Лист | №док. | Подпись | Дата | DKC-2018.U5.05 | | |
|---|---|---|---|---|---|---|---|---|
| Разработал | | Тиунов И.А. | | | 09.18 | | Стадия | Лист | Листов |
| Проверил | | Чередниченко Г.А. | | | 09.18 | | | | 1 |
| | | | | | | Заглушка-редукция | DKC | | |
| Утвердил | | Дядичко А.В. | | | 09.18 | | | | |

Взаим. инв. №
Подпись и дата
Инв. № подл.