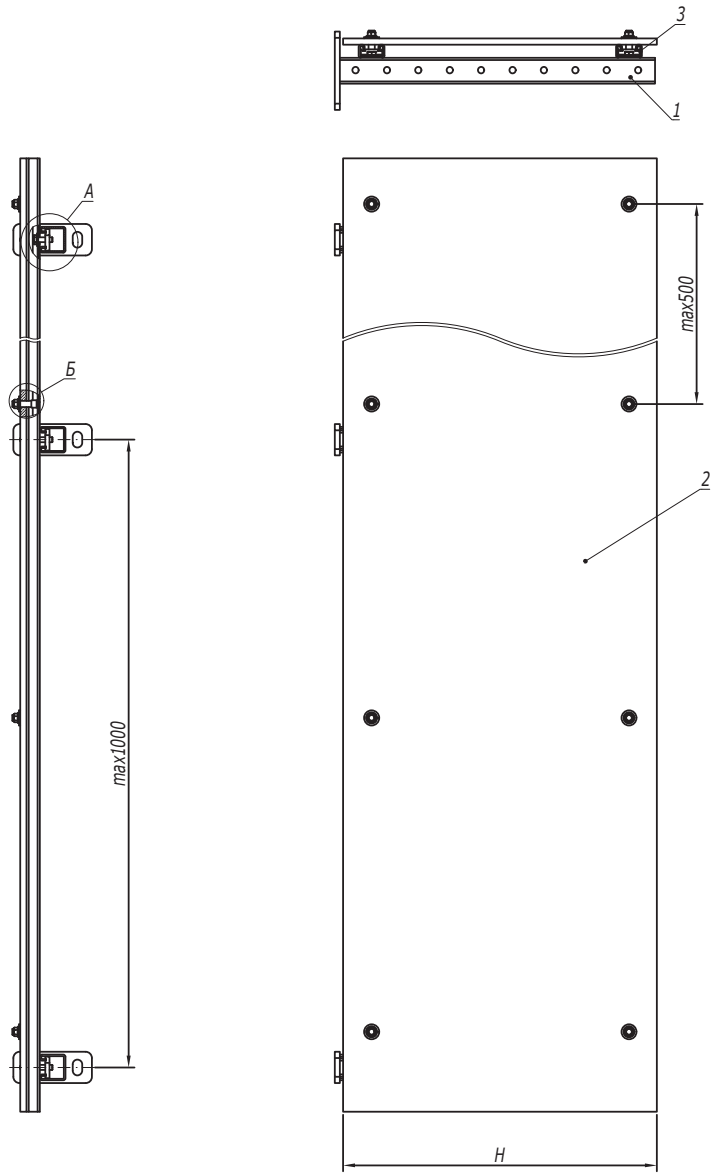

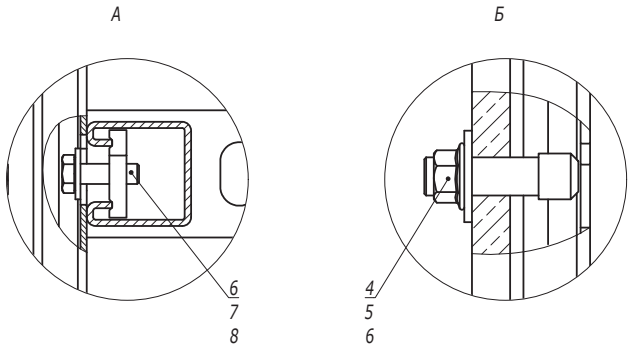

1. H - ширина онестойкой перегородки.
2. m - количество болтов выбирается. исходя из рекомендованного шага установки не более 500мм.

Поз.	Наименование	Код	Кол.	Примечание
1	Консоль одиночная	BBP40**	n	
2	Огнестойкая перегородка	DV****	1	
3	Профиль одиночный С-образный	BPM21**/BPM41**	2	
4	Винт для крепления к С-образному профилю М10х30	CM041030	2n	
5	Гайка с насечкой М10 DIN 6923	CM101000	2n+m	
6	Шайба кузовная DIN 9021	CM121000	2n+m	
7	Болт с шестигранной головкой DIN 933	CM021025	m	
8	Гайка для подвешивания профиля	CM141000	m	

Изм.	Кол.уч.	Лист	№док.	Подпись	Дата
Разработал		Колесник А.А.			09.25
Проверил		Чередниченко Г.А.			09.25
Утвердил		Дядичко А.В.			09.25

DKC-2025.B5.49

Огнестойкая перегородка DV для вертикального спуска

Стадия	Лист	Листов
		1

DKC

Взаим. инв. №

Подпись и дата

Инв. № подл.