Стойка из I-образного профиля и BPM-50

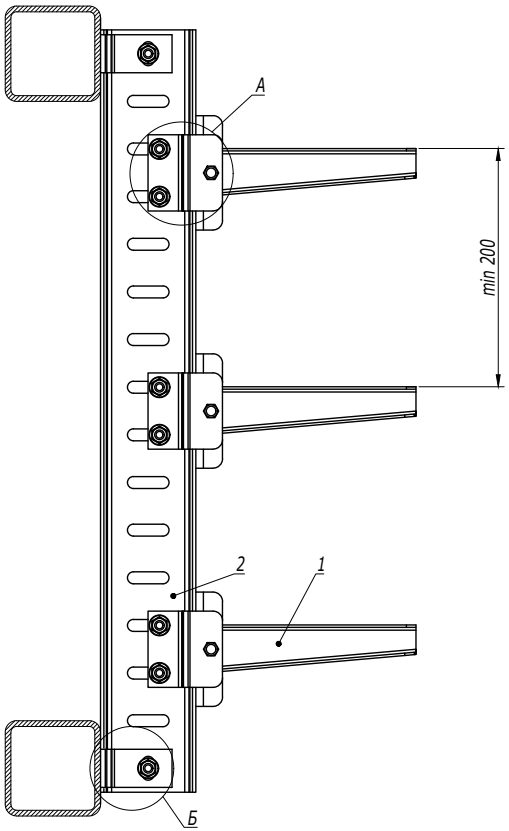


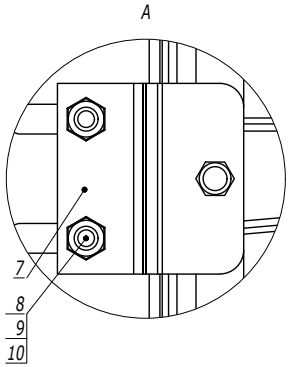


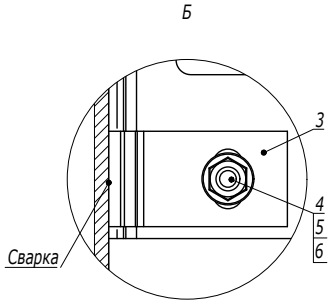


| Поз. | Наименование | Код | Кол. | Примечание |
|---|---|---|---|---|
| 1 | Консоль BBH-75 | BBH75** | n | |
| 2 | Профиль BPM-50 | BPM5010HDZ | 1 | |
| 3 | Пластина для крепления I-образного профиля к стене | BMD2032HDZ | 4 | |
| 4 | Болт с шестигранной головкой M12x40 DIN 933 | CM081240HDZ | 2 | |
| 5 | Гайка с насечкой M12 DIN 6923 | CM101200HDZ | 2 | |
| 6 | Шайба M12 DIN 125 | CM241200HDZ | 2 | |
| 7 | Соединительная пластина для консоли BBH-75 | | n | Поставляется в комплекте с консолью |
| 8 | Болт с шестигранной головкой M10x35 DIN 933 | | n·3 | |
| 9 | Гайка шестигранная M10 DIN 934 | | n·3 | |
| 10 | Шайба M10 DIN 125 | | n·3 | |

| Изм. | Кол.уч. | Лист | №док. | Подпись | Дата |
|---|---|---|---|---|---|

DKC-2018.B5.20



Взаим. инв. №
Подпись и дата
Инв. № подл.

Стойка из С-образного профиля

Таблица 2

| Код | BBH6020 | BBH6030 | BBH6040 | BBH6050 | BBH6060 |
|---|---|---|---|---|---|
| Максимально допустимая нагрузка на одну консоль типа BBH-60, кг | 170 | 125 | 180 | 145 | 190 |
| Код | BBH7020 | BBH7030 | BBH7040 | BBH7050 | BBH7060 |
| Максимально допустимая нагрузка на одну консоль типа BBH-70, кг | 265 | 200 | 250 | 240 | 225 |

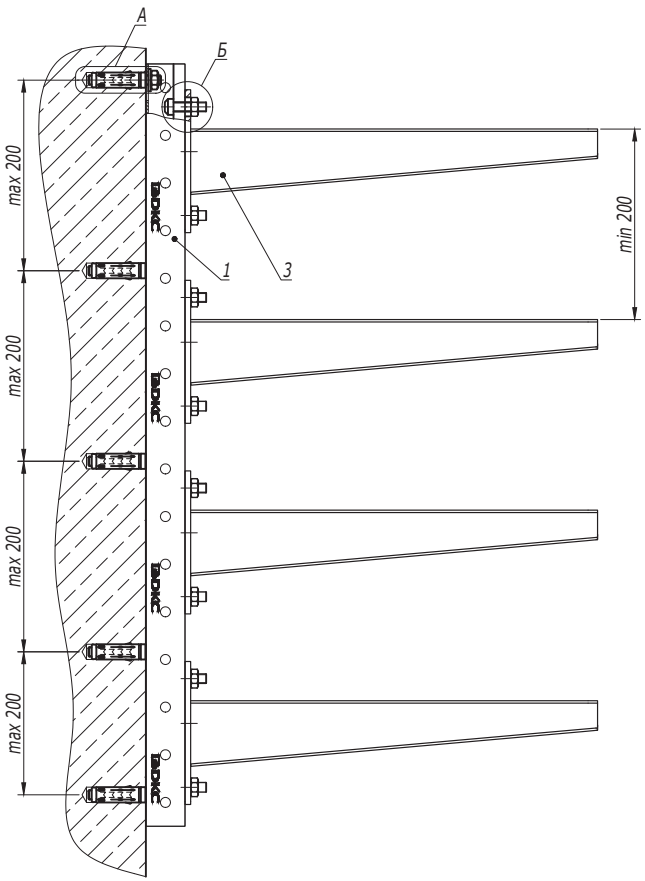


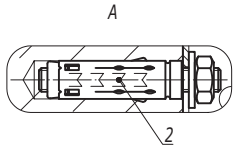


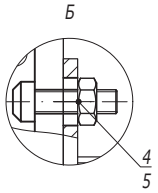


| Поз. | Наименование | Код | Кол. | Примечание |
|---|---|---|---|---|
| 1 | Профиль С-образный BPD-41 | | 1 | |
| 2 | Анкер стандартный со шпилькой М10 | CM441060 | | |
| 3 | Консоль | | n | см. табл. 1 |
| 4 | Винт для крепления к профилю М10х30 | CM041030 | 2n | |
| 5 | Гайка с насечкой М10 DIN 6923 | CM101000HDZ | 2n | |

| Изм. | Кол.уч. | Лист | №док. | Подпись | Дата |
|---|---|---|---|---|---|
| Разработал | | Тиунов И.А. | | | 09.18 |
| Проверил | | Чередниченко Г.А. | | | 09.18 |
| Утвердил | | Дядичко А.В. | | | 09.18 |

DKC-2018.B5.21

Стойка к бетонной стене

| Стадия | Лист | Листов |
|---|---|---|
| | | 1 |

DKC

Взаим. инв. №

Подпись и дата

Инв. № подл.

Стойка из П-образного профиля

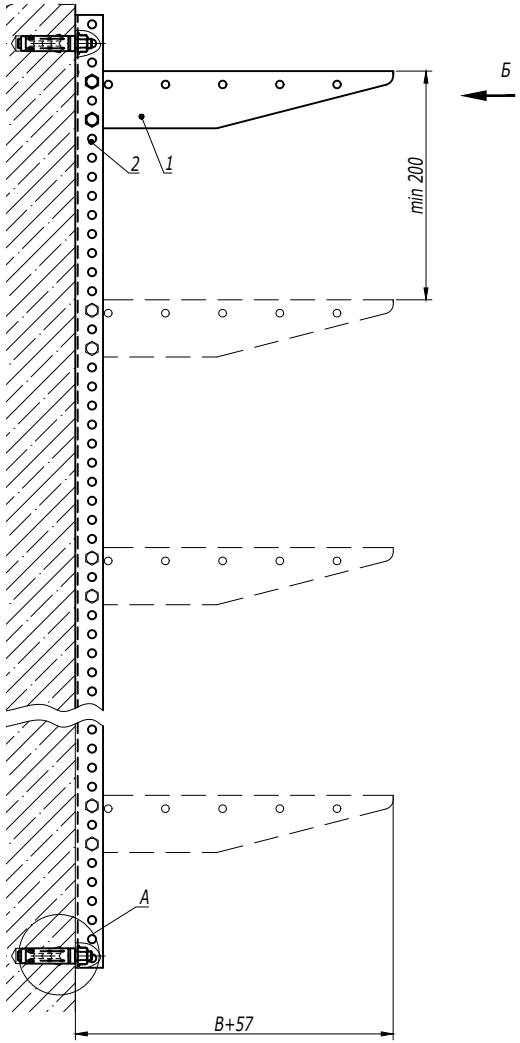


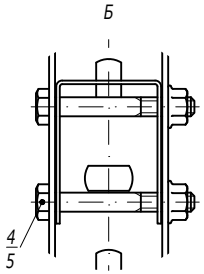


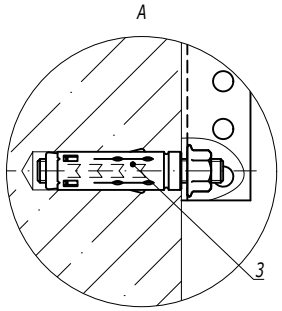


1. B - ширина используемых лотков.

| Поз. | Наименование | Код | Кол. | Примечание |
|---|---|---|---|---|
| 1 | Консоль BBM-50/BBL-30 | BBM50**/BBL30** | n | |
| 2 | Профиль BPL-29/BPM-29 | BPL29**/ BPM29** | 1 | |
| 3 | Анкер стандартный со шпилькой M10 | CM441060 | 2 | DKC-2018.M5.01 |
| 4 | Болт с шестигранной головкой и частичной резьбой M8x60 | CM020860 | n·2 | |
| 5 | Гайка с насечкой, препятствующей откручиванию M8 | CM100800 | n·2 | |

| Изм. | Кол.уч. | Лист | №док. | Подпись | Дата | DKC-2018.B5.21 | Лист 2 |
|---|---|---|---|---|---|---|---|

Взаим. инв. № | Подпись и дата | Инв. № подл.

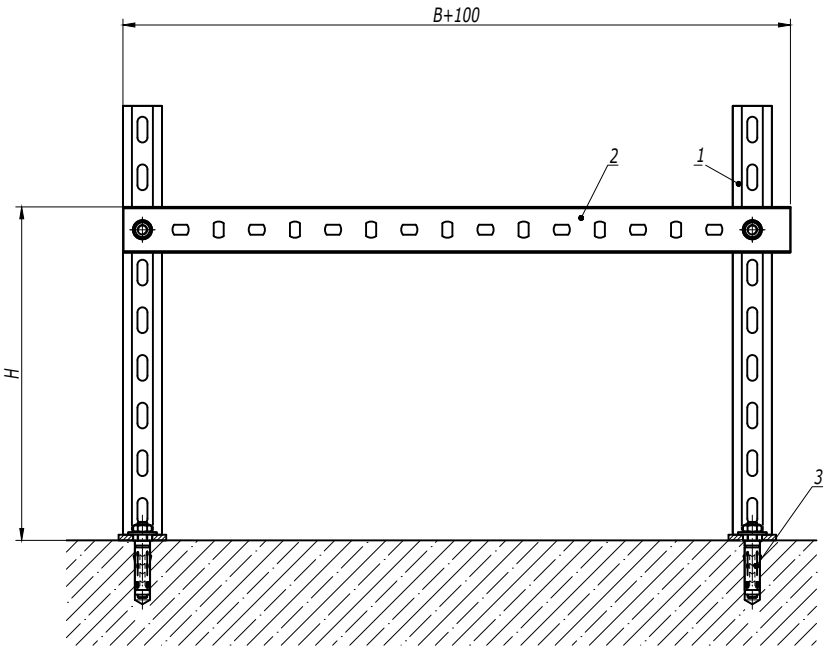


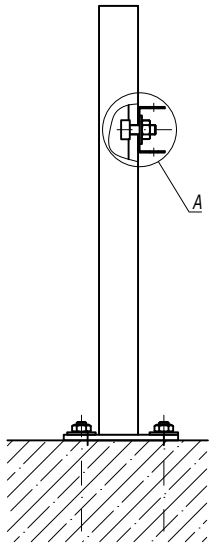


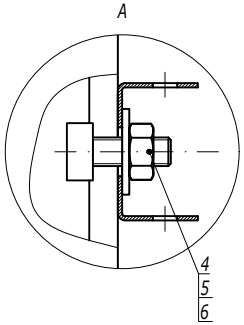


1. H - высота подвеса.
2. B - ширина используемых лотков.

| Поз. | Наименование | Код | Кол. | Примечание |
|---|---|---|---|---|
| 1 | Консоль ВВР-41 | ВВР41** | 2 | |
| 2 | Профиль ВРМ-29 | ВРМ29** | 1 | |
| 3 | Анкер со шпилькой М10 | СМ441060 | 4 | DKC-2018.M5.01 |
| 4 | Винт для крепления к профилю М10х30 | СМ041030 | 2 | |
| 5 | Гайка шестигранная М10 DIN 934 | СМ101000 | 2 | |
| 6 | Шайба М10 DIN 9021 | СМ121000 | 2 | |

| Изм. | Кол.уч. | Лист | №док. | Подпись | Дата |
|---|---|---|---|---|---|
| Разработал | | Тиунов И.А. | | | 09.18 |
| Проверил | | Чередниченко Г.А. | | | 09.18 |
| Утвердил | | Дядичко А.В. | | | 09.18 |

DKC-2018.B5.23

Опора П-рама на пол

| Стадия | Лист | Листов |
|---|---|---|
| | | 1 |

DKC

Взаим. инв. №

Подпись и дата

Инв. № подл.

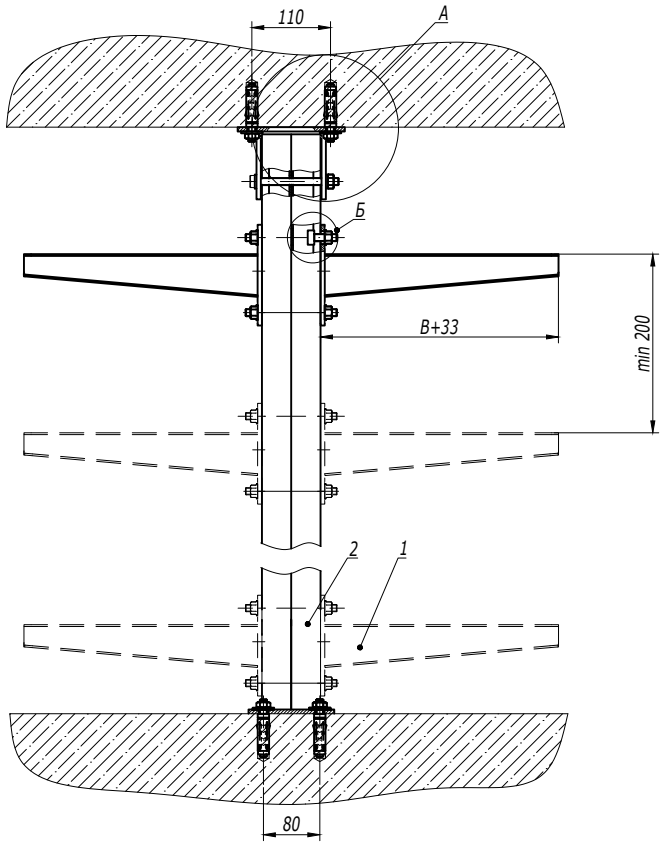


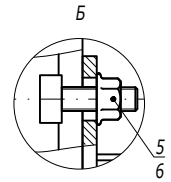


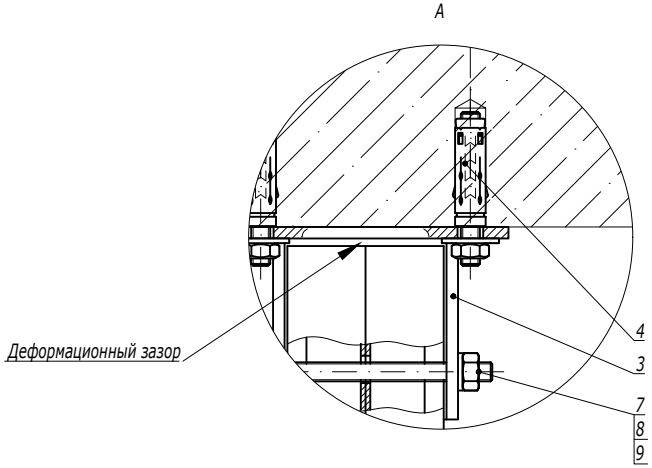


1. *H - высота подвеса.*
2. *B - ширина используемых лотков.*

| Поз. | Наименование | Код | Кол. | Примечание |
|---|---|---|---|---|
| 1 | Консоль BBH-70/BBH-60 (BBP-41/BBP-21/BBD-21*) | | n | |
| 2 | Подвес BSD-41 | BSD41** | 1 | |
| 3 | Монтажная опора для профиля 82x41 | BSF8201HDZ | 1 | |
| 4 | Анкер со шпилькой M10 | CM441060 | 6 | DKC-2018.M5.01 |
| 5 | Винт для крепления к профилю M10x30 | CM041030 | n·2 | |
| 6 | Гайка с насечкой M10 DIN 6923 | CM101000 | n·2 | |
| 7 | Гайка шестигранная M10 DIN 934 | CM111000 | 1 | |
| 8 | Шайба M10 DIN 125 | CM241000 | 2 | |
| 9 | Болт с шестигранной головкой M10x120 DIN 933 | CM081012 | 1 | |

| Изм. | Кол.уч. | Лист | №док. | Подпись | Дата |
|---|---|---|---|---|---|
| Разработал | | Тиунов И.А. | | | 09.18 |
| Проверил | | Чередниченко Г.А. | | | 09.18 |
| Утвердил | | Дядичко А.В. | | | 09.18 |

DKC-2018.B5.24

Опора в распор

| Стадия | Лист | Листов |
|---|---|---|
| | | 1 |

DKC

Взаим. инв. №

Подпись и дата

Инв. № подл.

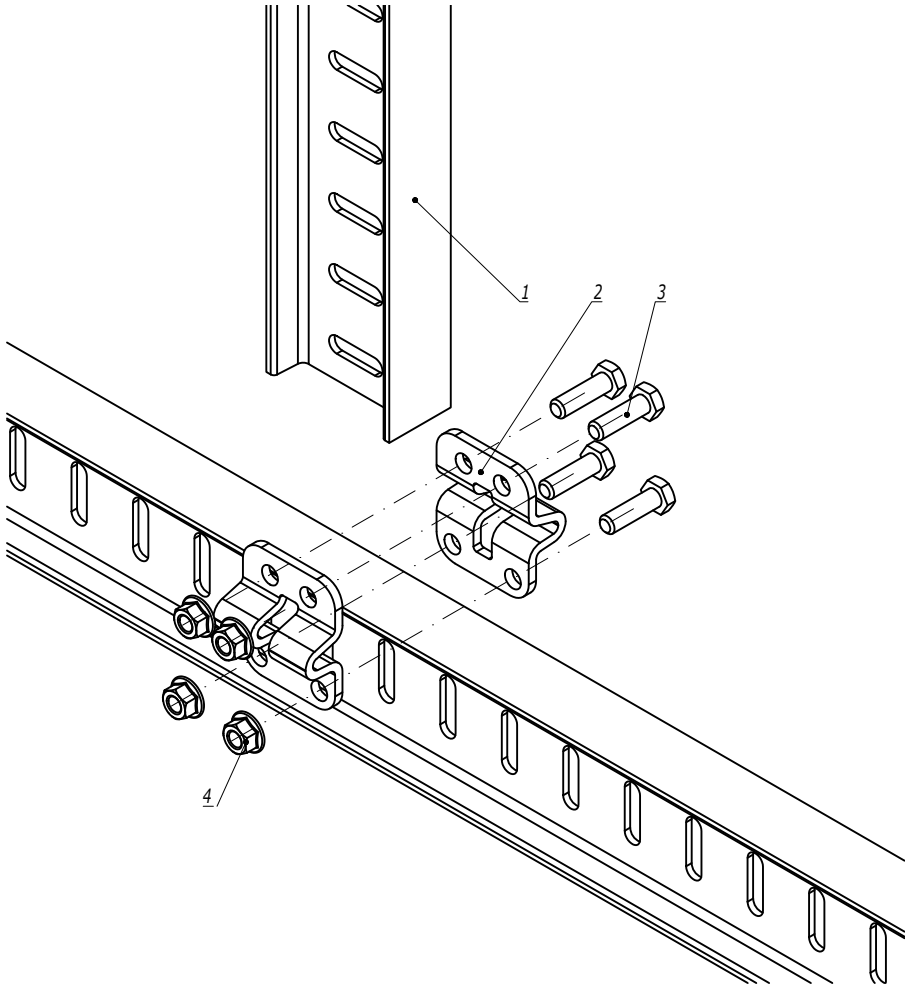


| Поз. | Наименование | Код | Кол. | Примечание |
|---|---|---|---|---|
| 1 | Профиль BPM-50 | BPM50** | | |
| 2 | Пластина для Т-образного соединения профиля BPM-50 | BMD2031HDZ | 2 | |
| 3 | Болт с шестигранной головкой M12x40 DIN 933 | CM081240HDZ | 4 | |
| 4 | Гайка с насечкой M12 DIN 6923 | CM101200HDZ | 4 | |

| Изм. | Кол.уч. | Лист | №док. | Подпись | Дата |
|---|---|---|---|---|---|
| Разработал | | Тиунов И.А. | | | 09.18 |
| Проверил | | Чередниченко Г.А. | | | 09.18 |
| Утвердил | | Дядичко А.В. | | | 09.18 |

DKC-2018.B5.25

Соединение I-образных профилей под углом 90°

| Стадия | Лист | Листов |
|---|---|---|
| | | 1 |

DKC

Взаим. инв. №

Подпись и дата

Инв. № подл.

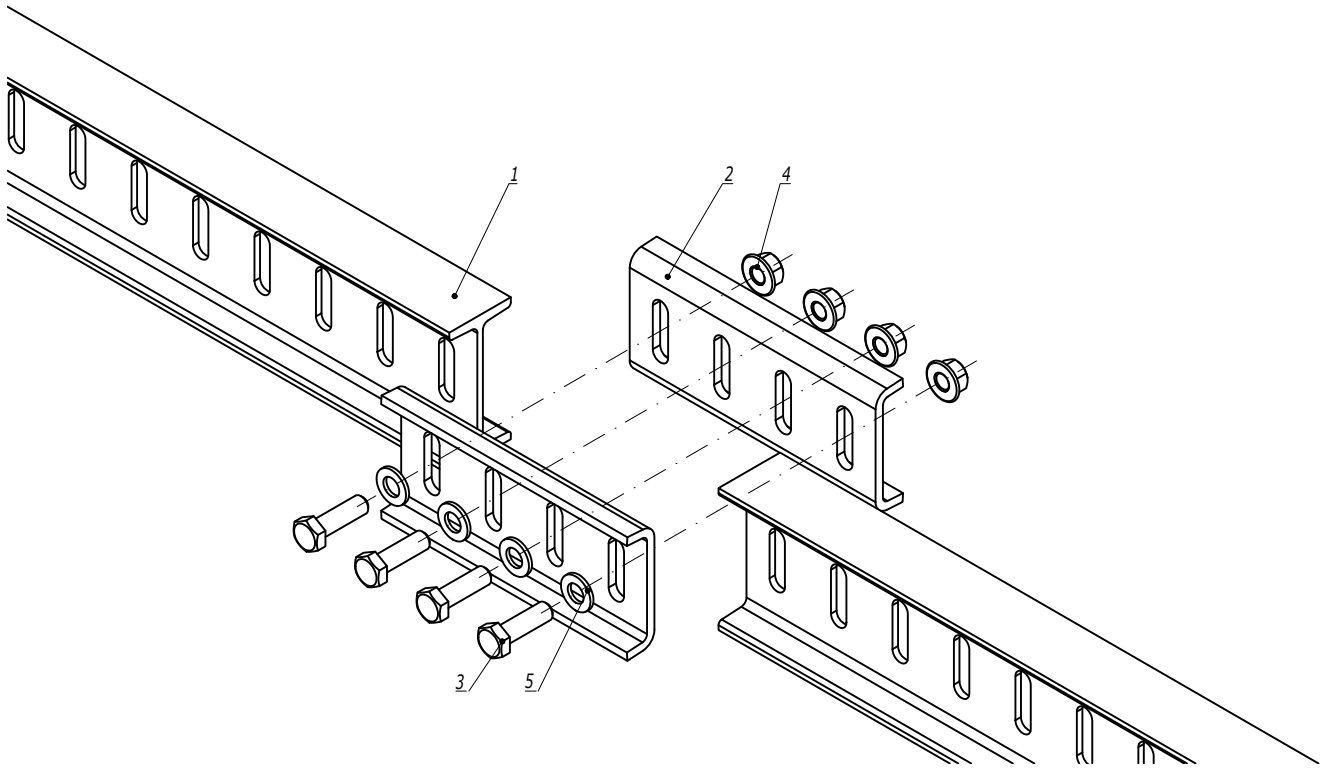


| Поз. | Наименование | Код | Кол. | Примечание |
|---|---|---|---|---|
| 1 | Профиль BPM-50 | BPM50** | | |
| 2 | Пластина для соединения профиля BPM-50 встык | BMD2011HDZ | 2 | |
| 3 | Болт с шестигранной головкой M12x40 DIN 933 | CM081240HDZ | 4 | |
| 4 | Гайка с насечкой M12 DIN 6923 | CM101200HDZ | 4 | |
| 5 | Шайба M12 DIN 125 | CM241200HDZ | 4 | |

| Изм. | Кол.уч. | Лист | №док. | Подпись | Дата |
|---|---|---|---|---|---|
| Разработал | | Тиунов И.А. | | | 09.18 |
| Проверил | | Чередниченко Г.А. | | | 09.18 |
| Утвердил | | Дядичко А.В. | | | 09.18 |

DKC-2018.B5.26

Продольное соединение I-образных профилей

| Стадия | Лист | Листов |
|---|---|---|
| | | 1 |

DKC

Взаим. инв. №

Подпись и дата

Инв. № подл.