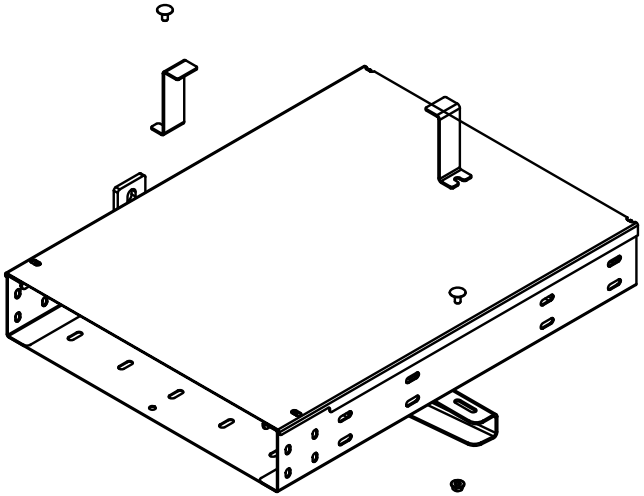

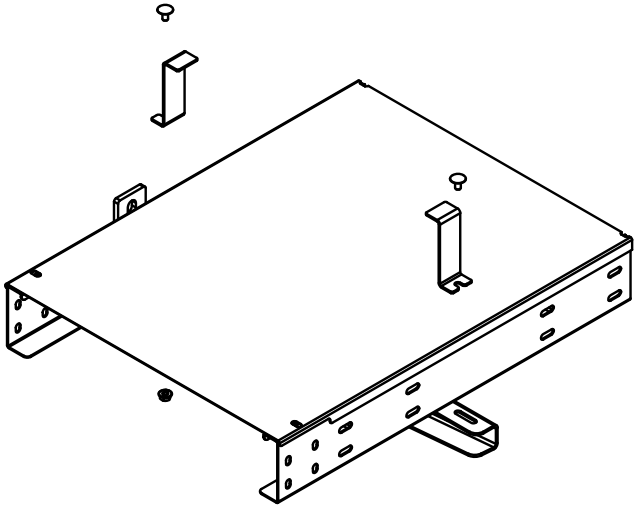

Листовой лоток

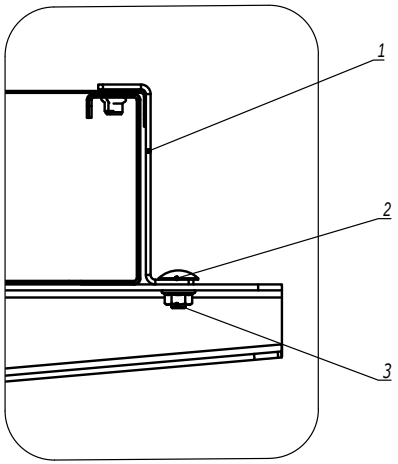

Лестничный лоток

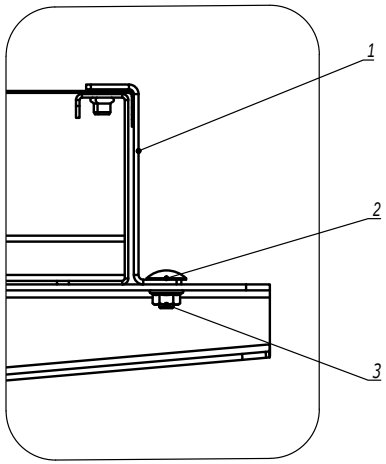

Поз.	Наименование	Код	Кол.	Примечание
1	Держатель термокомпенсационный			
2	Винт с гладкой головкой М6х16, нержавеющая сталь	CM010616INOX/ CM010616INOX316L		
3	Гайка с насечкой, препятствующей откручиванию М6 DIN6923, нержавеющая сталь	CM100600INOX/ CM100600INOX316L		

Изм.	Кол.уч.	Лист	№док.	Подпись	Дата
Разработал		Тиунов И.А.			11.20
Проверил		Чередниченко Г.А.			11.20
Утвердил		Дядичко А.В.			11.20

DKC-2021.I5.26

Крепление лотков к опоре при применение термокомпенсационных соединителей

Стадия	Лист	Листов
		1

DKC

Взаим. инв. №

Подпись и дата

Инв. № подл.