Подвес BSD-92

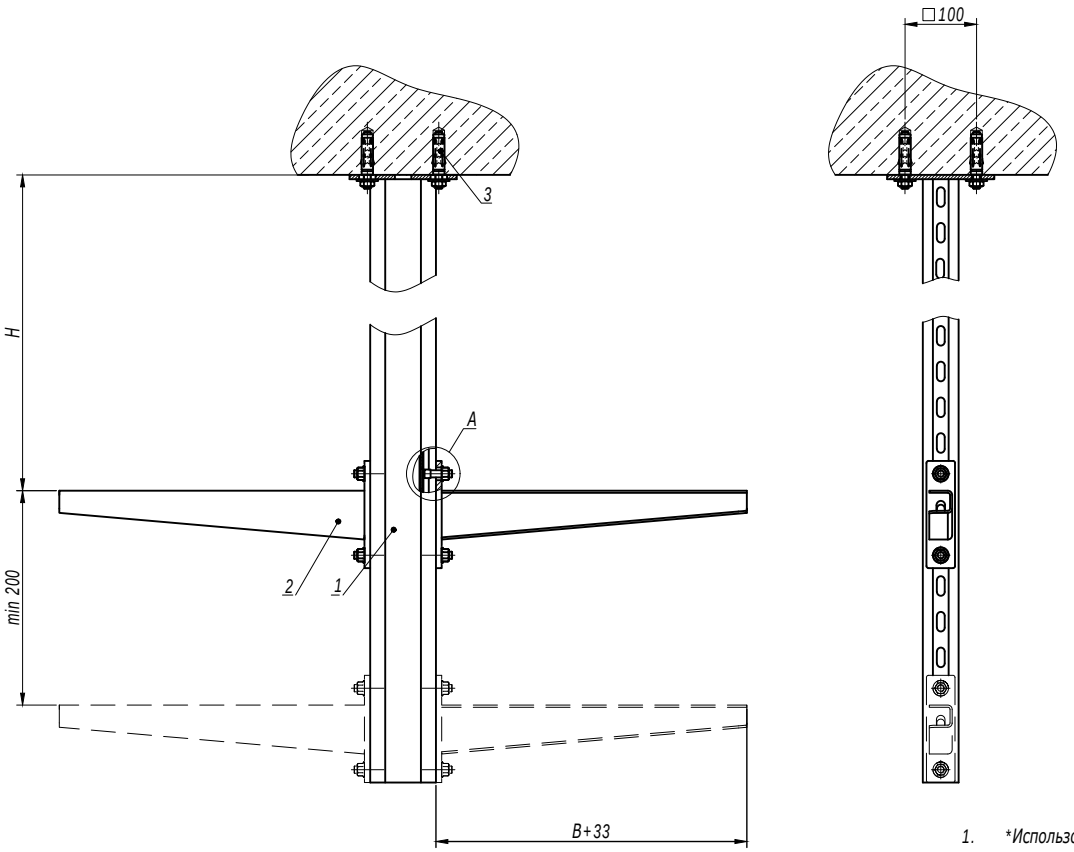

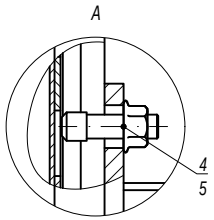

1. *Использовать совместно с шайбой M10 DIN 9021 (CM121000), 2 шт. на одну консоль.
2. H - высота подвеса.
3. B - ширина используемых лотков.

Поз.	Наименование	Код	Кол.	Примечание
1	Подвес BSD-92	BSD92**	1	
2	Консоль BBH-60/BBH-70/BBH-80 (BBP-41/BBP-21/BBD-21*)		n	
3	Анкер со шпилькой M10	CM441060	4	DKC-2018.M5.01
4	Винт для крепления к профилю M10x30	CM041030	n·2	
5	Гайка с насечкой M10 DIN 6923	CM101000	n·2	

Изм.	Кол.уч.	Лист	№док.	Подпись	Дата	DKC-2018.B5.07	Лист 2

Взаим. инв. № | Подпись и дата | Инв. № подл.