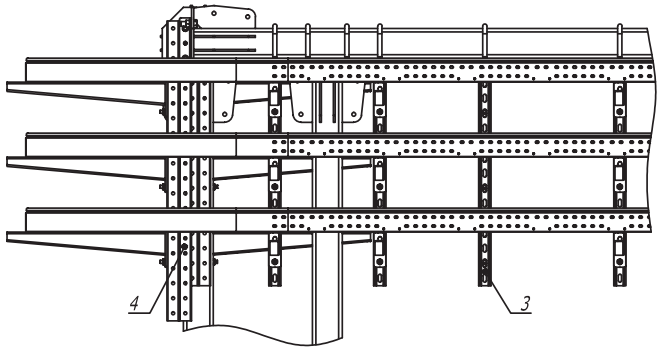

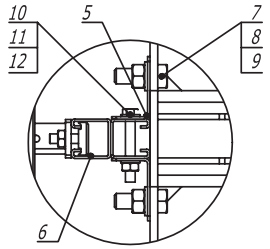

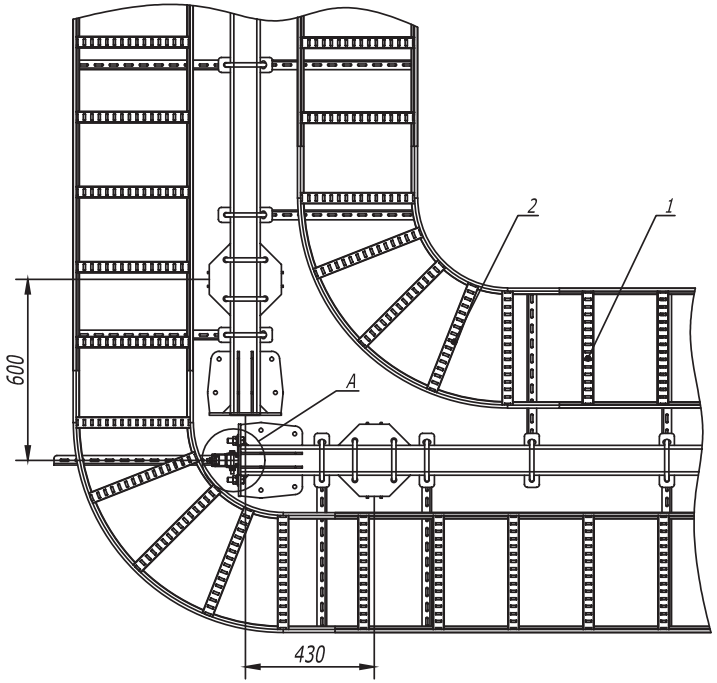

Поз.	Наименование	Код	Кол.	Примечание
1	Лестничный лоток, цинк-ламельный	LL****		
2	Угол горизонтальный 90º R300, цинк-ламельный	LC****		
3	Консоль двойная, 41 x 41 мм, горячеоцинкованная	BBD41**		
4	Усиленная консоль, горячеоцинкованная	BBH****		
5	Уголок крепежный, горячеоцинкованный	CRB3000HDZ		
6	Двойной С-образный профиль 41 x 41, горячеоцинкованный	BPD41**		
7	Болт М 16 x 50 8.8, горячеоцинкованный	CM081650HDZ-88		
8	Гайка М 16, горячеоцинкованная	CM111600HDZ-8		
9	Шайба с узкими полями 16, горячеоцинкованная	CM241600HDZ		
10	Болт шестигранный М 10 x 80, горячеоцинкованный	CM081080HDZ		
11	Гайка шестигранная М 10, горячеоцинкованная	CM111000HDZ		
12	Шайба с узкими полями 10, горячеоцинкованная	CM241000HDZ		

Изм.	Кол.уч	Лист	№док.	Подпись	Дата
Разраб.		Тиунов И.А.			04.17
Пров.		Чередниченко Г.А.			04.17

DKC-2017.T5.09

Одностоечная эстакада. Поворот прямого участка трассы на 90° с лестничными кабельными лотками R300

Стадия	Лист	Листов
		1

DKC

Формат А3

Взам. инв. №

Подпись и дата

Инв. № подл.

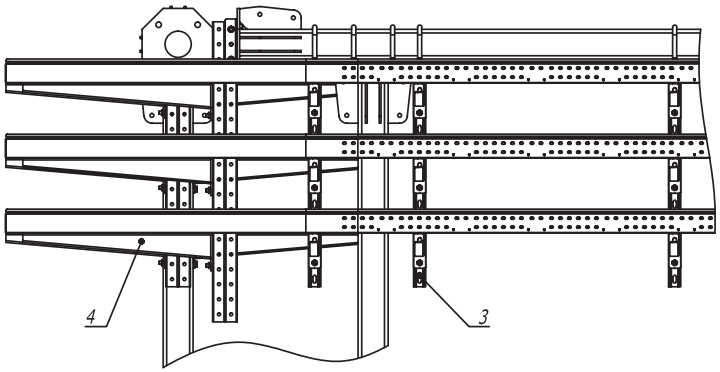

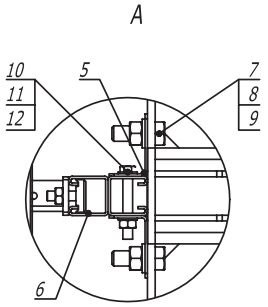

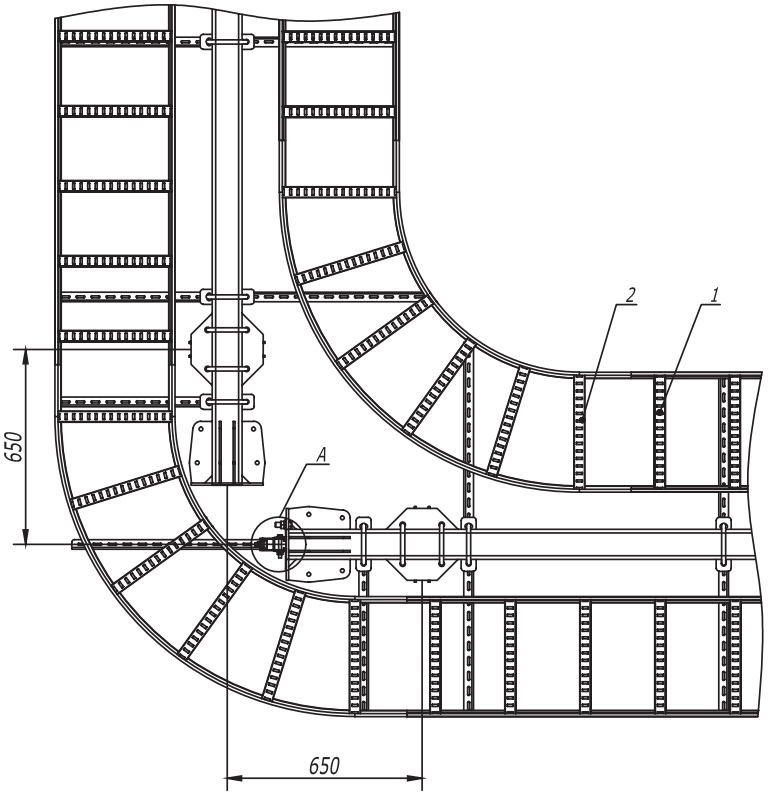

Поз.	Наименование	Код	Кол.	Примечание
1	Лестничный лоток, цинк-ламельный	LL****		
2	Угол горизонтальный 90° R600, цинк-ламельный	LC****		
3	Консоль двойная, 41 x 41 мм, горячеоцинкованная	BBD41**		
4	Усиленная консоль, горячеоцинкованная	BBH****		
5	Уголок крепежный, горячеоцинкованный	CRB3000HDZ		
6	Двойной С-образный профиль 41 x 41, горячеоцинкованный	BPD41**		
7	Болт М 16 x 50 8.8, горячеоцинкованный	CM081650HDZ-88		
8	Гайка М 16, горячеоцинкованная	CM111600HDZ-8		
9	Шайба с узкими полями 16, горячеоцинкованная	CM241600HDZ		
10	Болт шестигранный М 10 x 80, горячеоцинкованный	CM081080HDZ		
11	Гайка шестигранная М 10, горячеоцинкованная	CM111000HDZ		
12	Шайба с узкими полями 10, горячеоцинкованная	CM241000HDZ		

Изм.	Кол.уч.	Лист	№док.	Подпись	Дата
Разраб.		Тиунов И.А.			04.17
Пров.		Чередниченко Г.А.			04.17

DKC-2017.T5.10

Одностоечная эстакада. Поворот прямого участка трассы на 90° с лестничными кабельными лотками R600

Стадия	Лист	Листов
		1

DKC

Формат А3

Взам. инв. №

Подпись и дата

Инв. № подл.

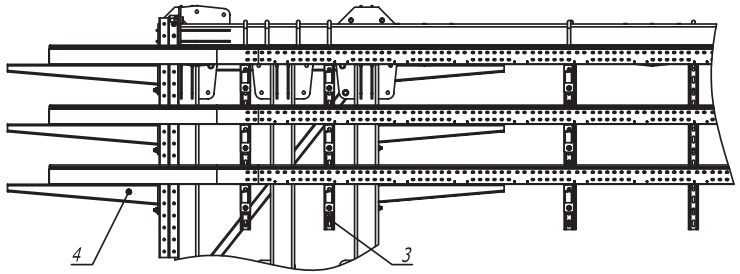

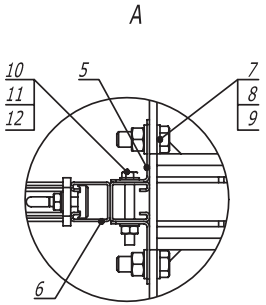

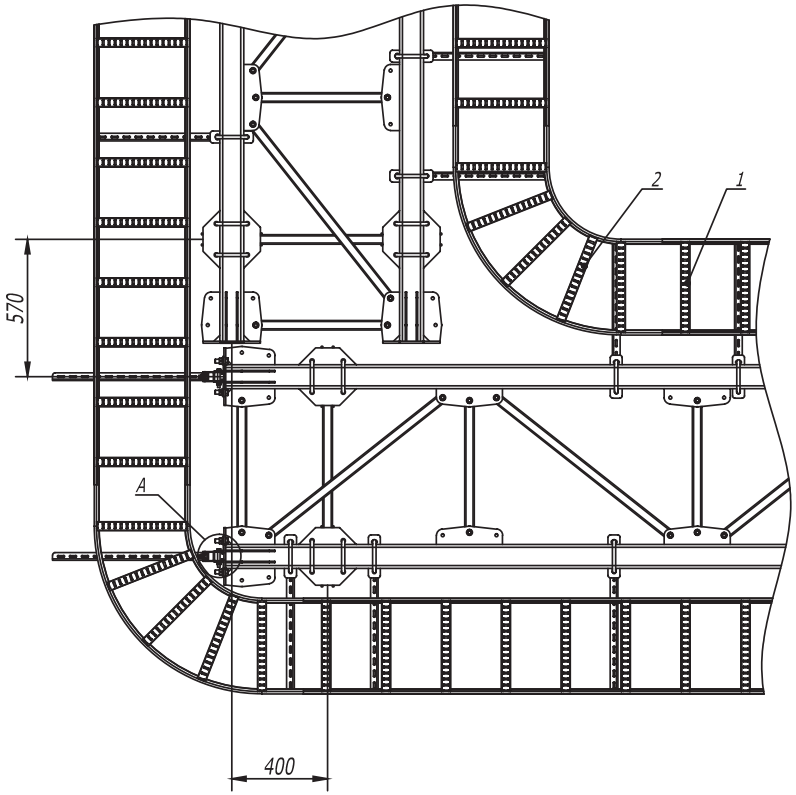

Поз.	Наименование	Код	Кол.	Примечание
1	Лестничный лоток, цинк-ламельный	LL****		
2	Угол горизонтальный 90° R300, цинк-ламельный	LC****		
3	Консоль двойная, 41 x 41 мм, горячеоцинкованная	BBD41**		
4	Усиленная консоль, горячеоцинкованная	BBH****		
5	Уголок крепежный, горячеоцинкованный	CRB3000HDZ		
6	Двойной С-образный профиль 41 x 41, горячеоцинкованный	BPD41**		
7	Болт М 16 x 50 8.8, горячеоцинкованный	CM081650HDZ-88		
8	Гайка М 16, горячеоцинкованная	CM111600HDZ-8		
9	Шайба с узкими полями 16, горячеоцинкованная	CM241600HDZ		
10	Болт шестигранный М 10 x 80, горячеоцинкованный	CM081080HDZ		
11	Гайка шестигранная М 10, горячеоцинкованная	CM111000HDZ		
12	Шайба с узкими полями 10, горячеоцинкованная	CM241000HDZ		

Изм.	Кол.уч	Лист	№док.	Подпись	Дата
Разраб.		Тиунов И.А.			04.17
Пров.		Чередниченко Г.А.			04.17

DKC-2017.T5.32

Плоская эстакада. Поворот прямого участка трассы на 90° с лестничными лотками R300

Стадия	Лист	Листов
		1

DKC

Формат А3

Взам. инв. №

Подпись и дата

Инв. № подл.

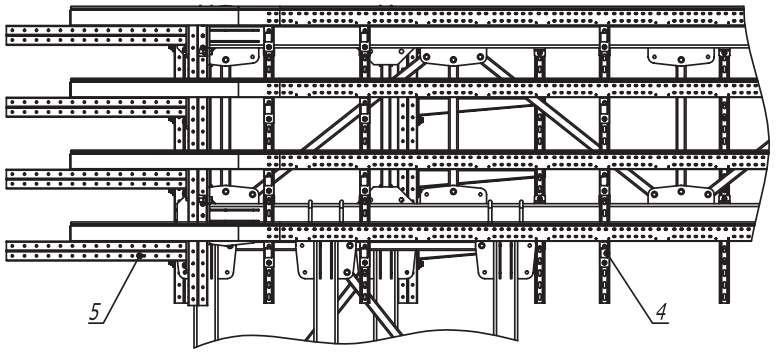

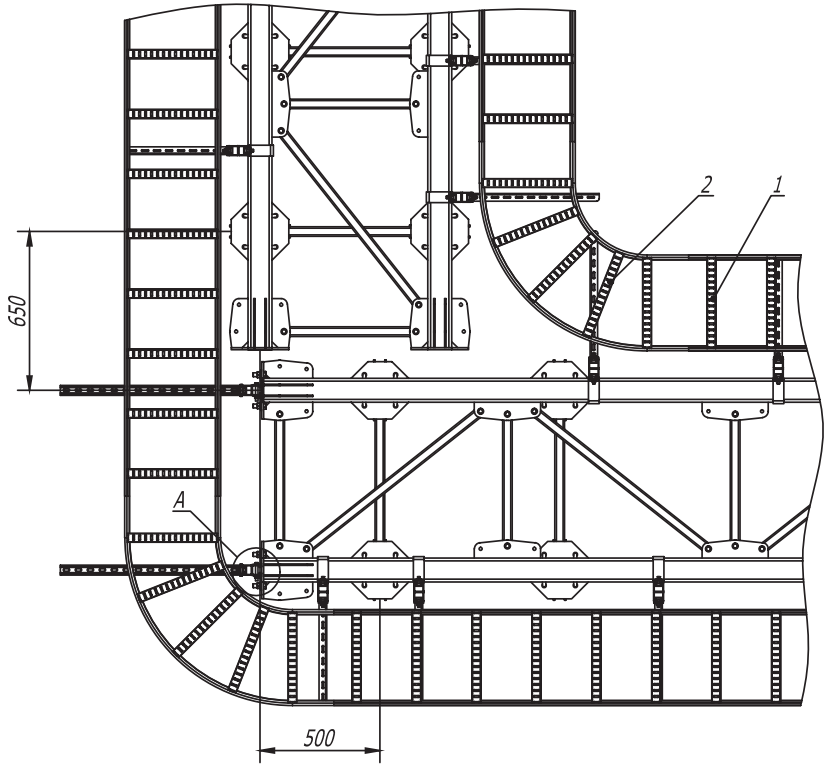

A

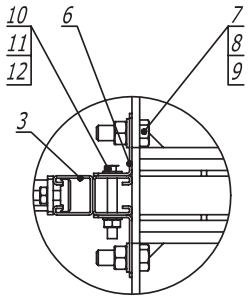

Поз.	Наименование	Код	Кол.	Примечание
1	Лоток кабельный лестничный, цинк-ламельный			
2	Угол горизонтальный 90° лестничный, R300			
3	Двойной С-образный профиль 41 x 41, горячеоцинкованный	BPD41**		
4	Усиленная консоль, горячеоцинкованная	BBH****		
5	Консоль двойная, 41 x 41, горячеоцинкованная	BBD41**		
6	Уголок крепежный, горячеоцинкованный	CRB3000HDZ		
7	Болт M 16 x 50 8.8, горячеоцинкованный	CM081650HDZ-88		
8	Гайка M 16, горячеоцинкованная	CM111600HDZ-8		
9	Шайба с узкими полями 16, горячеоцинкованная	CM241600HDZ		
10	Болт шестигранный M 10 x 80, горячеоцинкованный	CM081080HDZ		
11	Гайка шестигранная M 10, горячеоцинкованная	CM111000HDZ		
12	Шайба с узкими полями 10, горячеоцинкованная	CM241000HDZ		

Изм.	Кол.уч	Лист	№док.	Подпись	Дата
Разраб.		Тиунов И.А.			07.2017
Пров.		Чередниченко Г.А.			07.2017

DKC-2017.T5. 52

Фермовая эстакада. Поворот прямого участка на 90° с лестничным кабельным лотком R300

Стадия	Лист	Листов
Р		1

DKC

Формат А3

Взам. инв. №

Подпись и дата

Инв. № подл.