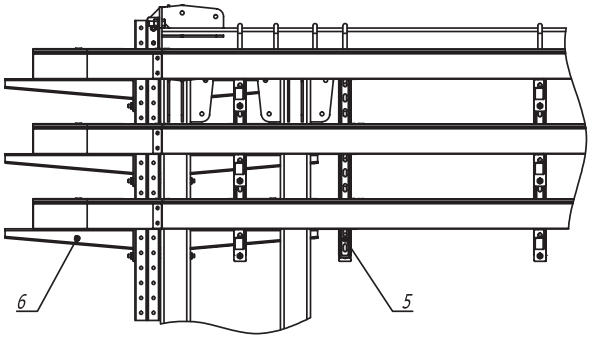

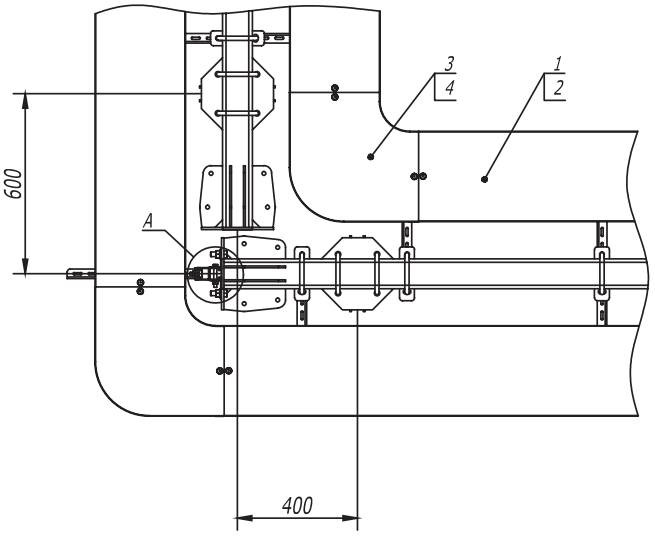

A

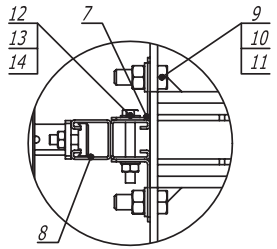

Поз.	Наименование	Код	Кол.	Примечание
1	Лоток кабельный, цинк-ламельный			
2	Крышка на лоток с заземлением, цинк-ламельная			
3	Угол CPO 90 горизонтальный 90°, цинк-ламельный			
4	Крышка CPO 90 на угол горизонтальный 90°, цинк-ламельная			
5	Консоль двойная, 41 x 41 мм, горячеоцинкованная	BBD****		
6	Усиленная консоль, горячеоцинкованная	BBH****		
7	Уголок крепежный, горячеоцинкованный	CRB3000HDZ		
8	Двойной С-образный профиль 41 x 41, горячеоцинкованный	BPD41**		
9	Болт M 16 x 50 8.8, горячеоцинкованный	CM081650HDZ-88		
10	Гайка M 16, горячеоцинкованная	CM111600HDZ-8		
11	Шайба с узкими полями 16, горячеоцинкованная	CM241600HDZ		
12	Болт шестигранный M 10 x 80, горячеоцинкованный	CM081080HDZ		
13	Гайка шестигранная M 10, горячеоцинкованная	CM111000HDZ		
14	Шайба с узкими полями 10, горячеоцинкованная	CM241000HDZ		

Изм.	Кол.уч	Лист	№док.	Подпись	Дата
Разраб.		Тиунов И.А.			04.17
Пров.		Чередниченко Г.А.			04.17

DKC-2017.T5.08

Одностоечная эстакада. Поворот прямого участка трассы на 90° с листовыми кабельными лотками

Стадия	Лист	Листов
		1

DKC

Формат А3

Взам. инв. №

Подпись и дата

Инв. № подл.

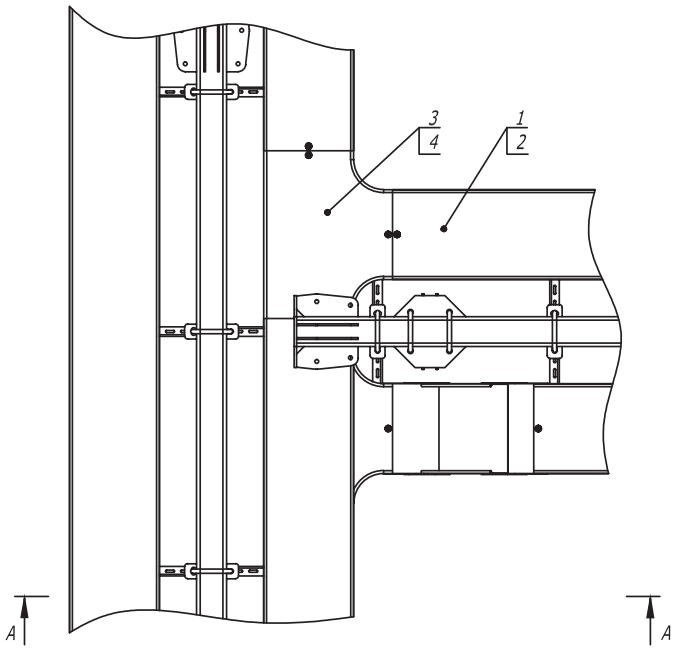

A-A

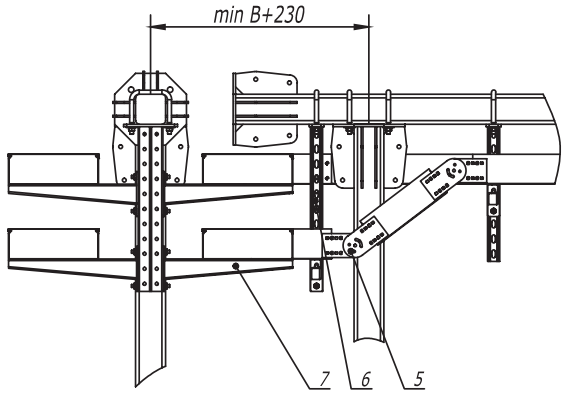

1. B - длина полки консоли.

Поз.	Наименование	Код	Кол.	Примечание
1	Лоток кабельный, цинк-ламельный			
2	Крышка на лоток с заземлением, цинк-ламельная			
3	Ответвитель DPT Т-образный горизонтальный, цинк-ламельный			
4	Крышка DPT на ответвитель Т-образный горизонтальный, цинк-ламельная			
5	Пластина крепежная GSV, цинк-ламельная (аналог - горячеоцинкованная)			
6	Консоль двойная, 41 x 41 мм, горячеоцинкованная	BBD41**		
7	Усиленная консоль, горячеоцинкованная	BBH****		

Изм.	Кол.уч	Лист	№док.	Подпись	Дата
Разраб.		Тиунов И.А.			04.17
Пров.		Чередниченко Г.А.			04.17

DKC-2017.T5.11

Одностоечная эстакада. Т-отвод трассы с листовыми кабельными лотками

Стадия	Лист	Листов
		1

DKC

Взам. инв. №

Подпись и дата

Инв. № подл.

Формат А3

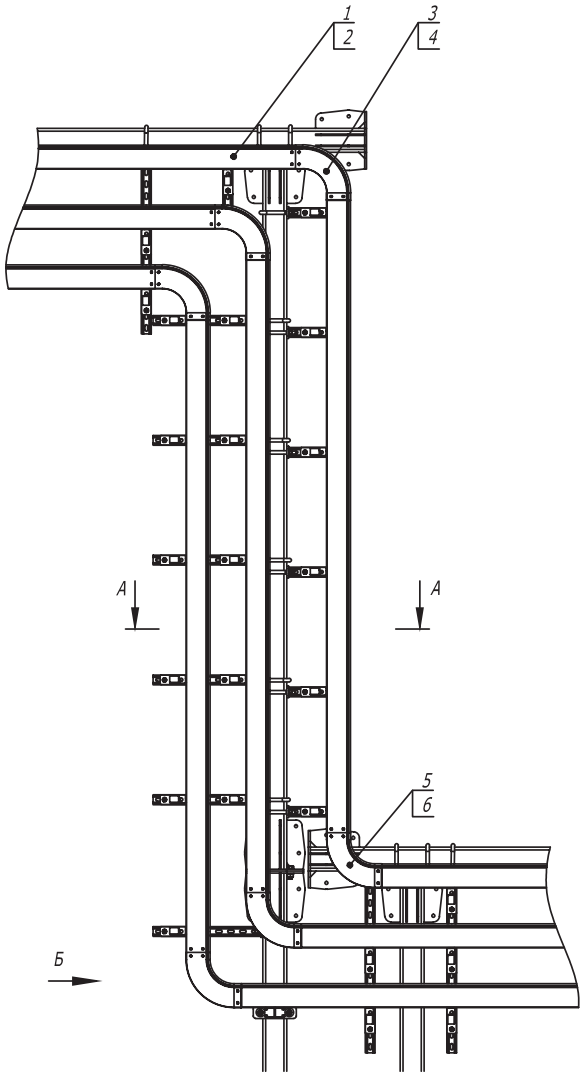

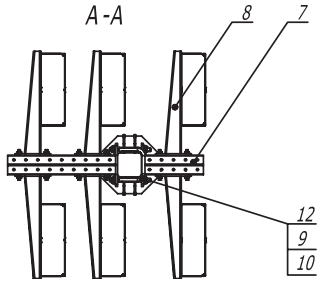

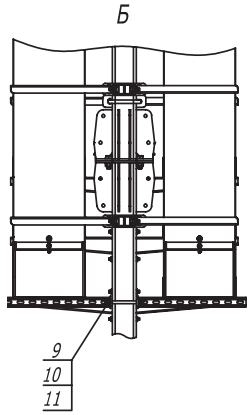

Поз.	Наименование	Код	Кол.	Примечание
1	Лоток кабельный, горячеоцинкованный			
2	Крышка на лоток с заземлением, горячеоцинкованная			
3	Угол CD 90 вертикальный внеш. 90°, цинк-ламельный			
4	Крышка CD 90 на угол вертикальный внеш. 90°, цинк-ламельная			
5	Угол CS 90 вертикальный внутр. 90°, цинк-ламельный			
6	Крышка CS 90 на угол вертикальный внутр. 90°, цинк-ламельная			
7	Консоль двойная, 41 x 41 мм, горячеоцинкованная	BBD41**		
8	Усиленная консоль 400 мм, горячеоцинкованная	BBH****		
9	Шайба кузовная 12, горячеоцинкованная	CM121200HDZ		
10	Гайка шестигранная M 12, горячеоцинкованная	CM111200HDZ		
11	Шпилька M 12 x 1000, цинк-ламельная	CM201201ZL		
12	Крепежная скоба, горячеоцинкованная	CRB1000HDZ		

Изм.	Кол.уч	Лист	№док.	Подпись	Дата
Разраб.		Тиунов И.А.			04.17
Пров.		Чередниченко Г.А.			04.17

DKC-2017.T5.13

Одностоечная эстакада. Переход по высоте

Стадия	Лист	Листов
		1

DKC

Взам. инв. №

Подпись и дата

Инв. № подл.

Формат А3

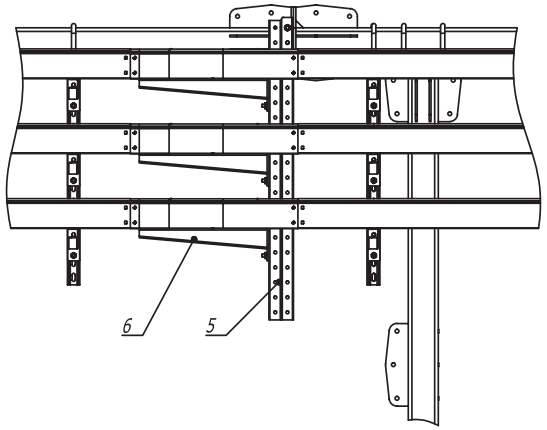

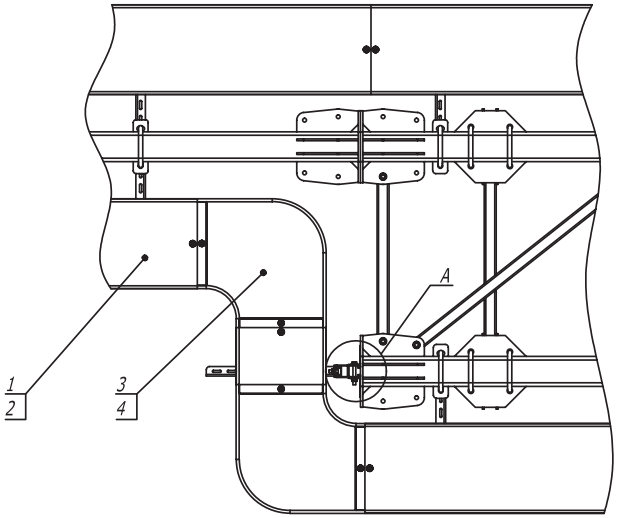

A

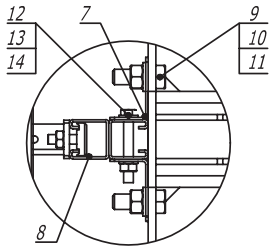

Поз.	Наименование	Код	Кол.	Примечание
1	Лоток кабельный, цинк-ламельный			
2	Крышка на лоток с заземлением, цинк-ламельная			
3	Угол CPO 90 горизонтальный 90°, цинк-ламельный			
4	Крышка CPO на угол горизонтальный 90°, цинк-ламельная			
5	Консоль двойная, 41 x 41 мм, горячеоцинкованная	BBD41**		
6	Усиленная консоль, горячеоцинкованная	BBH****		
7	Уголок крепежный, горячий цинк	CRB3000HDZ		
8	Двойной С-образный профиль 41 x 41, горячеоцинкованный	BPD41**		
9	Болт M 16 x 50 8.8, горячеоцинкованный	CM081650HDZ-88		
10	Гайка M 16, горячеоцинкованная	CM111600HDZ-8		
11	Шайба с узкими полями 16, горячеоцинкованная	CM241600HDZ		
12	Болт M 10 x 80, горячеоцинкованный	CM 081080HDZ		
13	Гайка шестигранная M 10, горячеоцинкованная	CM111000HDZ		
14	Шайба с узкими полями 10, горячеоцинкованная	CM241000HDZ		

Изм.	Кол.уч	Лист	№док.	Подпись	Дата
Разраб.		Тиунов И.А.			04.17
Пров.		Чередниченко Г.А.			04.17

DKC-2017.T5.14

Переход с одностоечной эстакады на плоскую

Стадия	Лист	Листов
		1

DKC

Формат А3

Взам. инв. №

Подпись и дата

Инв. № подл.

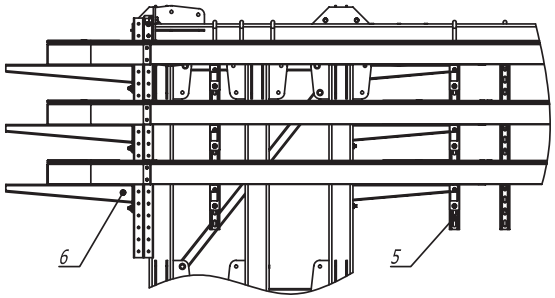

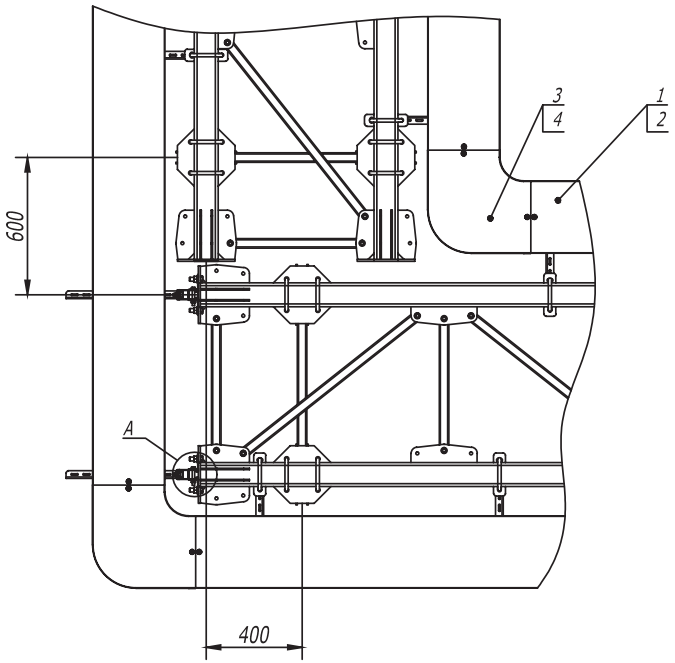

A

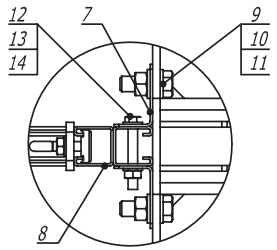

Поз.	Наименование	Код	Кол.	Примечание
1	Кабельный лоток, цинк-ламельный			
2	Крышка на лоток с заземлением, цинк-ламельная			
3	Угол CPO 90 горизонтальный 90°, цинк-ламельный			
4	Крышка CPO 90 на угол горизонтальный 90°, цинк-ламельная			
5	Консоль двойная, 41 x 41 мм, горячеоцинкованная	BBD41**		
6	Усиленная консоль, горячеоцинкованная	BBH****		
7	Уголок крепежный, горячеоцинкованный	CRB3000HDZ		
8	Двойной С-образный профиль 41 x 41, горячеоцинкованный	BPD41**		
9	Болт M 16 x 50 8.8, горячеоцинкованный	CM081650HDZ-88		
10	Гайка M 16, горячеоцинкованная	CM111600HDZ-8		
11	Шайба с узкими полями 16, горячеоцинкованная	CM241600HDZ		
12	Болт шестигранный M 10 x 80, горячеоцинкованный	CM081080HDZ		
13	Гайка шестигранная M 10, горячеоцинкованная	CM111000HDZ		
14	Шайба с узкими полями 10, горячеоцинкованная	CM241000HDZ		

Изм.	Кол.уч	Лист	№док.	Подпись	Дата
Разраб.		Тиунов И.А.			04.17
Пров.		Чередниченко Г.А.			04.17

DKC-2017.T5.31

Плоская эстакада. Поворот прямого участка трассы на 90° с листовыми лотками

Стадия	Лист	Листов
		1

DKC

Взам. инв. №

Подпись и дата

Инв. № подл.

Формат А3

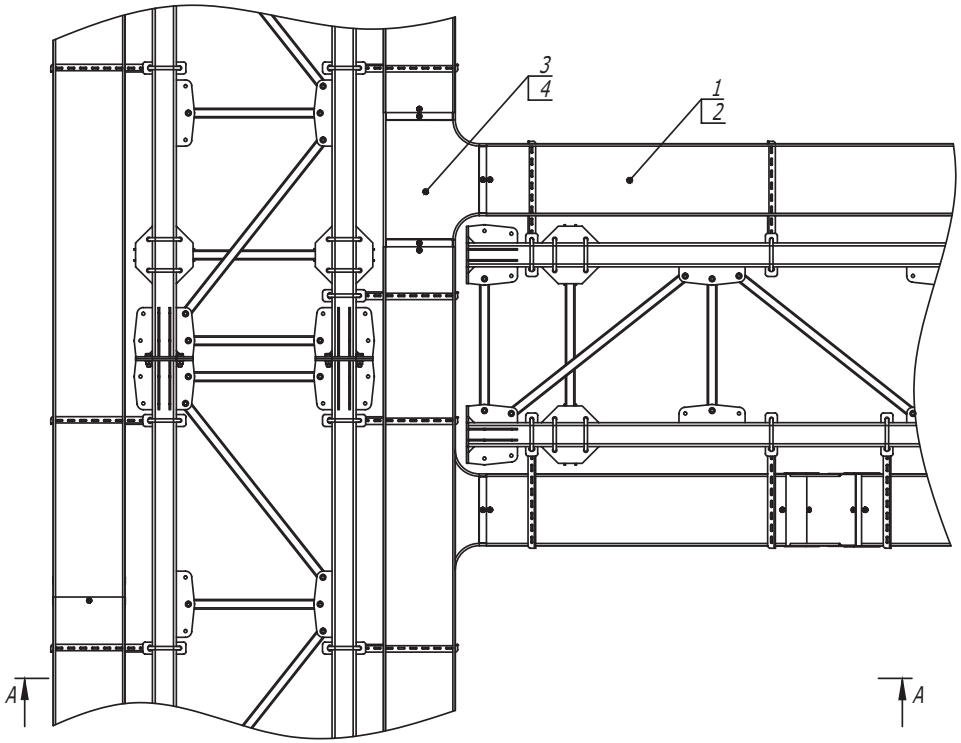

A -A

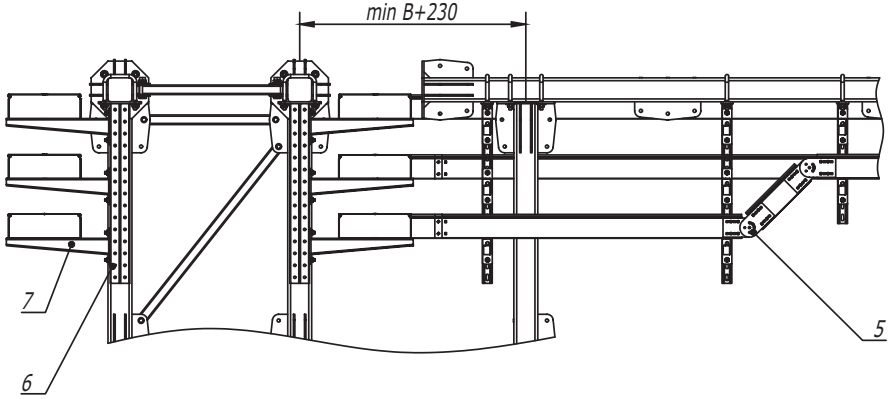

1. B - длина полки консоли .

Поз.	Наименование	Код	Кол.	Примечание
1	Лоток , цинк -ламельный			
2	Крышка на лоток с заземлением , цинк -ламельная			
3	Ответвитель DPT Т -образный горизонтальный , цинк -ламельный			
4	Крышка DPT на ответвитель Т -образный горизонтальный , цинк -ламельная			
5	Пластина крепежная GSV H100, цинк -ламельная (аналог - горячеоцинкованная)	30015HDZL		
6	Консоль двойная , 41 x 41 мм, горячеоцинкованная	BBD41**		
7	Усиленная консоль , горячеоцинкованная	BBH****		

Изм.	Кол.уч	Лист	№док.	Подпись	Дата
Разраб.		Тимков И. А.			04.17
Пров.		Чередниченко Г. А			04.17

DKC-2017.T5.34

Плоская эстакада . Т-отвод трассы

Стадия	Лист	Листов
		1

DKC

Формат А3

Взам. инв. №

Подпись и дата

Инв. № подл.

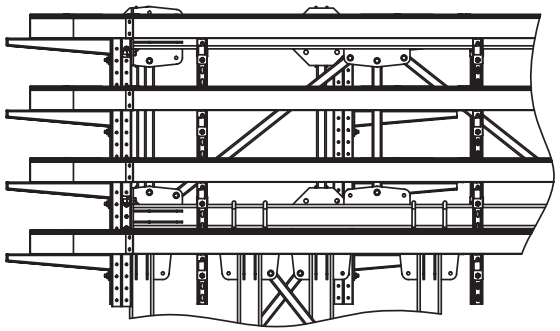

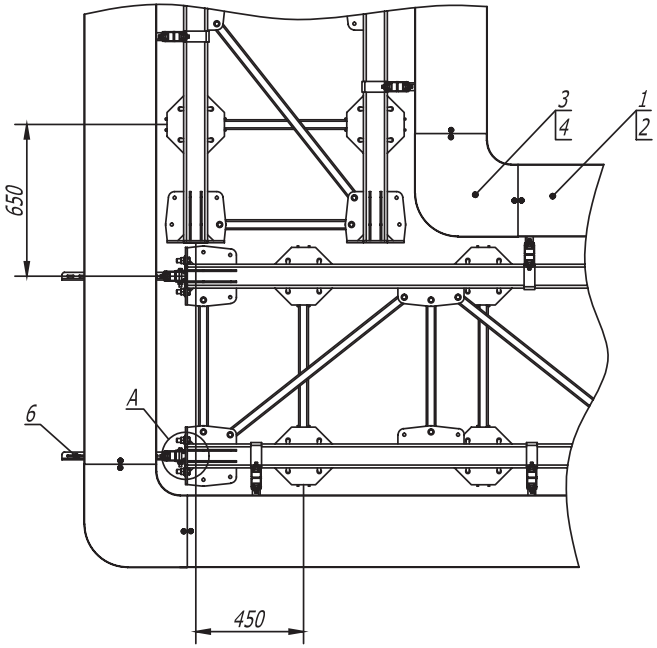

A

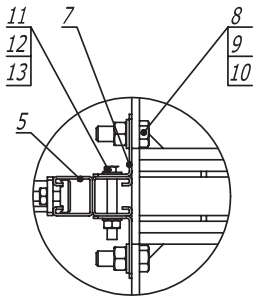

Поз.	Наименование	Код	Кол.	Примечание
1	Лоток кабельный листовой, цинк-ламельный			
2	Крышка на лоток с заземлением, цинк-ламельная			
3	Угол СРО 90 горизонтальный 90° листовой			
4	Крышка СРО 90 на угол горизонтальный 90°, цинк-ламельная			
5	Двойной С-образный профиль 41 x 41, горячеоцинкованный	BPD41**		
6	Усиленная консоль, горячеоцинкованная	BBH****		
7	Уголок крепежный, горячеоцинкованный	CRB3000HDZ		
8	Болт М 16 x 50 8.8, горячеоцинкованный	CM081650HDZ-88		
9	Гайка М 16, горячеоцинкованная	CM111600HDZ-8		
10	Шайба с узкими полями 16, горячеоцинкованная	CM241600HDZ		
11	Болт шестигранный М 10 x 80, горячеоцинкованный	CM081080HDZ		
12	Гайка шестигранная М 10, горячеоцинкованная	CM111000HDZ		
13	Шайба с узкими полями 10, горячеоцинкованная	CM241000HDZ		

Изм.	Кол.уч	Лист	№док.	Подпись	Дата
Разраб.		Тиунов И.А.			07.2017
Пров.		Чередниченко Г.А.			07.2017

DKC-2017.T5. 51

Фермовая эстакада. Поворот прямого участка на 90° с листовым кабельным лотком

Стадия	Лист	Листов
Р		1

DKC

Взам. инв. №

Подпись и дата

Инв. № подл.

Формат А3