Подвес BSD-92

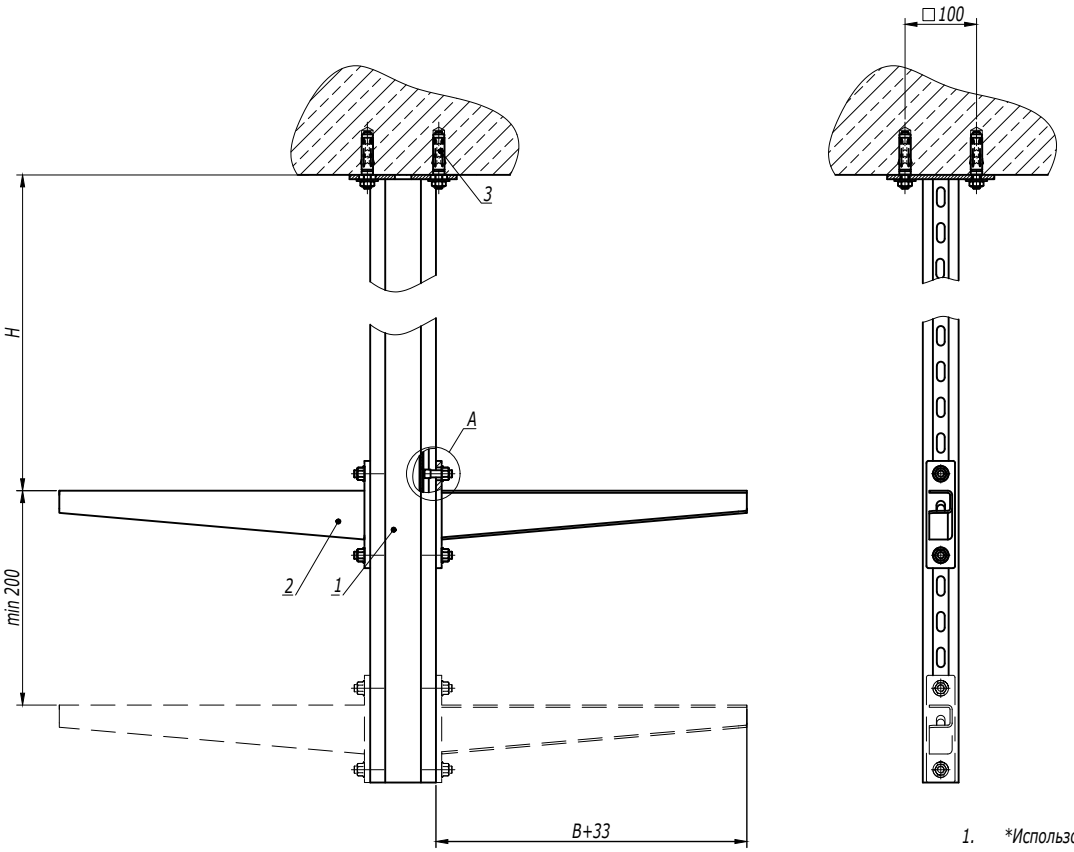


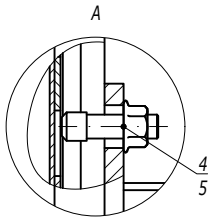


1. *Использовать совместно с шайбой M10 DIN 9021 (CM121000), 2 шт. на одну консоль.
2. H - высота подвеса.
3. B - ширина используемых лотков.

| Поз. | Наименование | Код | Кол. | Примечание |
|---|---|---|---|---|
| 1 | Подвес BSD-92 | BSD92** | 1 | |
| 2 | Консоль BBH-60/BBH-70/BBH-80 (BBP-41/BBP-21/BBD-21*) | | n | |
| 3 | Анкер со шпилькой M10 | CM441060 | 4 | DKC-2018.M5.01 |
| 4 | Винт для крепления к профилю M10x30 | CM041030 | n·2 | |
| 5 | Гайка с насечкой M10 DIN 6923 | CM101000 | n·2 | |

| Изм. | Кол.уч. | Лист | №док. | Подпись | Дата | DKC-2018.B5.07 | Лист 2 |
|---|---|---|---|---|---|---|---|

Взаим. инв. № | Подпись и дата | Инв. № подл.

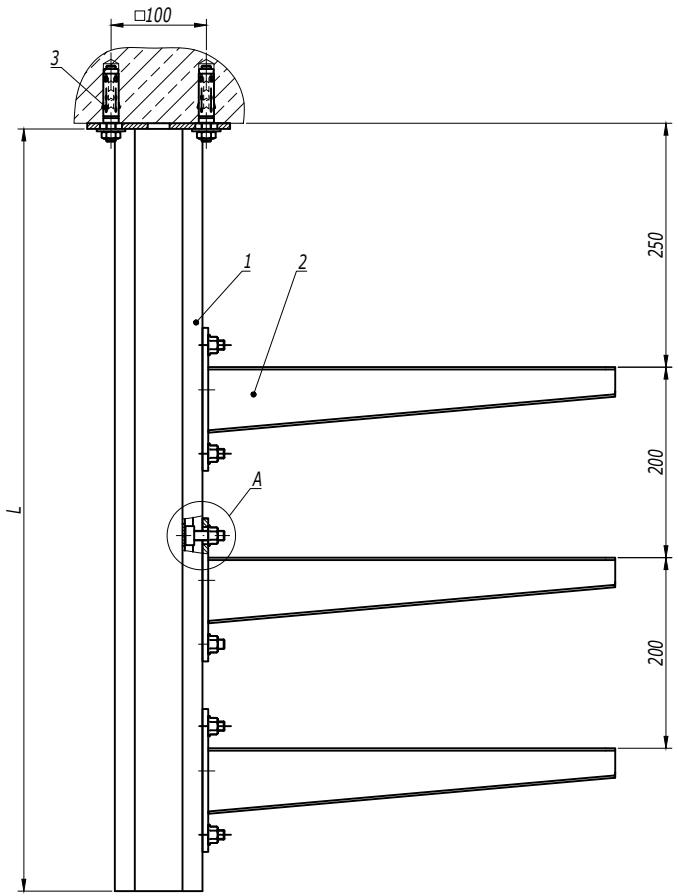


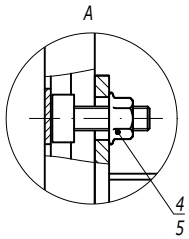


Таблица 1

Конфигурация подвеса

| Количество консолей, n | 3 | 4 | 5 | 6 |
|---|---|---|---|---|
| Длина подвеса L, мм | 800 | 1000 | 1200 | 1400 |
| Максимальная ширина лотков, мм | 600 | | | |

Таблица 2

| Код | BBH6050 | BBH6060 |
|---|---|---|
| Максимально допустимая нагрузка на одну консоль типа BBH-60, кг | 150 | 150 |

1. В таблице 1 указаны конфигурации стойки, которые рассчитаны для нагрузок, указанных в таблице 2. При изменении конфигурации стоек или нагрузки необходимо проводить дополнительный расчет.
2. При загрузке лотков кабели необходимо распределять равномерно по лотку одного яруса и только после этого приступать к загрузке следующего яруса. Нагружать все ярусы на край консоли запрещено.
3. Для консоли BBP-41 дополнительно использовать шайбы M10 DIN9021 CM121000 - 2 шт на консоль.

| Поз. | Наименование | Код | Кол. | Примечание |
|---|---|---|---|---|
| 1 | Подвес BSD-92 | BSD92** | 1 | |
| 2 | Консоль BBH -70/BBH -60/BBP-41 | | n | |
| 3 | Анкер со шпилькой M10 | CM441060 | 4 | DKC-2018.M5.01 |
| 4 | Винт для крепления к профилю M10x30 | CM041030 | 2n | |
| 5 | Гайка с насечкой M10 DIN 6923 | CM101000 | 2n | |

| Изм. | Кол.уч. | Лист | №док. | Подпись | Дата | DKC-2018.B5.08 | Лист 2 |
|---|---|---|---|---|---|---|---|

Взаим. инв. № | Подпись и дата | Инв. № подл.

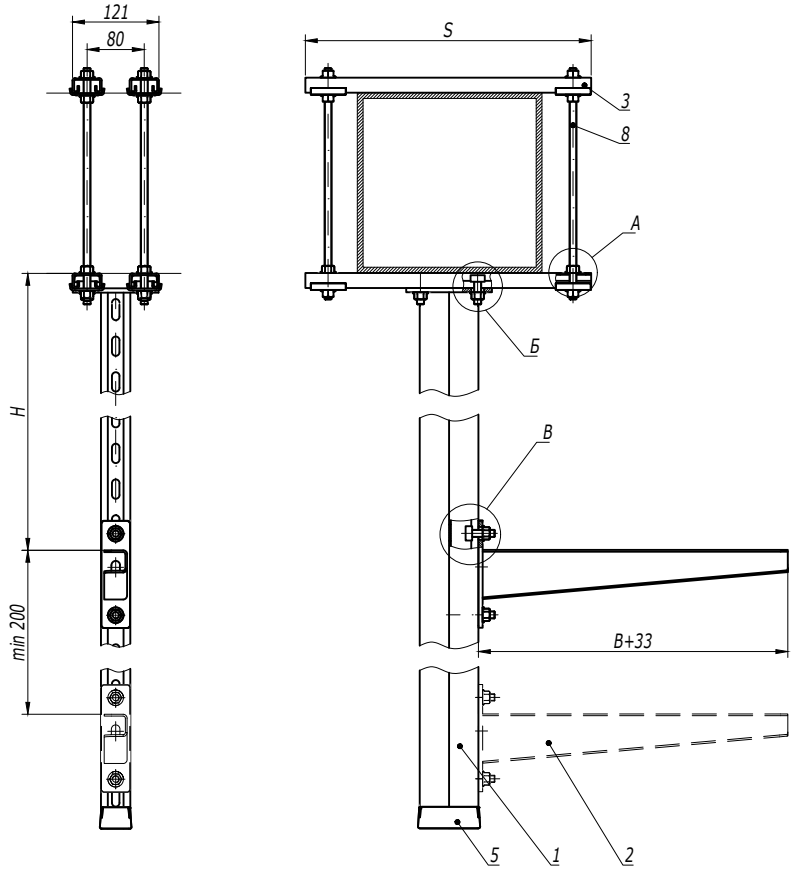


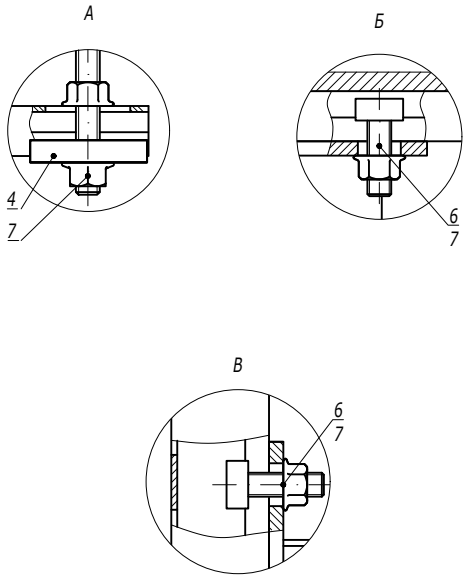


1. *Использовать совместно с шайбой M10 DIN 9021 (CM121000), 2 шт. на одну консоль.
2. H - высота подвеса.
3. B - ширина используемых лотков.

| Поз. | Наименование | Код | Кол. | Примечание |
|---|---|---|---|---|
| 1 | Подвес BSD-41/BSD-21/BSP-21 | BSD41**/ BSD21**/ BSP21** | 1 | |
| 2 | Консоль BBH-70/BBH-60 (BBP-41/BBP-21/BBD-21*) | | n | |
| 3 | Профиль BPL-21/Профиль BPM-21 | BPL21**/ BPM21** | 4 | |
| 4 | Опорная пластина для С-образных профилей BHM-41 | BHM4141 | 4 | |
| 5 | Заглушка торцевая BPO | BPO4182 | 1 | |
| 6 | Винт для крепления к профилю M10x30 | CM041030 | n·2+4 | |
| 7 | Гайка с насечкой M10 DIN 6923 | CM101000 | n·2+20 | |
| 8 | Шпилька резьбовая M10 DIN 975/976 | CM201001 | 4 | |

| Изм. | Кол.уч. | Лист | №док. | Подпись | Дата |
|---|---|---|---|---|---|
| Разработал | | Тиунов И.А. | | | 09.18 |
| Проверил | | Чередниченко Г.А. | | | 09.18 |
| Утвердил | | Дядичко А.В. | | | 09.18 |

DKC-2018.B5.13

Крепление подвеса вдоль/поперек балки

| Стадия | Лист | Листов |
|---|---|---|
| | | 1 |

DKC

Взаим. инв. № | Подпись и дата | Инв. № подл.

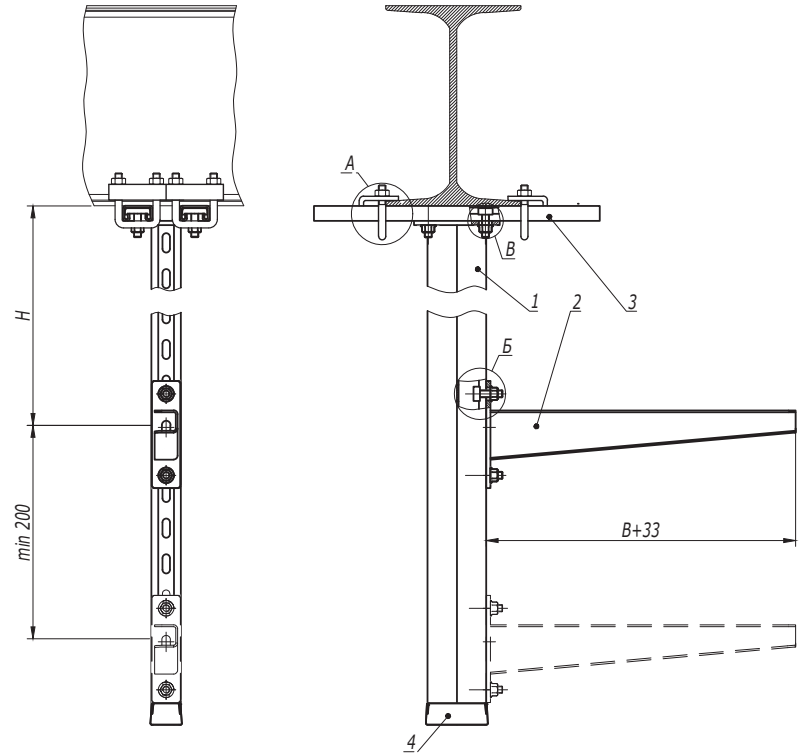


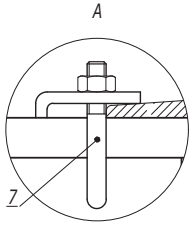


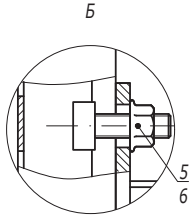


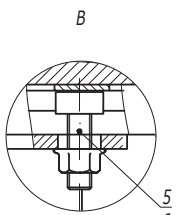


1. *Использовать совместно с шайбой M10 DIN9021 (CM121000), 2 шт. на одну консоль.
2. H - высота подвеса.
3. B - ширина используемых лотков.

| Поз. | Наименование | Код | Кол. | Примечание |
|---|---|---|---|---|
| 1 | Подвес BSD-41/BSD-21/BSP-21 | BSD41**/ BSD21**/ BSP21** | 1 | |
| 2 | Консоль BBH-70/BBH-60 (BBP-41/BBP-21/BBD-21*) | | n | |
| 3 | Профиль BPL-41/BPM-41 | BPL41**/ BPM41** | 2 | |
| 4 | Заглушка торцевая BPO | BPO41** | 1 | |
| 5 | Винт для крепления к профилю M10x30 | CM041030 | n·2+4 | |
| 6 | Гайка с насечкой M10 DIN 6923 | CM101000 | n·2+4 | |
| 7 | Крепеж к металлическим балкам/Закрывающая струбцина M10 | BMH1010HDZ/CM301001 | 4 | |

| Изм. | Кол.уч. | Лист | №док. | Подпись | Дата | DKC-2018.B5.15 | | |
|---|---|---|---|---|---|---|---|---|
| Разработал | | Тиунов И.А. | | | 09.18 | Крепление подвеса вдоль/поперек двутавра | Стадия | Лист | Листов |
| Проверил | | Чередниченко Г.А. | | | 09.18 | | | - | 1 |
| Утвердил | | Дядичко А.В. | | | 09.18 | | DKC | | |

Взаим. инв. № | Подпись и дата | Инв. № подл.

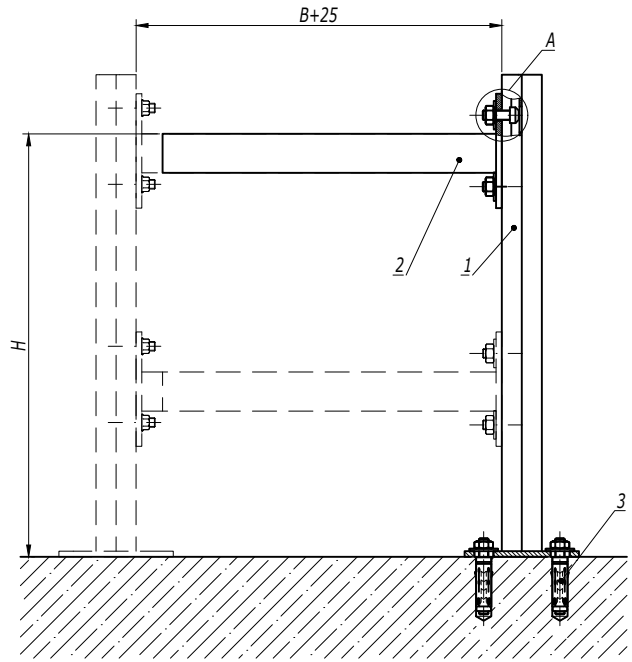


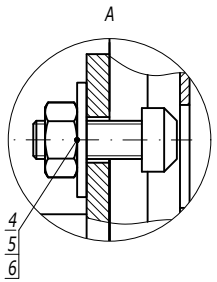


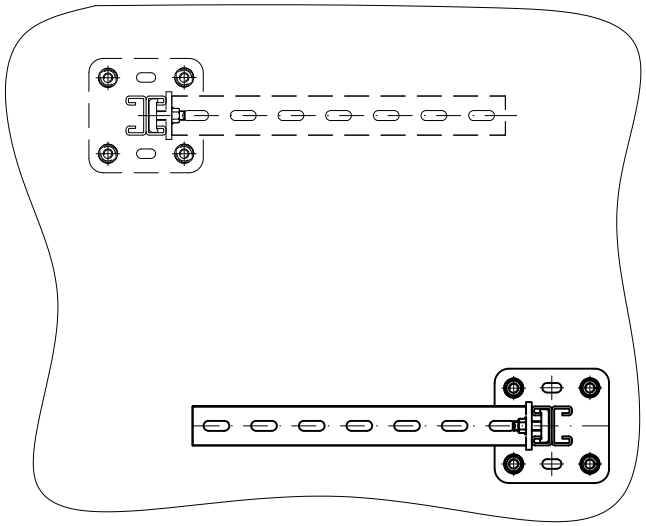

1. H - высота подвеса.
2. B - ширина используемых лотков.

| Поз. | Наименование | Код | Кол. | Примечание |
|---|---|---|---|---|
| 1 | Подвес BSD-21 | BSD21** | 1 | |
| 2 | Консоль BBP-41/BBP-21/BBD-21 (BBH-70/BBH-60) | | n | |
| 3 | Анкер со шпилькой M10 | CM441060 | 4 | DKC-2018.M5.01 |
| 4 | Винт для крепления к профилю M10x30 | CM041030 | n·2 | |
| 5 | Гайка шестигранная M10 DIN 934 | CM101000 | n·2 | |
| 6 | Шайба M10 DIN 9021 | CM121000 | n·2 | |

| Изм. | Кол.уч. | Лист | №док. | Подпись | Дата | DKC-2018.B5.22 | | |
|---|---|---|---|---|---|---|---|---|
| Разработал | | Тиунов И.А. | | | 09.18 | Консольная опора на пол | Стадия | Лист | Листов |
| Проверил | | Чередниченко Г.А. | | | 09.18 | | | | 1 |
| Утвердил | | Дядичко А.В. | | | 09.18 | | DKC | | |

Взаим. инв. №
Подпись и дата
Инв. № подл.