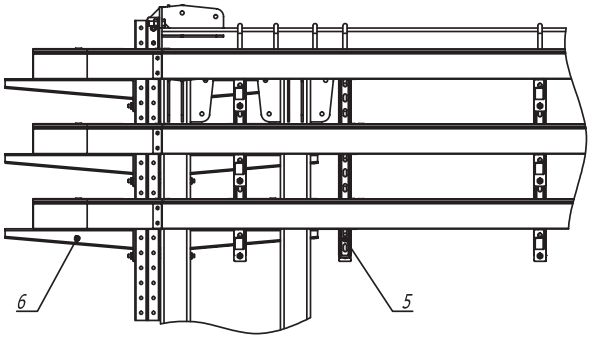


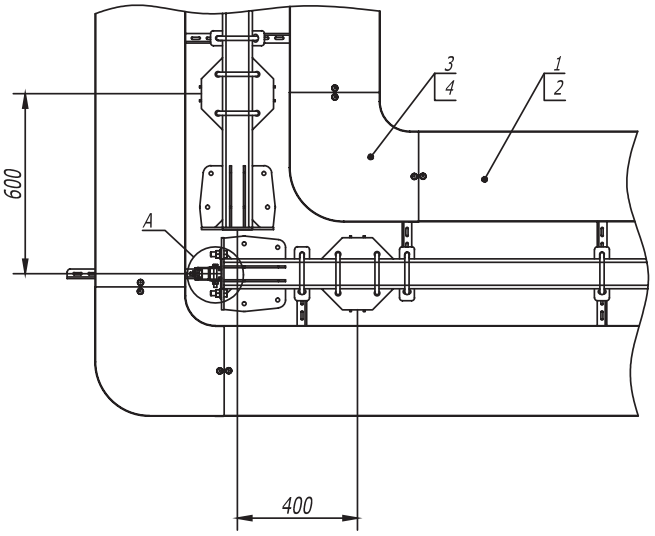


A

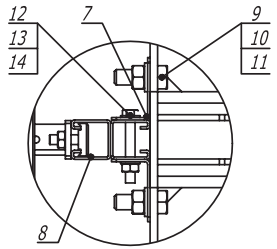


| Поз. | Наименование | Код | Кол. | Примечание |
|---|---|---|---|---|
| 1 | Лоток кабельный, цинк-ламельный | | | |
| 2 | Крышка на лоток с заземлением, цинк-ламельная | | | |
| 3 | Угол CPO 90 горизонтальный 90°, цинк-ламельный | | | |
| 4 | Крышка CPO 90 на угол горизонтальный 90°, цинк-ламельная | | | |
| 5 | Консоль двойная, 41 x 41 мм, горячеоцинкованная | BBD**** | | |
| 6 | Усиленная консоль, горячеоцинкованная | BBH**** | | |
| 7 | Уголок крепежный, горячеоцинкованный | CRB3000HDZ | | |
| 8 | Двойной С-образный профиль 41 x 41, горячеоцинкованный | BPD41** | | |
| 9 | Болт M 16 x 50 8.8, горячеоцинкованный | CM081650HDZ-88 | | |
| 10 | Гайка M 16, горячеоцинкованная | CM111600HDZ-8 | | |
| 11 | Шайба с узкими полями 16, горячеоцинкованная | CM241600HDZ | | |
| 12 | Болт шестигранный M 10 x 80, горячеоцинкованный | CM081080HDZ | | |
| 13 | Гайка шестигранная M 10, горячеоцинкованная | CM111000HDZ | | |
| 14 | Шайба с узкими полями 10, горячеоцинкованная | CM241000HDZ | | |

| Изм. | Кол.уч | Лист | №док. | Подпись | Дата |
|---|---|---|---|---|---|
| Разраб. | | Тиунов И.А. | | | 04.17 |
| Пров. | | Чередниченко Г.А. | | | 04.17 |

DKC-2017.T5.08

Одностоечная эстакада. Поворот прямого участка трассы на 90° с листовыми кабельными лотками

| Стадия | Лист | Листов |
|---|---|---|
| | | 1 |

DKC

Формат А3

Взам. инв. №

Подпись и дата

Инв. № подл.

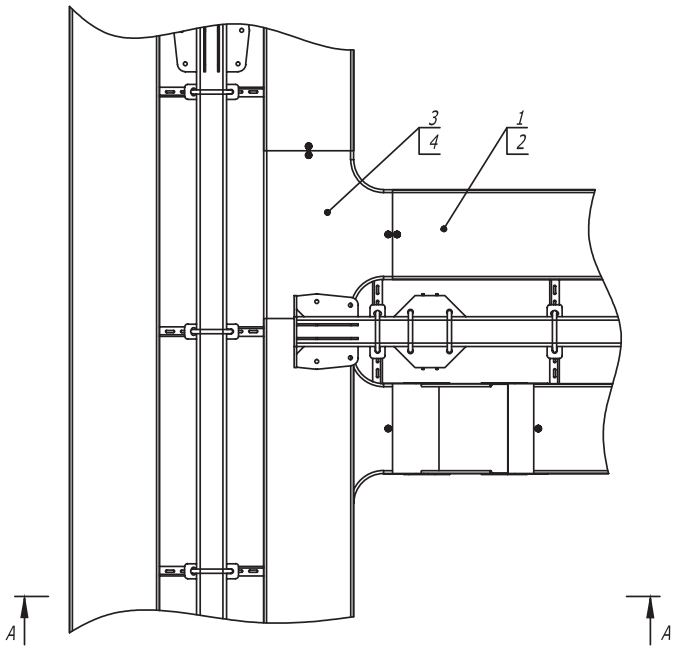


A-A

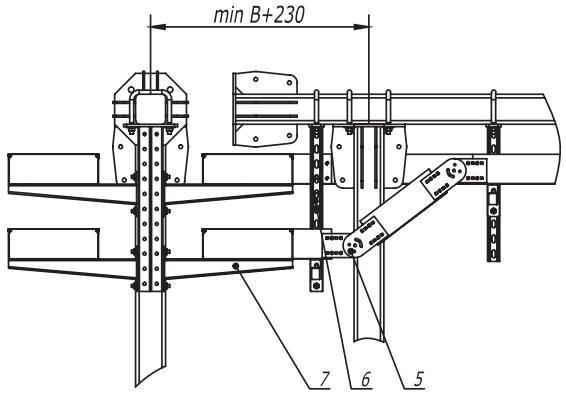


1. B - длина полки консоли.

| Поз. | Наименование | Код | Кол. | Примечание |
|---|---|---|---|---|
| 1 | Лоток кабельный, цинк-ламельный | | | |
| 2 | Крышка на лоток с заземлением, цинк-ламельная | | | |
| 3 | Ответвитель DPT Т-образный горизонтальный, цинк-ламельный | | | |
| 4 | Крышка DPT на ответвитель Т-образный горизонтальный, цинк-ламельная | | | |
| 5 | Пластина крепежная GSV, цинк-ламельная (аналог - горячеоцинкованная) | | | |
| 6 | Консоль двойная, 41 x 41 мм, горячеоцинкованная | BBD41** | | |
| 7 | Усиленная консоль, горячеоцинкованная | BBH**** | | |

| Изм. | Кол.уч | Лист | №док. | Подпись | Дата |
|---|---|---|---|---|---|
| Разраб. | | Тиунов И.А. | | | 04.17 |
| Пров. | | Чередниченко Г.А. | | | 04.17 |

DKC-2017.T5.11

Одностоечная эстакада. Т-отвод трассы с листовыми кабельными лотками

| Стадия | Лист | Листов |
|---|---|---|
| | | 1 |

DKC

Взам. инв. №

Подпись и дата

Инв. № подл.

Формат А3

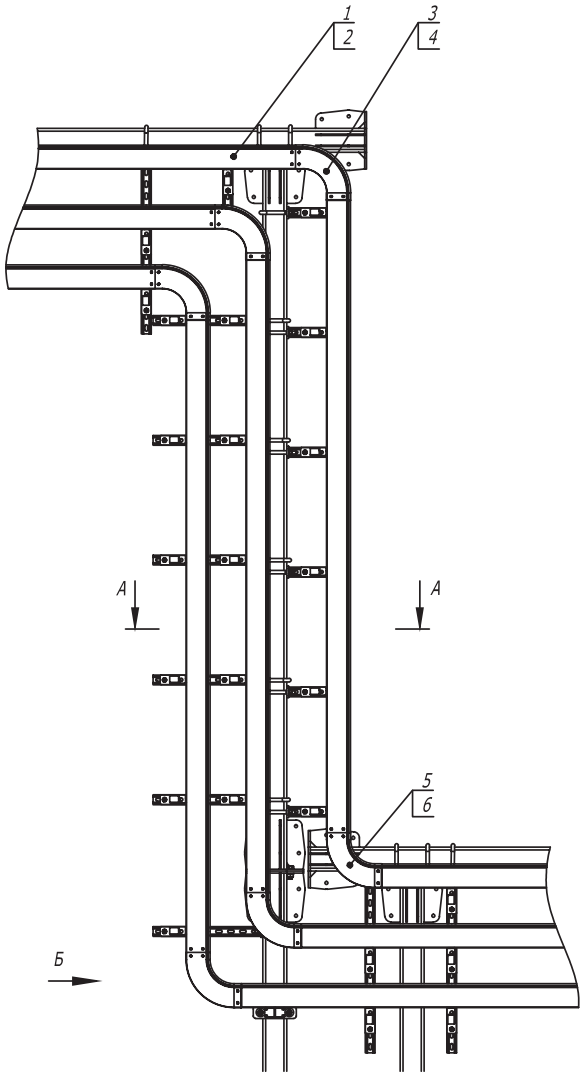


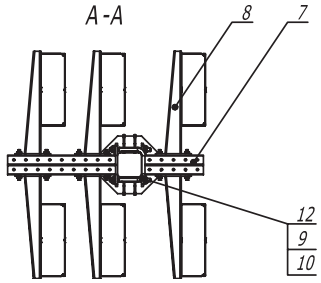


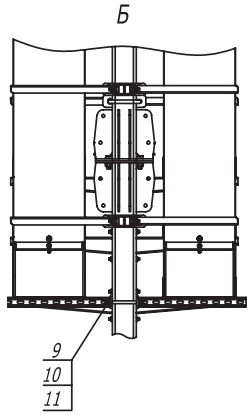


| Поз. | Наименование | Код | Кол. | Примечание |
|---|---|---|---|---|
| 1 | Лоток кабельный, горячеоцинкованный | | | |
| 2 | Крышка на лоток с заземлением, горячеоцинкованная | | | |
| 3 | Угол CD 90 вертикальный внеш. 90°, цинк-ламельный | | | |
| 4 | Крышка CD 90 на угол вертикальный внеш. 90°, цинк-ламельная | | | |
| 5 | Угол CS 90 вертикальный внутр. 90°, цинк-ламельный | | | |
| 6 | Крышка CS 90 на угол вертикальный внутр. 90°, цинк-ламельная | | | |
| 7 | Консоль двойная, 41 x 41 мм, горячеоцинкованная | BBD41** | | |
| 8 | Усиленная консоль 400 мм, горячеоцинкованная | BBH**** | | |
| 9 | Шайба кузовная 12, горячеоцинкованная | CM121200HDZ | | |
| 10 | Гайка шестигранная M 12, горячеоцинкованная | CM111200HDZ | | |
| 11 | Шпилька M 12 x 1000, цинк-ламельная | CM201201ZL | | |
| 12 | Крепежная скоба, горячеоцинкованная | CRB1000HDZ | | |

| Изм. | Кол.уч | Лист | №док. | Подпись | Дата |
|---|---|---|---|---|---|
| Разраб. | | Тиунов И.А. | | | 04.17 |
| Пров. | | Чередниченко Г.А. | | | 04.17 |

DKC-2017.T5.13

Одностоечная эстакада. Переход по высоте

| Стадия | Лист | Листов |
|---|---|---|
| | | 1 |

DKC

Взам. инв. №

Подпись и дата

Инв. № подл.

Формат А3

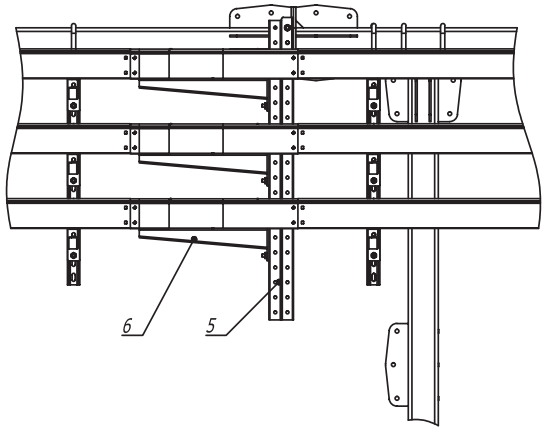


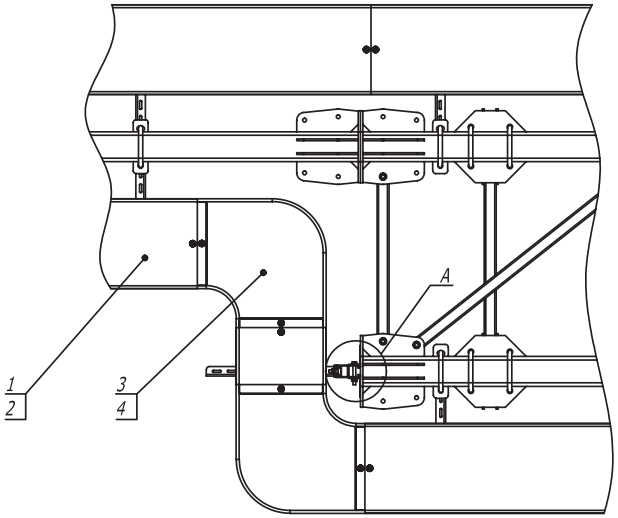


A

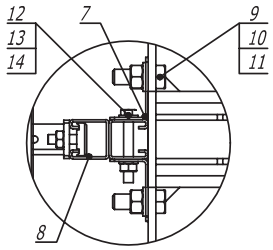


| Поз. | Наименование | Код | Кол. | Примечание |
|---|---|---|---|---|
| 1 | Лоток кабельный, цинк-ламельный | | | |
| 2 | Крышка на лоток с заземлением, цинк-ламельная | | | |
| 3 | Угол CPO 90 горизонтальный 90°, цинк-ламельный | | | |
| 4 | Крышка CPO на угол горизонтальный 90°, цинк-ламельная | | | |
| 5 | Консоль двойная, 41 x 41 мм, горячеоцинкованная | BBD41** | | |
| 6 | Усиленная консоль, горячеоцинкованная | BBH**** | | |
| 7 | Уголок крепежный, горячий цинк | CRB3000HDZ | | |
| 8 | Двойной С-образный профиль 41 x 41, горячеоцинкованный | BPD41** | | |
| 9 | Болт M 16 x 50 8.8, горячеоцинкованный | CM081650HDZ-88 | | |
| 10 | Гайка M 16, горячеоцинкованная | CM111600HDZ-8 | | |
| 11 | Шайба с узкими полями 16, горячеоцинкованная | CM241600HDZ | | |
| 12 | Болт M 10 x 80, горячеоцинкованный | CM 081080HDZ | | |
| 13 | Гайка шестигранная M 10, горячеоцинкованная | CM111000HDZ | | |
| 14 | Шайба с узкими полями 10, горячеоцинкованная | CM241000HDZ | | |

| Изм. | Кол.уч | Лист | №док. | Подпись | Дата |
|---|---|---|---|---|---|
| Разраб. | | Тиунов И.А. | | | 04.17 |
| Пров. | | Чередниченко Г.А. | | | 04.17 |

DKC-2017.T5.14

Переход с одностоечной эстакады на плоскую

| Стадия | Лист | Листов |
|---|---|---|
| | | 1 |

DKC

Формат А3

Взам. инв. №

Подпись и дата

Инв. № подл.

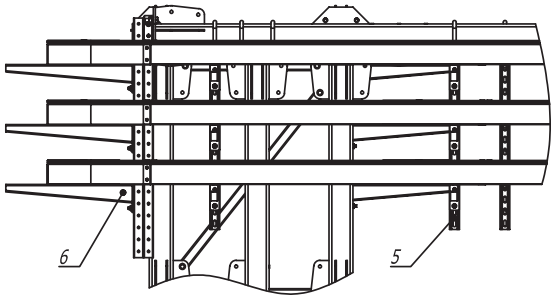


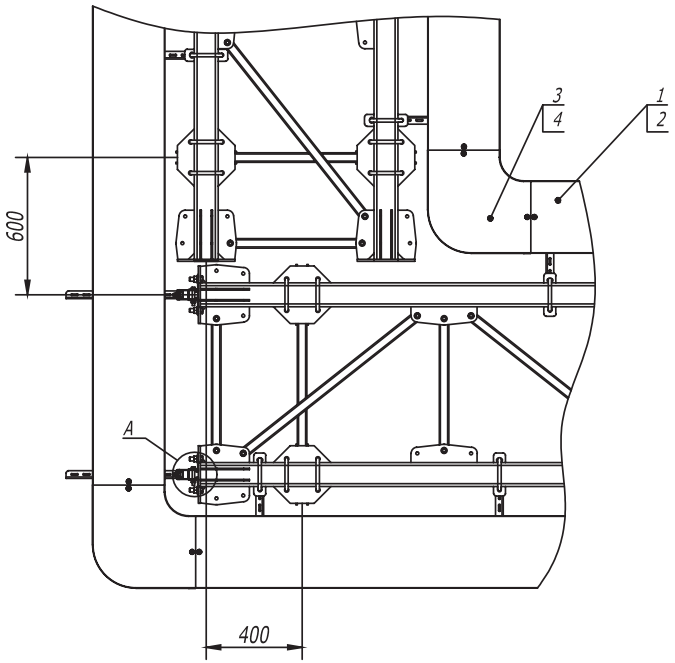


A

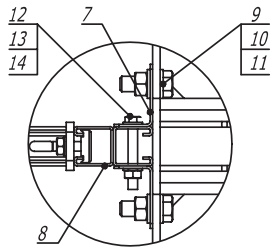


| Поз. | Наименование | Код | Кол. | Примечание |
|---|---|---|---|---|
| 1 | Кабельный лоток, цинк-ламельный | | | |
| 2 | Крышка на лоток с заземлением, цинк-ламельная | | | |
| 3 | Угол CPO 90 горизонтальный 90°, цинк-ламельный | | | |
| 4 | Крышка CPO 90 на угол горизонтальный 90°, цинк-ламельная | | | |
| 5 | Консоль двойная, 41 x 41 мм, горячеоцинкованная | BBD41** | | |
| 6 | Усиленная консоль, горячеоцинкованная | BBH**** | | |
| 7 | Уголок крепежный, горячеоцинкованный | CRB3000HDZ | | |
| 8 | Двойной С-образный профиль 41 x 41, горячеоцинкованный | BPD41** | | |
| 9 | Болт M 16 x 50 8.8, горячеоцинкованный | CM081650HDZ-88 | | |
| 10 | Гайка M 16, горячеоцинкованная | CM111600HDZ-8 | | |
| 11 | Шайба с узкими полями 16, горячеоцинкованная | CM241600HDZ | | |
| 12 | Болт шестигранный M 10 x 80, горячеоцинкованный | CM081080HDZ | | |
| 13 | Гайка шестигранная M 10, горячеоцинкованная | CM111000HDZ | | |
| 14 | Шайба с узкими полями 10, горячеоцинкованная | CM241000HDZ | | |

| Изм. | Кол.уч | Лист | №док. | Подпись | Дата |
|---|---|---|---|---|---|
| Разраб. | | Тиунов И.А. | | | 04.17 |
| Пров. | | Чередниченко Г.А. | | | 04.17 |

DKC-2017.T5.31

Плоская эстакада. Поворот прямого участка трассы на 90° с листовыми лотками

| Стадия | Лист | Листов |
|---|---|---|
| | | 1 |

DKC

Взам. инв. №

Подпись и дата

Инв. № подл.

Формат А3

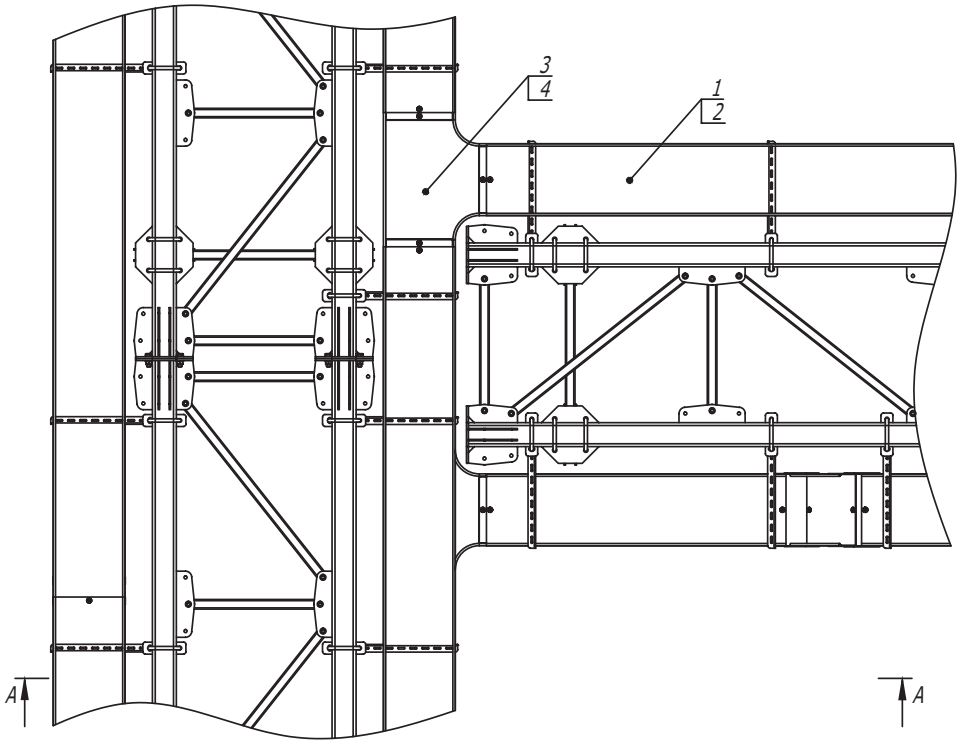


A -A

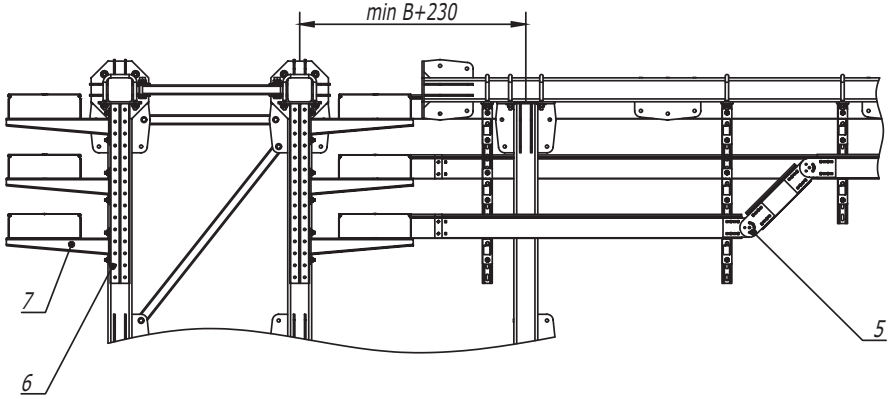


1. B - длина полки консоли .

| Поз. | Наименование | Код | Кол. | Примечание |
|---|---|---|---|---|
| 1 | Лоток , цинк -ламельный | | | |
| 2 | Крышка на лоток с заземлением , цинк -ламельная | | | |
| 3 | Ответвитель DPT Т -образный горизонтальный , цинк -ламельный | | | |
| 4 | Крышка DPT на ответвитель Т -образный горизонтальный , цинк -ламельная | | | |
| 5 | Пластина крепежная GSV H100, цинк -ламельная ( аналог - горячеоцинкованная ) | 30015HDZL | | |
| 6 | Консоль двойная , 41 x 41 мм, горячеоцинкованная | BBD41** | | |
| 7 | Усиленная консоль , горячеоцинкованная | BBH**** | | |

| Изм. | Кол.уч | Лист | №док. | Подпись | Дата |
|---|---|---|---|---|---|
| Разраб. | | Тимков И. А. | | | 04.17 |
| Пров. | | Чередниченко Г. А | | | 04.17 |

DKC-2017.T5.34

Плоская эстакада . Т-отвод трассы

| Стадия | Лист | Листов |
|---|---|---|
| | | 1 |

DKC

Формат А3

Взам. инв. №

Подпись и дата

Инв. № подл.

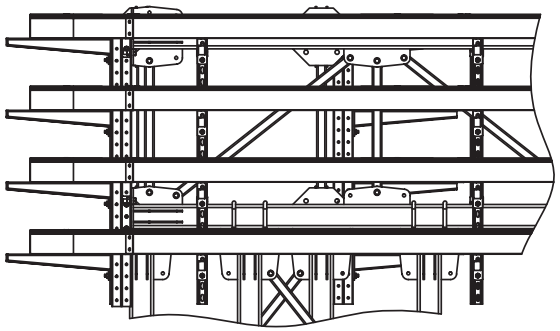

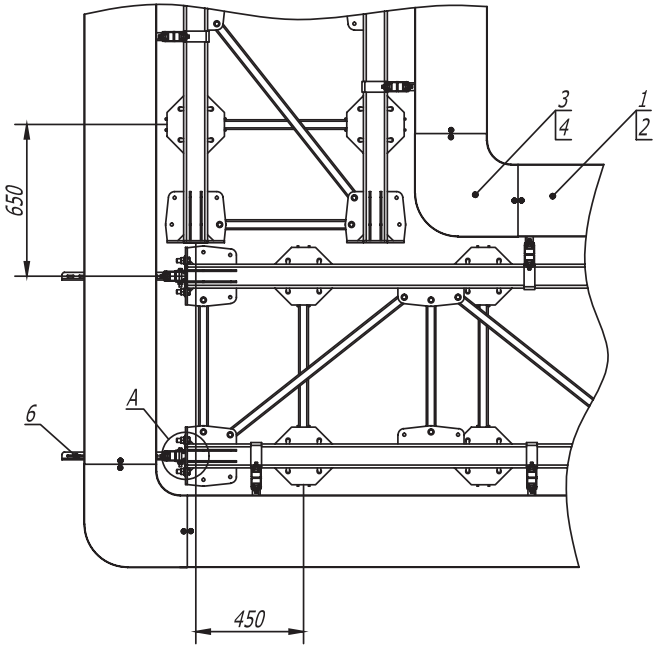


A

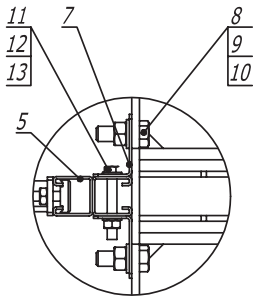


| Поз. | Наименование | Код | Кол. | Примечание |
|---|---|---|---|---|
| 1 | Лоток кабельный листовой, цинк-ламельный | | | |
| 2 | Крышка на лоток с заземлением, цинк-ламельная | | | |
| 3 | Угол СРО 90 горизонтальный 90° листовой | | | |
| 4 | Крышка СРО 90 на угол горизонтальный 90°, цинк-ламельная | | | |
| 5 | Двойной С-образный профиль 41 x 41, горячеоцинкованный | BPD41** | | |
| 6 | Усиленная консоль, горячеоцинкованная | BBH**** | | |
| 7 | Уголок крепежный, горячеоцинкованный | CRB3000HDZ | | |
| 8 | Болт М 16 x 50 8.8, горячеоцинкованный | CM081650HDZ-88 | | |
| 9 | Гайка М 16, горячеоцинкованная | CM111600HDZ-8 | | |
| 10 | Шайба с узкими полями 16, горячеоцинкованная | CM241600HDZ | | |
| 11 | Болт шестигранный М 10 x 80, горячеоцинкованный | CM081080HDZ | | |
| 12 | Гайка шестигранная М 10, горячеоцинкованная | CM111000HDZ | | |
| 13 | Шайба с узкими полями 10, горячеоцинкованная | CM241000HDZ | | |

| Изм. | Кол.уч | Лист | №док. | Подпись | Дата |
|---|---|---|---|---|---|
| Разраб. | | Тиунов И.А. | | | 07.2017 |
| Пров. | | Чередниченко Г.А. | | | 07.2017 |

DKC-2017.T5. 51

Фермовая эстакада. Поворот прямого участка на 90° с листовым кабельным лотком

| Стадия | Лист | Листов |
|---|---|---|
| Р | | 1 |

DKC

Взам. инв. №

Подпись и дата

Инв. № подл.

Формат А3