Крепление полосы к стеновой сендвич-панели с дополнительной фиксацией

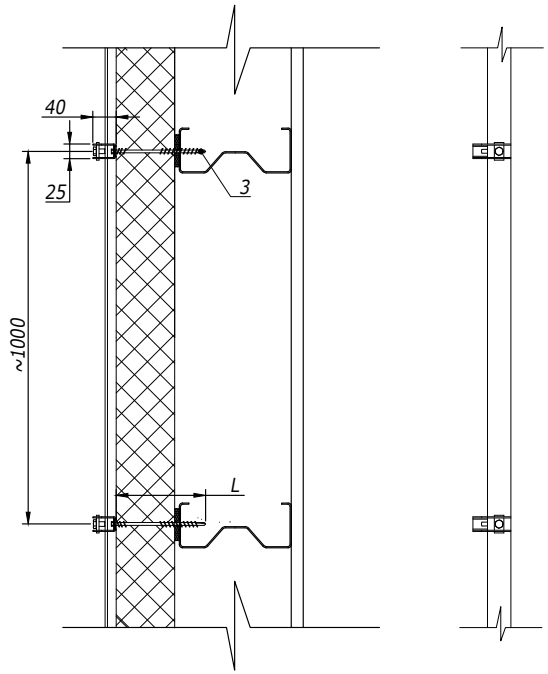

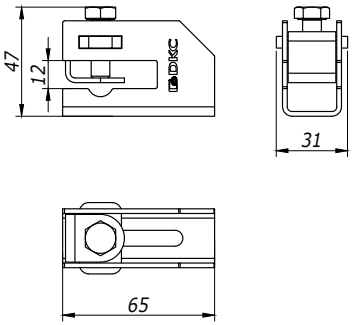

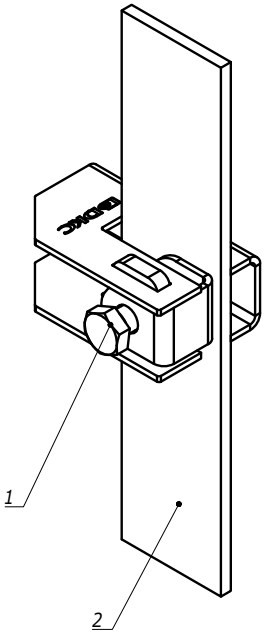

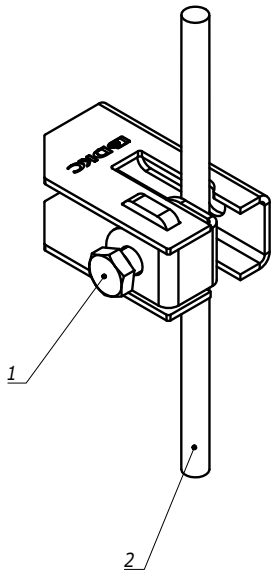

Поз.	Наименование	Код	Кол.	Примечание
1	Скоба-держатель проводника с болтом	ND2312	1	
2	Пруток 8-10мм/Полоса 25-40х4/ 40-50х5	NC1008/NC1010 NC1095AL/ NC2254/NC2444 NC2405/NC2505	1	
3	Самосверлящий самонарезающий винт с шайбой G19	CM2731**	1	L= 105мм; 135мм; 155мм; 185мм

Взам. инв. №

Подпись и дата

Инв. № подл.

Изм.	Лист	№ докум.	Подп.	Дата	DKC-2023.J.08	Лист 2

Формат А3

Крепление проводника к стеновой сендвич-панели

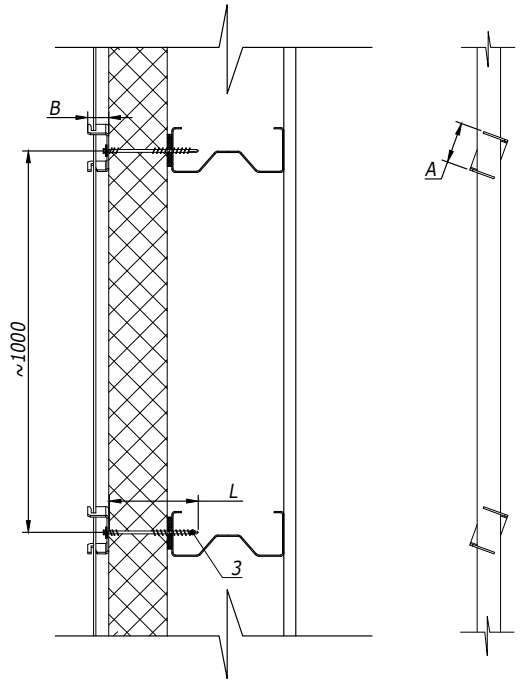

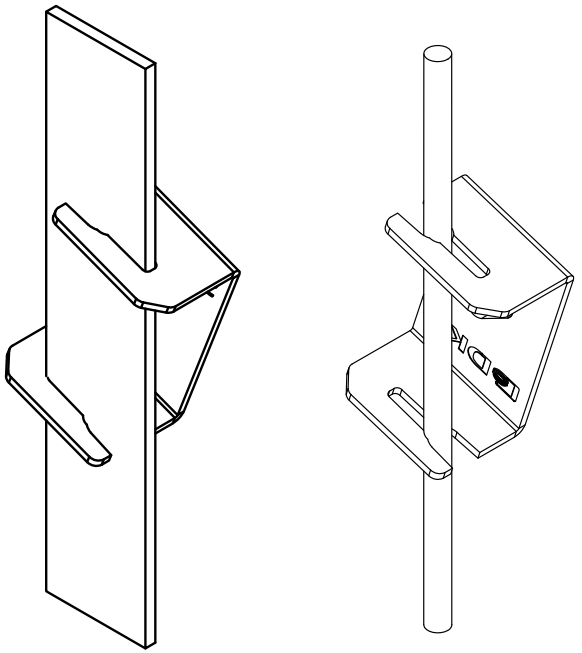

Поз.	Наименование	Код	Кол.	Примечание
	Крепление проводника - полосы 25х4 мм			
1	Скоба-держатель проводника	ND2311	1	A=45; B=32 мм
2	Полоса 25х4, пруток 8-10 мм	NC2254/ NC1008/ NC1010/NC1095AL	1	
3	Самосверлящий самонарезающий винт с шайбой G19	CM2731..	1	L= 105мм; 135мм; 155 мм; 185мм
	Крепление проводника - полосы 40х4, 40х5, 50х5 мм			
1	Скоба-держатель проводника	ND2310	1	A=70; B=35 мм
2	Полоса 40х4, 40х5, 50х5, пруток 8-10 мм	NC2444/NC2405 NC2505/NC1008 NC1010/NC1095AL	1	
3	Самосверлящий самонарезающий винт с шайбой G19	CM2731..	1	L= 105мм; 135мм; 155 мм; 185мм

Взам. инв. N° | Подпись и дата | Инв. N°подл.

Изм.	Лист	N° докум.	Подп.	Дата	DKC-2023.J.08	Лист 4