Соединение лотков шириной 50-300 мм

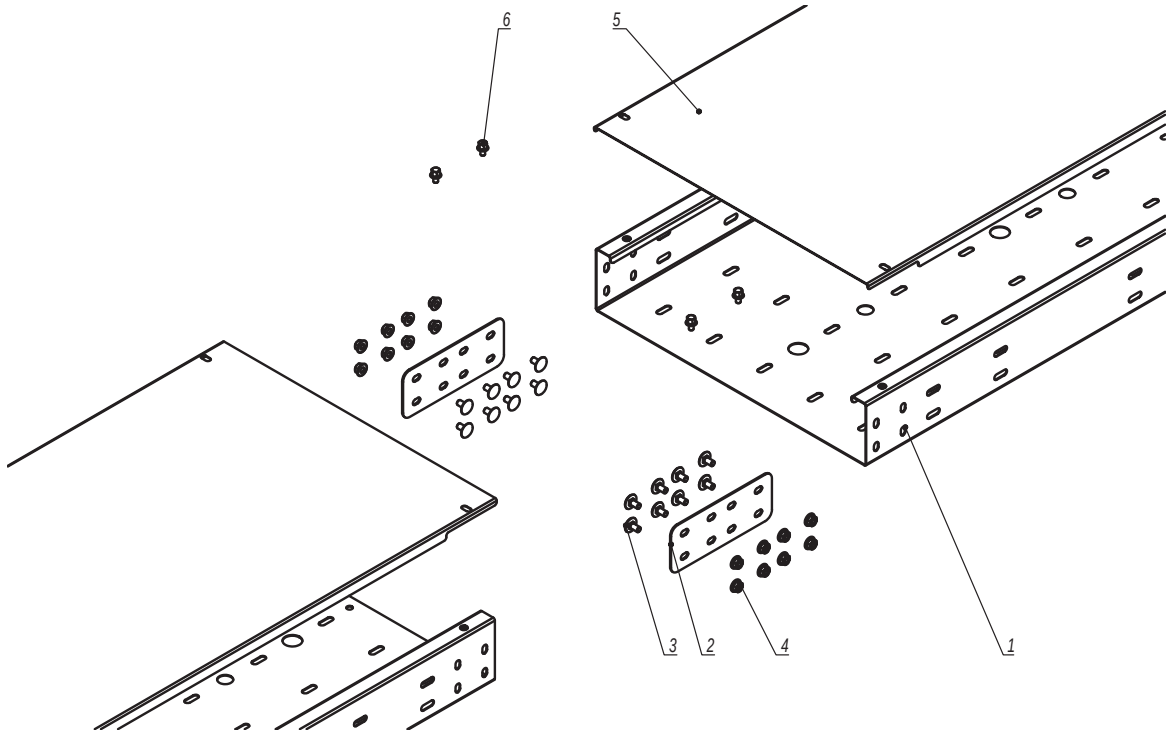

Поз.	Наименование	Код	Кол.	Примечание
	Комплект для лотка			
1	Лоток листовой, нержавеющая сталь			
2	Соединитель горизонтальный, нержавеющая сталь	IGH***	2	
3	Винт с гладкой головкой М6х12, нержавеющая сталь	CM010612INOX/ CM010612INOX316L	8n	
4	Гайка с насечкой, препятствующей откручиванию М6 DIN6923, нержавеющая сталь	CM100600INOX/ CM100600INOX316L	8n	
	Комплект для крышки			
5	Крышка на лоток, нержавеющая сталь			
6	Винт для обеспечения электрического контакта М5х8	CM030508INOX		6 шт. на каждую крышку

1. n=1 для высоты борта 30, 50 мм.
2. n=2 для высоты борта 80, 100 мм.

Изм.	Кол.уч.	Лист	№док.	Подпись	Дата
Разработал		Тиунов И.А.			11.20
Проверил		Чередниченко Г.А.			11.20
Утвердил		Дядичко А.В.			11.20

DKC-2021.I5.01

Соединение листовых лотков из нержавеющей стали

Стадия	Лист	Листов
	1	2

DKC

Взаим. инв. №

Подпись и дата

Инв. № подл.

Соединение лотков шириной 400-600 мм

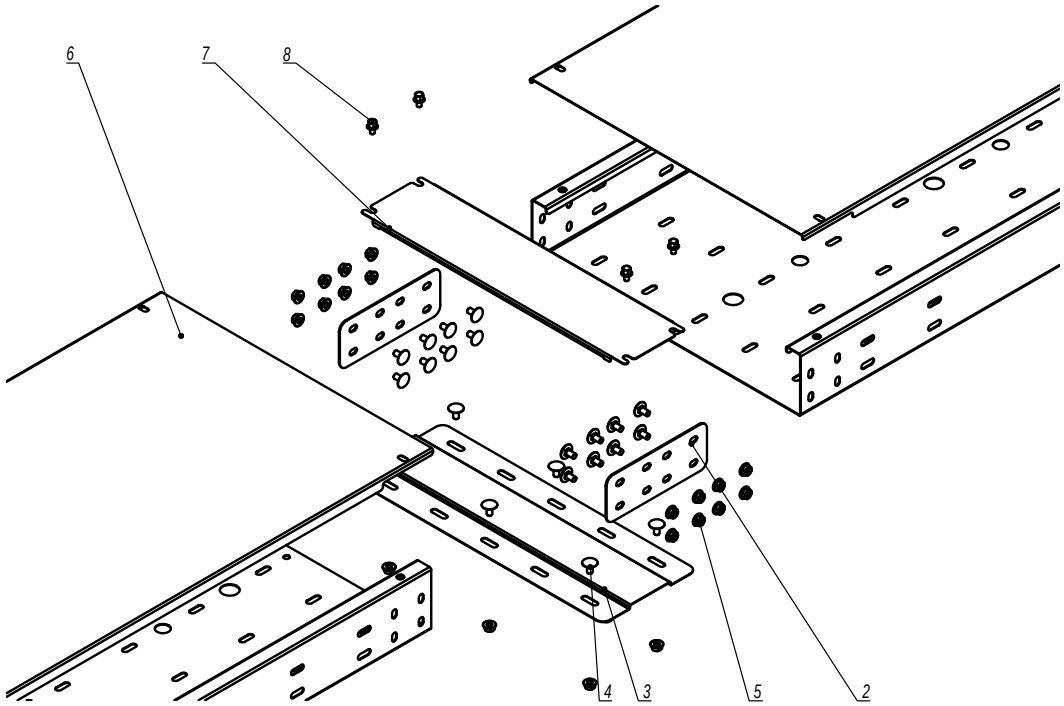

Поз.	Наименование	Код	Кол.	Примечание
	Комплект для лотка			
1	Лоток листовой, нержавеющая сталь			
2	Соединитель горизонтальный, нержавеющая сталь	IGH***	2	
3	Донный соединитель		1	
4	Винт с гладкой головкой M6x12, нержавеющая сталь	CM010612INOX/ CM010612INOX316L	8n+6	
5	Гайка с насечкой, препятствующей откручиванию M6 DIN6923, нержавеющая сталь	CM100600INOX/ CM100600INOX316L	8n+6	
	Комплект для крышки			
6	Крышка на лоток, нержавеющая сталь			
7	Соединительная пластина для крышки		1	
8	Винт для обеспечения электрического контакта M5x8	CM030508INOX		6 шт. на каждую крышку

1. n=1 для высоты борта 30, 50 мм.
2. n=2 для высоты борта 80, 100 мм.

Взаим. инв. №
Подпись и дата
Инв. № подл.

Изм.	Кол.уч.	Лист	№док.	Подпись	Дата

DKC-2021.I5.01

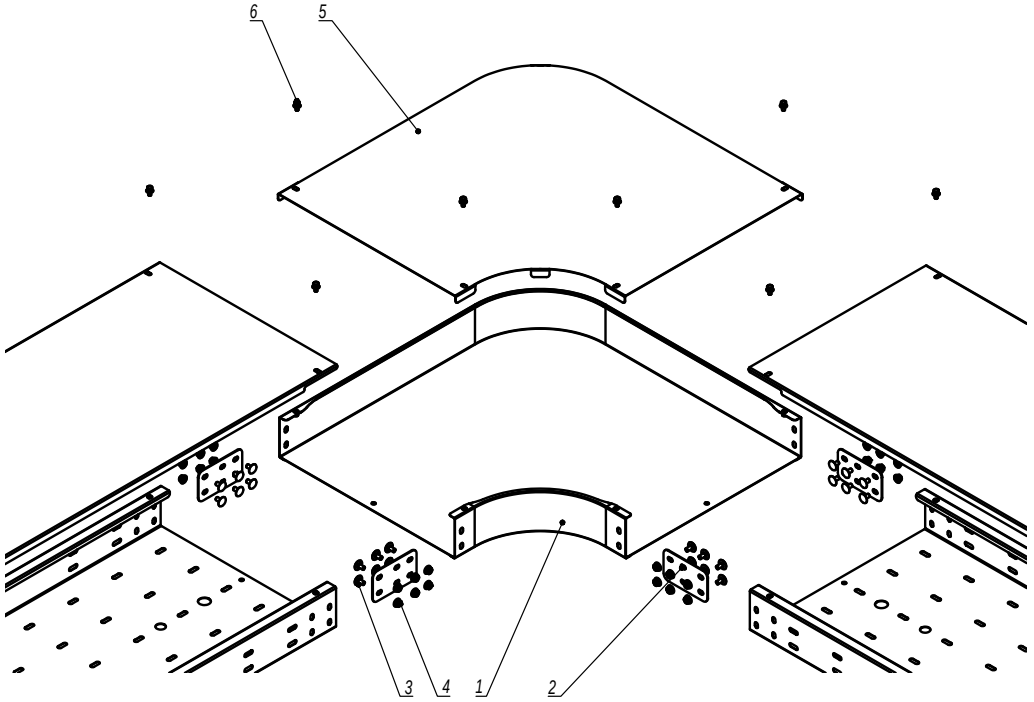

Поз.	Наименование	Код	Кол.	Примечание
	Комплект для аксессуара			
1	Угол горизонтальный листовой 45/90, нержавеющая сталь		1	Поставляется в комплекте
2	Соединитель горизонтальный, нержавеющая сталь		4	
3	Винт с гладкой головкой M6x12, нержавеющая сталь		12n	
4	Гайка с насечкой, препятствующей откручиванию M6 DIN6923, нержавеющая сталь		12n	
	Комплект для крышки			
5	Крышка на угол горизонтальный листовой 45/90, нержавеющая сталь		1	
6	Винт для обеспечения электрического контакта M5x8	CM030508INOX	4	

1. n=1 для высоты борта 30, 50 мм.
2. n=2 для высоты борта 80, 100 мм.

Изм.	Кол.уч.	Лист	№док.	Подпись	Дата
Разработал		Тиунов И.А.			11.20
Проверил		Чередниченко Г.А.			11.20
Утвердил		Дядичко А.В.			11.20

DKC-2021.I5.02

Угол горизонтальный для листового лотка из нержавеющей стали

Стадия	Лист	Листов
		1

DKC

Взаим. инв. №

Подпись и дата

Инв. № подл.

Правосторонняя/левосторонняя редукция

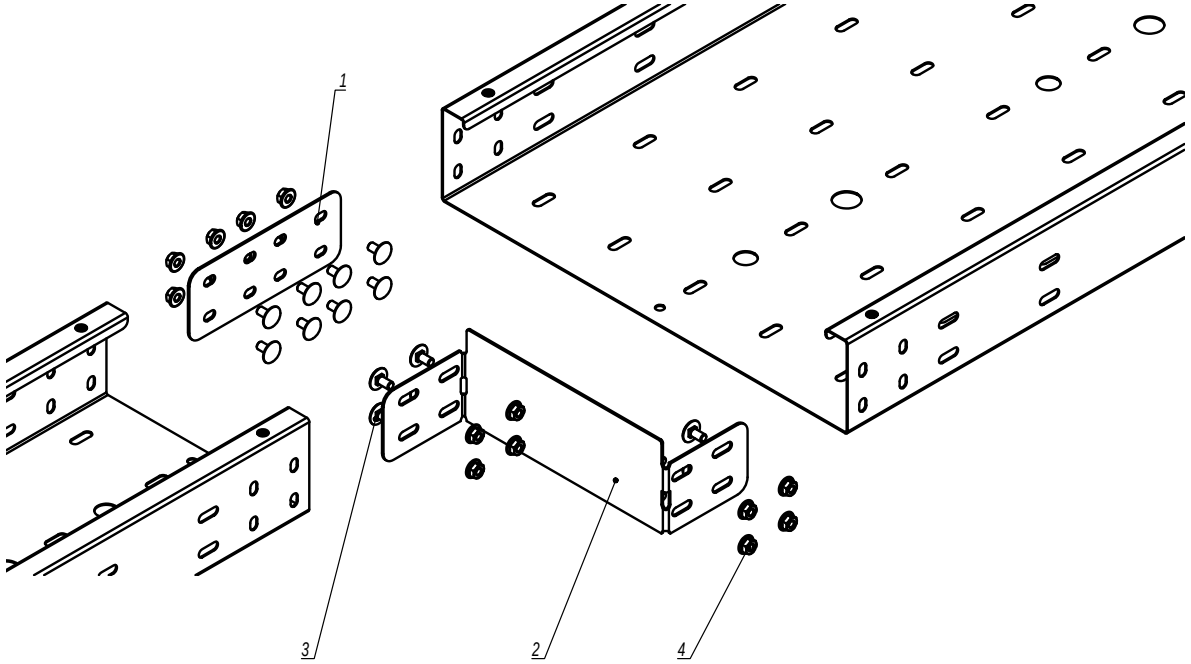

1. *n=1 для высоты борта 30, 50 мм.*
2. *n=2 для высоты борта 80, 100 мм.*

Поз.	Наименование	Код	Кол.	Примечание
1	Соединитель горизонтальный, нержавеющая сталь	IGH***	1	
2	Редукция-переходник, нержавеющая сталь	IR****	1	
3	Винт с гладкой головкой M6x12, нержавеющая сталь	CM010612INOX/ CM010612INOX316L	8п	
4	Гайка с насечкой, препятствующей откручиванию M6 DIN6923, нержавеющая сталь	CM100600INOX/ CM100600INOX316L	8п	

Изм.	Кол.уч.	Лист	№док.	Подпись	Дата
Разработал		Тиунов И.А.			11.20
Проверил		Чередниченко Г.А.			11.20
Утвердил		Дядичко А.В.			11.20

DKC-2021.I5.06

Редукция для листового лотка из нержавеющей стали

Стадия	Лист	Листов
	1	2

DKC

Взаим. инв. №

Подпись и дата

Инв. № подл.

Соединение лотков шириной 50-300 мм

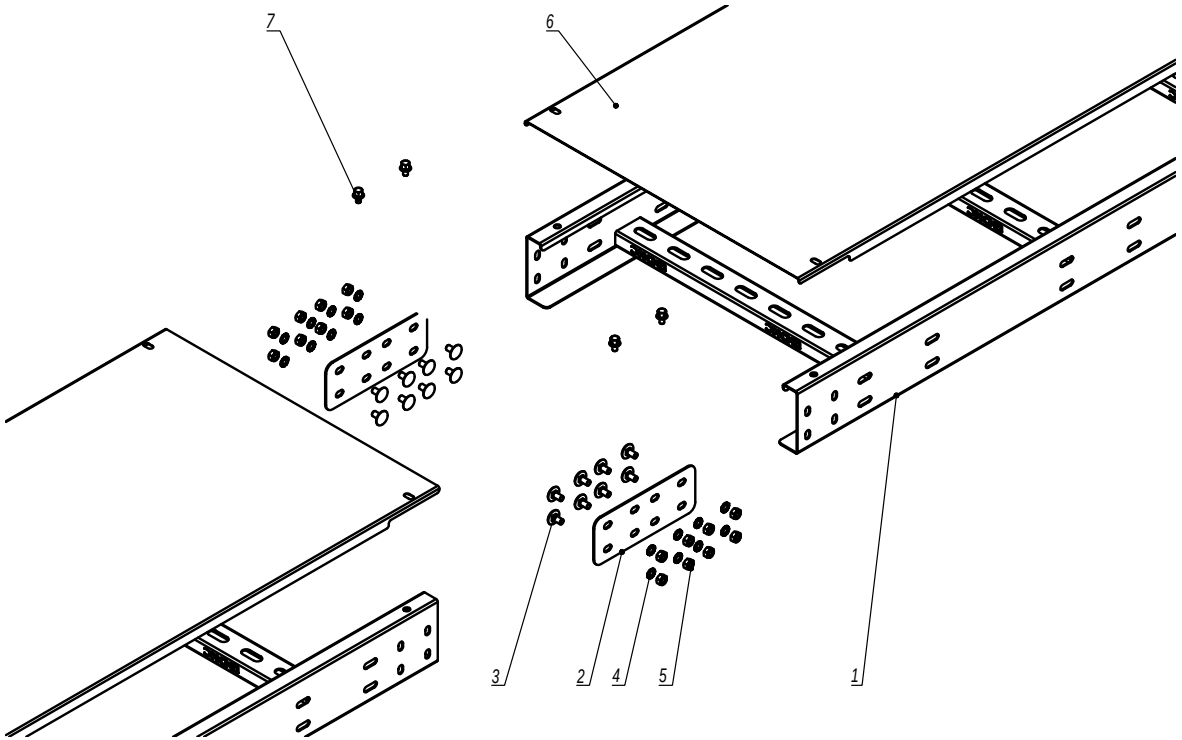

Поз.	Наименование	Код	Кол.	Примечание
	Комплект для лотка			
1	Лоток лестничный, нержавеющая сталь			
2	Соединитель горизонтальный, нержавеющая сталь	IGH***	2	
3	Винт с гладкой головкой M6x12, нержавеющая сталь	CM010612INOX/ CM010612INOX316L	8n	
4	Шайба стопорная M6 DIN 6798A, нержавеющая сталь	CM220600INOX/ CM220600INOX316L	8n	
5	Гайка шестигранная M6 DIN934, нержавеющая сталь	CM110600INOX/ CM110600INOX316L	8n	
	Комплект для крышки			
6	Крышка на лоток, нержавеющая сталь			
7	Винт для обеспечения электрического контакта M5x8	CM030508INOX		6 шт. на каждую крышку

1. n=1 для высоты борта 50 мм.
2. n=2 для высоты борта 80, 100 мм.
3. n=3 для высоты борта 150 мм.

Изм.	Кол.уч.	Лист	№док.	Подпись	Дата
Разработал		Тиунов И.А.			11.20
Проверил		Чередниченко Г.А.			11.20
Утвердил		Дядичко А.В.			11.20

DKC-2021.I5.12

Соединение лестничных лотков из нержавеющей стали

Стадия	Лист	Листов
	1	2

DKC

Взаим. инв. № | Подпись и дата | Инв. № подл.

Соединение лотков шириной 400-600 мм

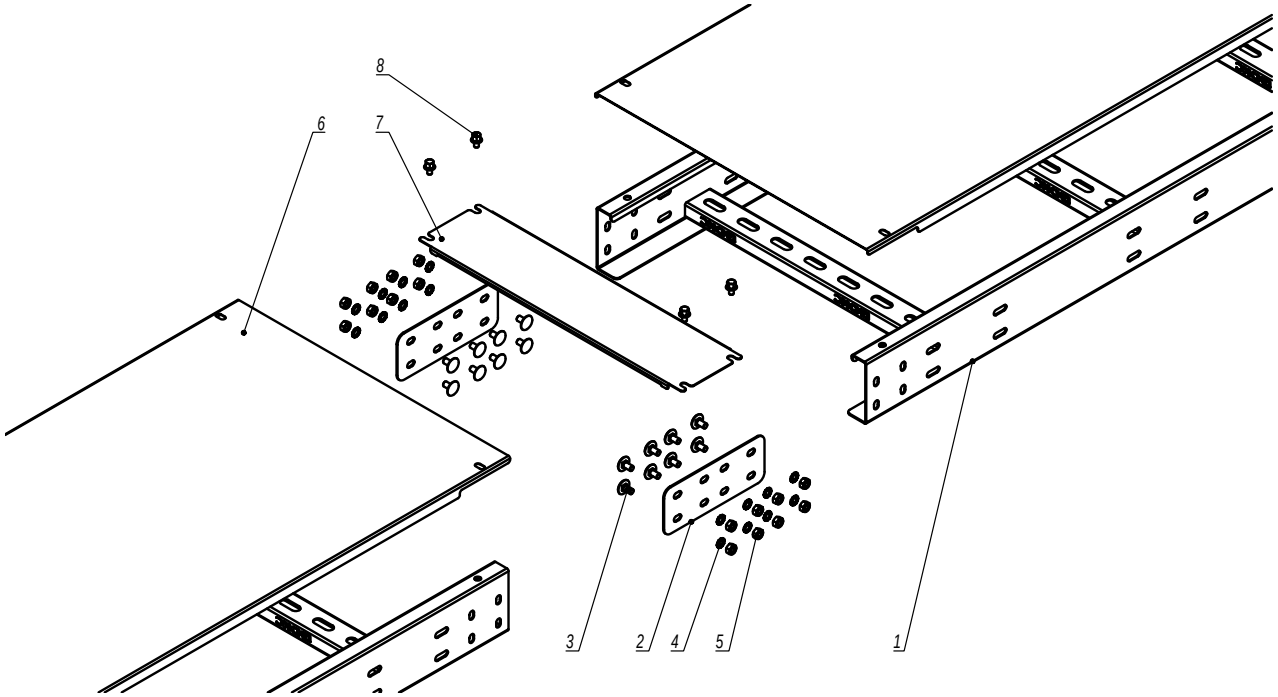

Поз.	Наименование	Код	Кол.	Примечание
	Комплект для лотка			
1	Лоток лестничный, нержавеющая сталь			
2	Соединитель горизонтальный, нержавеющая сталь	IGH***	2	
3	Винт с гладкой головкой M6x12, нержавеющая сталь	CM010612INOX/ CM010612INOX316L	8n	
4	Шайба стопорная M6 DIN 6798A, нержавеющая сталь	CM220600INOX/ CM220600INOX316L	8n	
5	Гайка шестигранная M6 DIN934, нержавеющая сталь	CM110600INOX/ CM110600INOX316L	8n	
	Комплект для крышки			
6	Крышка на лоток, нержавеющая сталь			
7	Соединительная пластина для крышки		1	
8	Винт для обеспечения электрического контакта M5x8	CM030508INOX		6 шт. на каждую крышку

1. n=1 для высоты борта 30, 50 мм.
2. n=2 для высоты борта 80, 100 мм.
3. n=3 для высоты борта 150 мм.

Взаим. инв. №
Подпись и дата
Инв. № подл.

Изм.	Кол.уч.	Лист	№док.	Подпись	Дата

DKC-2021.I5.12

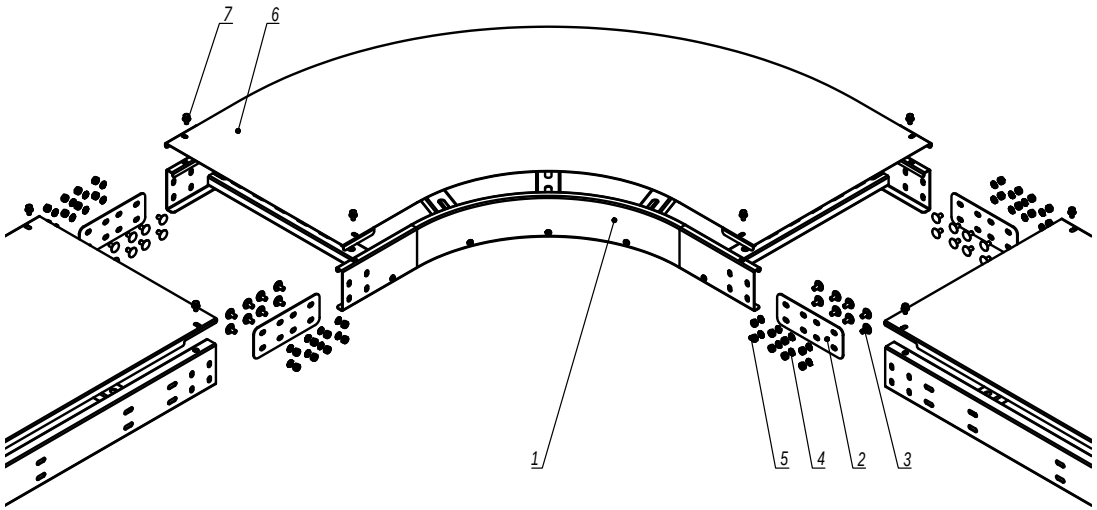

Поз.	Наименование	Код	Кол.	Примечание
	Комплект для лотка			
1	Угол горизонтальный лестничный 45/90, нержавеющая сталь		1	
2	Соединитель горизонтальный, нержавеющая сталь	IGH***	4	
3	Винт с гладкой головкой M6x12, нержавеющая сталь	CM010612INOX/ CM010612INOX316L	16n	
4	Шайба стопорная M6 DIN 6798A, нержавеющая сталь	CM220600INOX/ CM220600INOX316L	16n	
5	Гайка шестигранная M6 DIN934, нержавеющая сталь	CM110600INOX/ CM110600INOX316L	16n	
	Комплект для крышки			
6	Крышка на угол горизонтальный лестничный 45/90, нержавеющая сталь		1	
7	Винт для обеспечения электрического контакта M5x8	CM030508INOX	4	

1. n=1 для высоты борта 50 мм.
2. n=2 для высоты борта 80, 100 мм.
3. n=3 для высоты борта 150 мм.

Изм.	Кол.уч.	Лист	№док.	Подпись	Дата
Разработал		Тиунов И.А.			11.20
Проверил		Чередниченко Г.А.			11.20
Утвердил		Дядичко А.В.			11.20

DKC-2021.I5.13

Угол горизонтальный для лестничных лотков из нержавеющей стали

Стадия	Лист	Листов
		1

DKC

Взаим. инв. № | Подпись и дата | Инв. № подл.

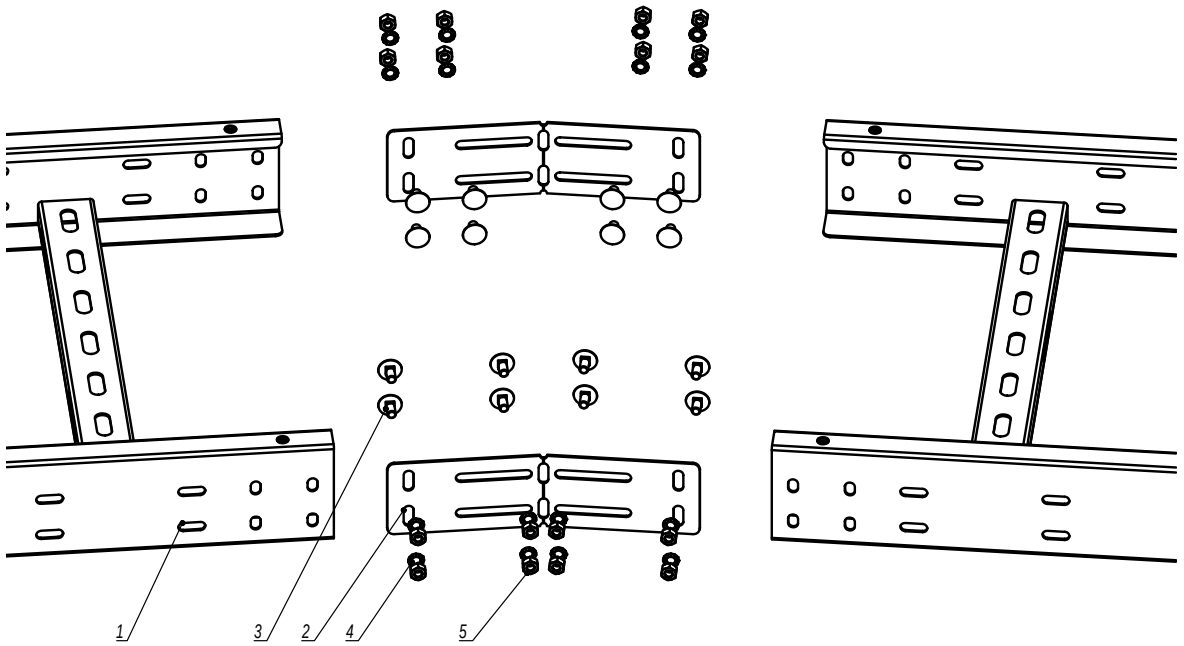

Поз.	Наименование	Код	Кол.	Примечание
	Комплект для лотка			
1	Лоток лестничный, нержавеющая сталь			
2	Соединитель горизонтальный, нержавеющая сталь	IGH***	2	
3	Винт с гладкой головкой М6х12, нержавеющая сталь	CM010612INOX/ CM010612INOX316L	8n	
4	Шайба стопорная М6 DIN 6798A, нержавеющая сталь	CM220600INOX/ CM220600INOX316L	8n	
5	Гайка шестигранная М6 DIN934, нержавеющая сталь	CM110600INOX/ CM110600INOX316L	8n	

1. n=1 для высоты борта 50 мм.
2. n=2 для высоты борта 80, 100 мм.
3. n=3 для высоты борта 150 мм.

Изм.	Кол.уч.	Лист	№док.	Подпись	Дата
Разработал		Тиунов И.А.			11.20
Проверил		Чередниченко Г.А.			11.20
Утвердил		Дядичко А.В.			11.20

DKC-2021.I5.14

Угол горизонтальный изменяемый для лестничных лотков из нержавеющей стали

Стадия	Лист	Листов
		1

DKC

Взаим. инв. №

Подпись и дата

Инв. № подл.

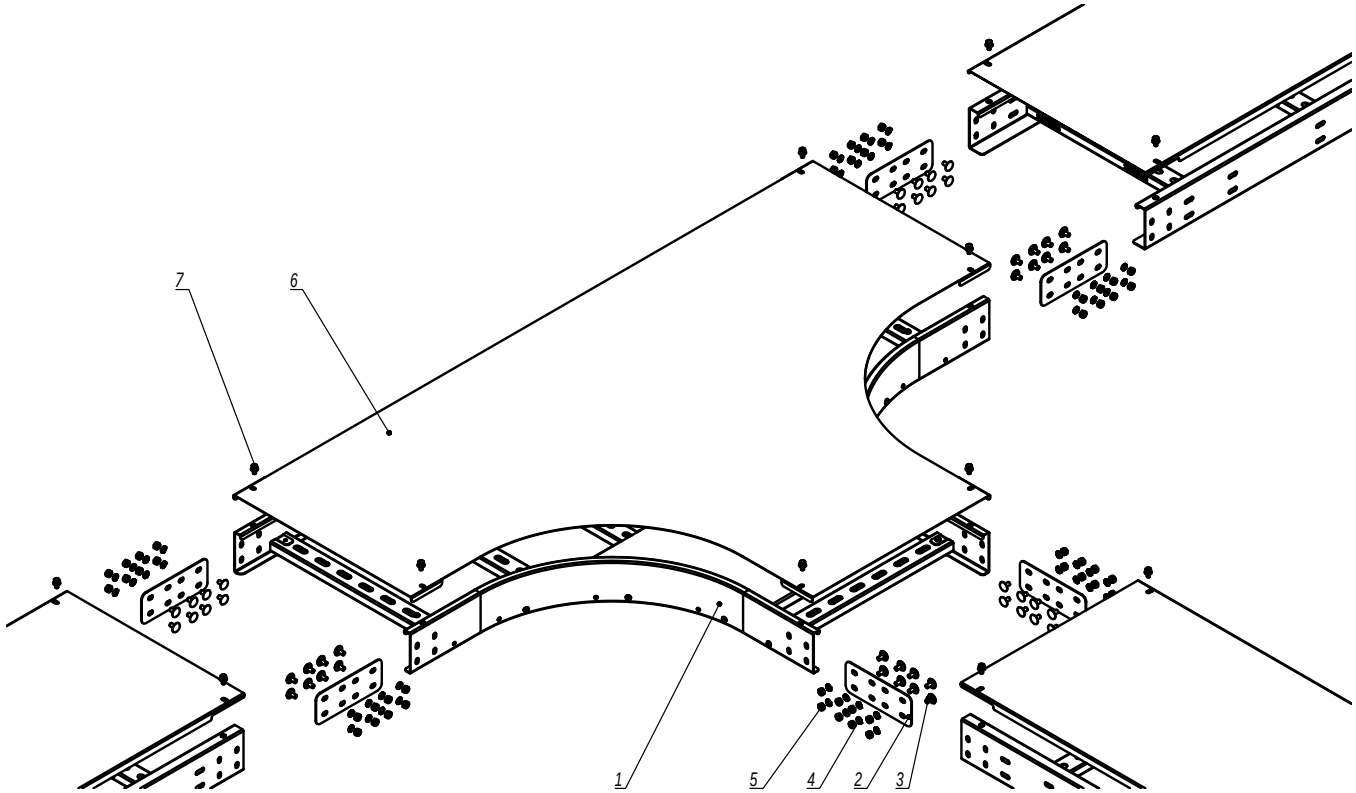

Поз.	Наименование	Код	Кол.	Примечание
	Комплект для лотка			
1	Горизонтальный Т-отвод лесничный, нержавеющая сталь		1	
2	Соединитель горизонтальный, нержавеющая сталь	IGH***	6	
3	Винт с гладкой головкой М6х12, нержавеющая сталь	CM010612INOX/ CM010612INOX316L	24n	
4	Шайба стопорная М6 DIN 6798A, нержавеющая сталь	CM220600INOX/ CM220600INOX316L	24n	
5	Гайка шестигранная М6 DIN934, нержавеющая сталь	CM110600INOX/ CM110600INOX316L	24n	
	Комплект для крышки			
6	Крышка на горизонтальный Т-отвод лесничный, нержавеющая сталь		1	
7	Винт для обеспечения электрического контакта М5х8	CM030508INOX	6	

1. n=1 для высоты борта 50 мм.
2. n=2 для высоты борта 80, 100 мм.
3. n=3 для высоты борта 150 мм.

Изм.	Кол.уч.	Лист	№док.	Подпись	Дата
Разработал		Тиунов И.А.			11.20
Проверил		Чередниченко Г.А.			11.20
Утвердил		Дядичко А.В.			11.20

DKC-2021.I5.15

Горизонтальный Т-отвод для лестничных лотков из нержавеющей стали

Стадия	Лист	Листов
		1

DKC

Взаим. инв. №

Подпись и дата

Инв. № подл.

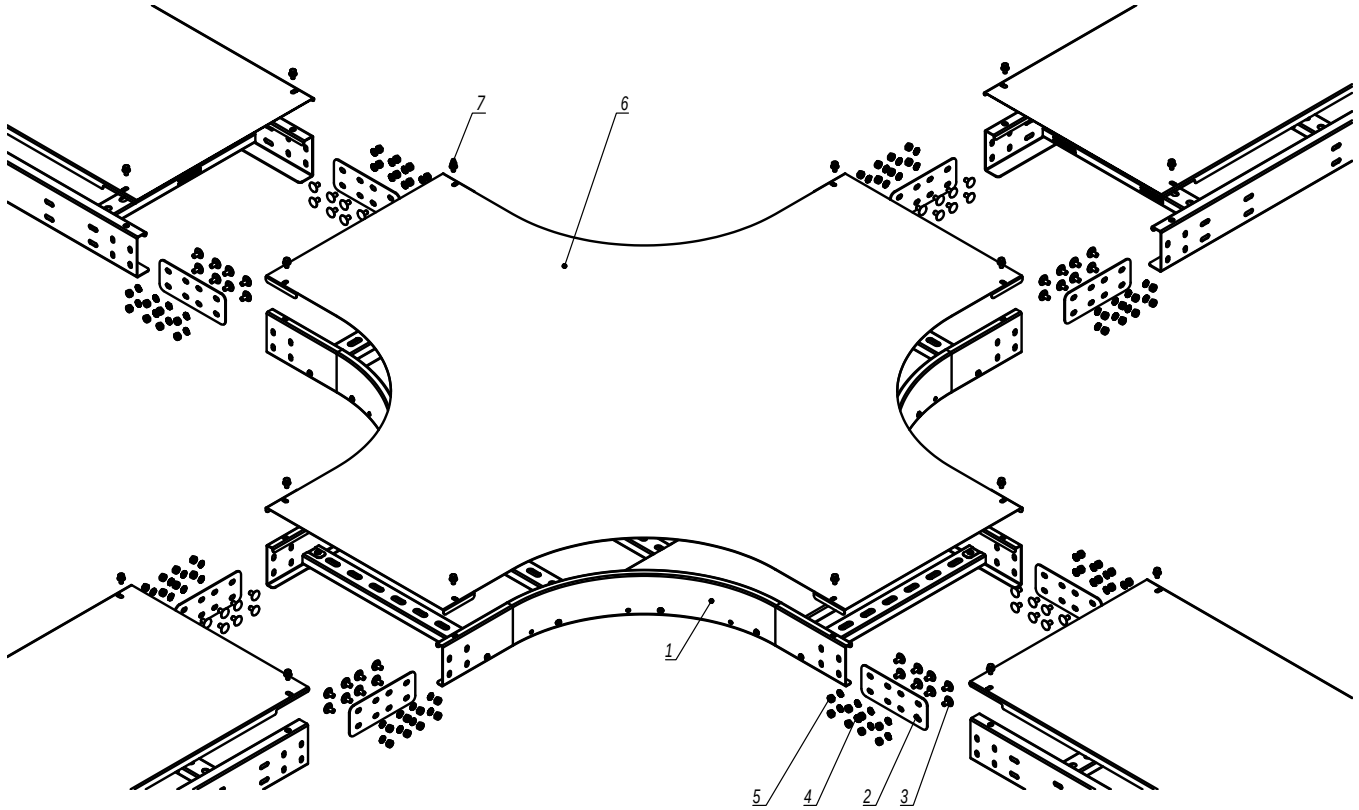

Поз.	Наименование	Код	Кол.	Примечание
	Комплект для лотка			
1	Горизонтальный X-отвод лесничный, нержавеющая сталь		1	
2	Соединитель горизонтальный, нержавеющая сталь	IGH***	8	
3	Винт с гладкой головкой M6x12, нержавеющая сталь	CM010612INOX/ CM010612INOX316L	32n	
4	Шайба стопорная M6 DIN 6798A, нержавеющая сталь	CM220600INOX/ CM220600INOX316L	32n	
5	Гайка шестигранная M6 DIN934, нержавеющая сталь	CM110600INOX/ CM110600INOX316L	32n	
	Комплект для крышки			
6	Крышка на горизонтальный X-отвод лесничный, нержавеющая сталь		1	
7	Винт для обеспечения электрического контакта M5x8	CM030508INOX	8	

1. n=1 для высоты борта 50 мм.
2. n=2 для высоты борта 80, 100 мм.
3. n=3 для высоты борта 150 мм.

Изм.	Кол.уч.	Лист	№док.	Подпись	Дата
Разработал		Тиунов И.А.			11.20
Проверил		Чередниченко Г.А.			11.20
Утвердил		Дядичко А.В.			11.20

DKC-2021.I5.16

Горизонтальный X-отвод для лестничных лотков из нержавеющей стали

Стадия	Лист	Листов
		1

DKC

Взаим. инв. №

Подпись и дата

Инв. № подл.

Правосторонняя/левосторонняя редукция

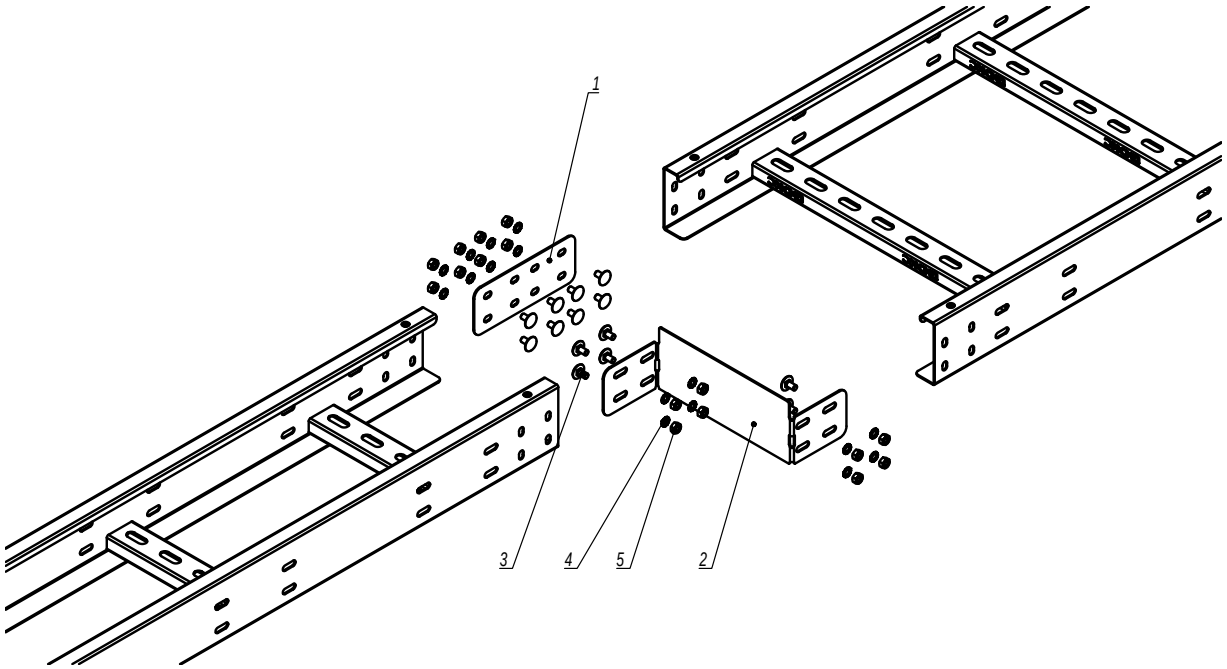

Поз.	Наименование	Код	Кол.	Примечание
1	Соединитель горизонтальный, нержавеющая сталь	IGH***	1	
2	Редукция-переходник, нержавеющая сталь	IR****	1	
3	Винт с гладкой головкой M6x12, нержавеющая сталь	CM010612INOX/ CM010612INOX316L	8n	
4	Шайба стопорная M6 DIN 6798A, нержавеющая сталь	CM220600INOX/ CM220600INOX316L	8n	
5	Гайка шестигранная M6 DIN934, нержавеющая сталь	CM110600INOX/ CM110600INOX316L	8n	

1. n=1 для высоты борта 50 мм.
2. n=2 для высоты борта 80, 100 мм.
3. n=3 для высоты борта 150 мм.

Изм.	Кол.уч.	Лист	№док.	Подпись	Дата
Разработал		Тиунов И.А.			11.20
Проверил		Чередниченко Г.А.			11.20
Утвердил		Дядичко А.В.			11.20

DKC-2021.I5.17

Редукция для лестничных лотков из нержавеющей стали

Стадия	Лист	Листов
	1	2

DKC

Взаим. инв. № | Подпись и дата | Инв. № подл.

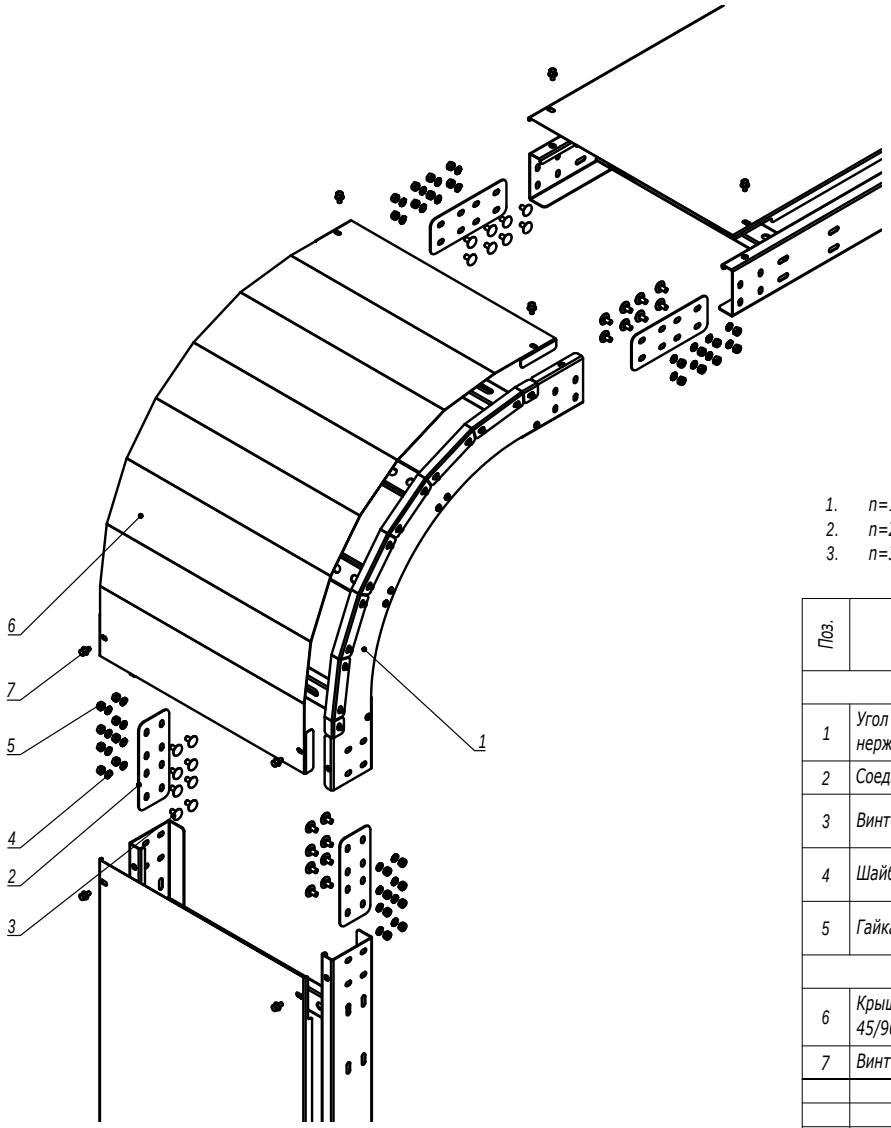

1. n=1 для высоты борта 50 мм.
2. n=2 для высоты борта 80, 100 мм.
3. n=3 для высоты борта 150 мм.

Поз.	Наименование	Код	Кол.	Примечание
	Комплект для лотка			
1	Угол вертикальный внешний лестничный 45/90, нержавеющая сталь		1	
2	Соединитель горизонтальный, нержавеющая сталь	IGH***	4	
3	Винт с гладкой головкой M6x12, нержавеющая сталь	CM010612INOX/ CM010612INOX316L	16п	
4	Шайба стопорная M6 DIN 6798A, нержавеющая сталь	CM220600INOX/ CM220600INOX316L	16п	
5	Гайка шестигранная M6 DIN934, нержавеющая сталь	CM110600INOX/ CM110600INOX316L	16п	
	Комплект для крышки			
6	Крышка на угол вертикальный внешний лестничный 45/90, нержавеющая сталь		1	
7	Винт для обеспечения электрического контакта M5x8	CM030508INOX	4	

Изм.	Кол.уч.	Лист	№док.	Подпись	Дата
Разработал		Тиунов И.А.			11.20
Проверил		Чередниченко Г.А.			11.20
Утвердил		Дядичко А.В.			11.20

DKC-2021.I5.18

Угол вертикальный внешний для лестничных лотков из нержавеющей стали

Стадия	Лист	Листов
		1

DKC

Взаим. инв. №

Подпись и дата

Инв. № подл.

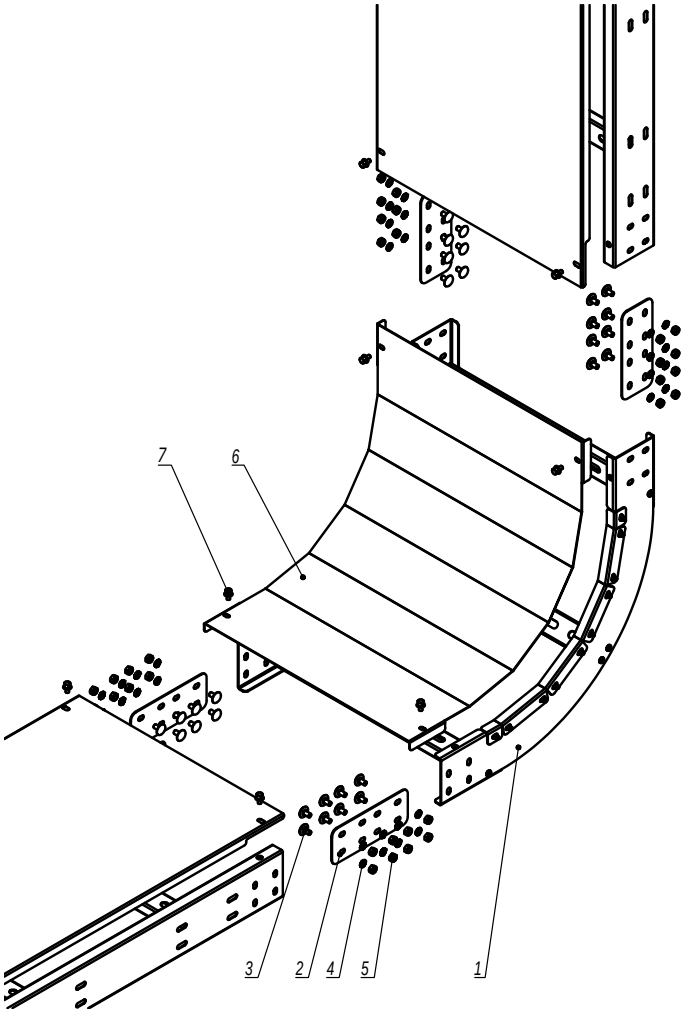

1. n=1 для высоты борта 50 мм.
2. n=2 для высоты борта 80, 100 мм.
3. n=3 для высоты борта 150 мм.

Поз.	Наименование	Код	Кол.	Примечание
	Комплект для лотка			
1	Угол вертикальный внутренний лестничный 45/90, нержавеющая сталь		1	
2	Соединитель горизонтальный, нержавеющая сталь	IGH***	4	
3	Винт с гладкой головкой M6x12, нержавеющая сталь	CM010612INOX/ CM010612INOX316L	16n	
4	Шайба стопорная M6 DIN 6798A, нержавеющая сталь	CM220600INOX/ CM220600INOX316L	16n	
5	Гайка шестигранная M6 DIN934, нержавеющая сталь	CM110600INOX/ CM110600INOX316L	16n	
	Комплект для крышки			
6	Крышка на угол вертикальный внутренний лестничный 45/90, нержавеющая сталь		1	
7	Винт для обеспечения электрического контакта M5x8	CM030508INOX	4	

Изм.	Кол.уч.	Лист	№док.	Подпись	Дата
Разработал		Тиунов И.А.			11.20
Проверил		Чередниченко Г.А.			11.20
Утвердил		Дядичко А.В.			11.20

DKC-2021.I5.19

Угол вертикальный внешний для лестничных лотков из нержавеющей стали

Стадия	Лист	Листов
		1

DKC

Взаим. инв. №

Подпись и дата

Инв. № подл.