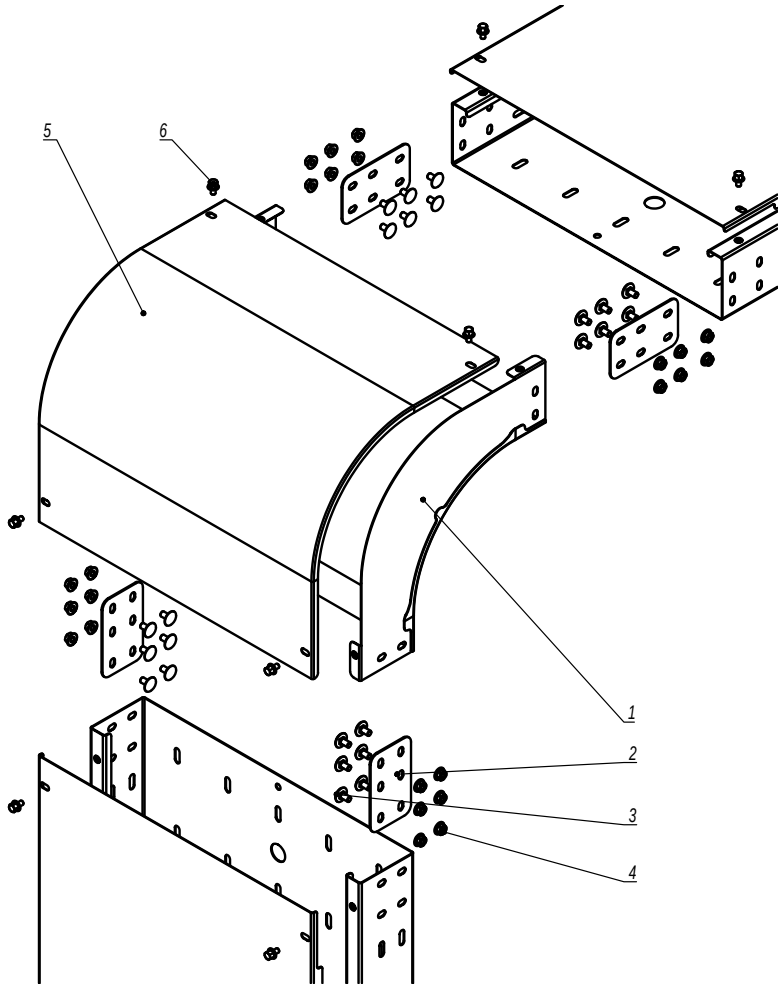

1. n=1 для высоты борта 30, 50 мм.
2. n=2 для высоты борта 80, 100 мм.

Поз.	Наименование	Код	Кол.	Примечание
	Комплект для аксессуара			
1	Угол вертикальный внешний листовой 45/90, нержавеющая сталь		1	Поставляется в комплекте
2	Соединитель горизонтальный, нержавеющая сталь		4	
3	Винт с гладкой головкой М6х12, нержавеющая сталь		12n	
4	Гайка с насечкой, препятствующей откручиванию М6 DIN6923, нержавеющая сталь		12n	
	Комплект для крышки			
5	Крышка на угол вертикальный внешний листовой 45/90, нержавеющая сталь		1	
6	Винт для обеспечения электрического контакта М5х8	CM030508INOX	4	

Изм.	Кол.уч.	Лист	№док.	Подпись	Дата
Разработал		Тиунов И.А.			11.20
Проверил		Чередниченко Г.А.			11.20
Утвердил		Дядичко А.В.			11.20

DKC-2021.I5.07

Угол вертикальный внешний для листового лотка из нержавеющей стали

Стадия	Лист	Листов
		1

DKC

Взаим. инв. №

Подпись и дата

Инв. № подл.