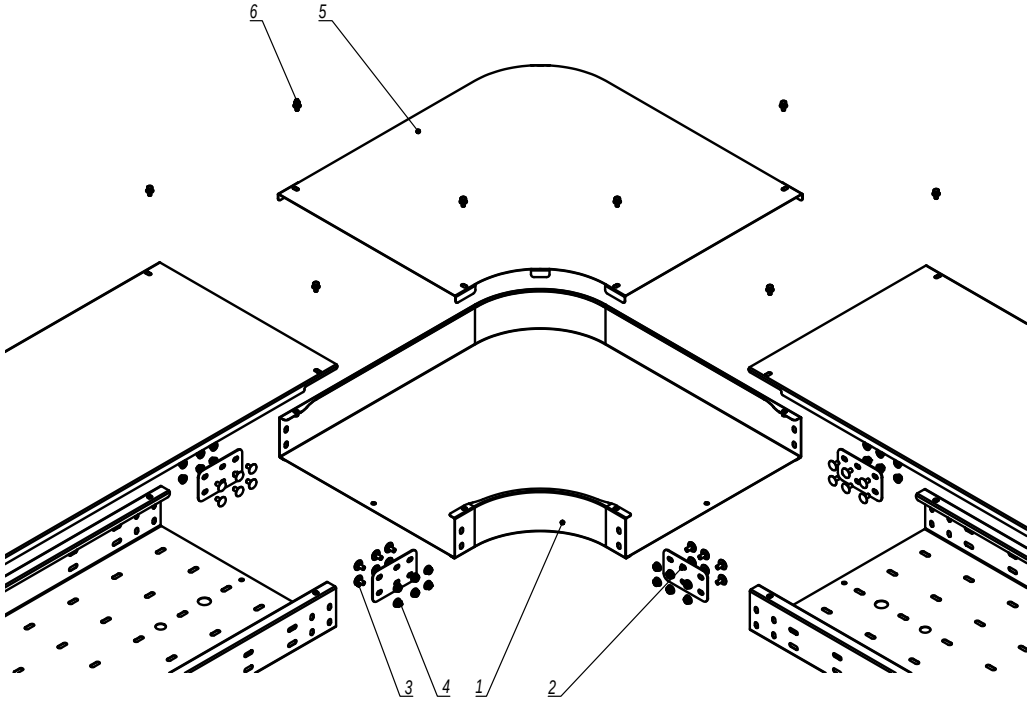

Поз.	Наименование	Код	Кол.	Примечание
	Комплект для аксессуара			
1	Угол горизонтальный листовой 45/90, нержавеющая сталь		1	Поставляется в комплекте
2	Соединитель горизонтальный, нержавеющая сталь		4	
3	Винт с гладкой головкой M6x12, нержавеющая сталь		12n	
4	Гайка с насечкой, препятствующей откручиванию M6 DIN6923, нержавеющая сталь		12n	
	Комплект для крышки			
5	Крышка на угол горизонтальный листовой 45/90, нержавеющая сталь		1	
6	Винт для обеспечения электрического контакта M5x8	CM030508INOX	4	

1. n=1 для высоты борта 30, 50 мм.
2. n=2 для высоты борта 80, 100 мм.

Изм.	Кол.уч.	Лист	№док.	Подпись	Дата
Разработал		Тиунов И.А.			11.20
Проверил		Чередниченко Г.А.			11.20
Утвердил		Дядичко А.В.			11.20

DKC-2021.I5.02

Угол горизонтальный для листового лотка из нержавеющей стали

Стадия	Лист	Листов
		1

DKC

Взаим. инв. №

Подпись и дата

Инв. № подл.

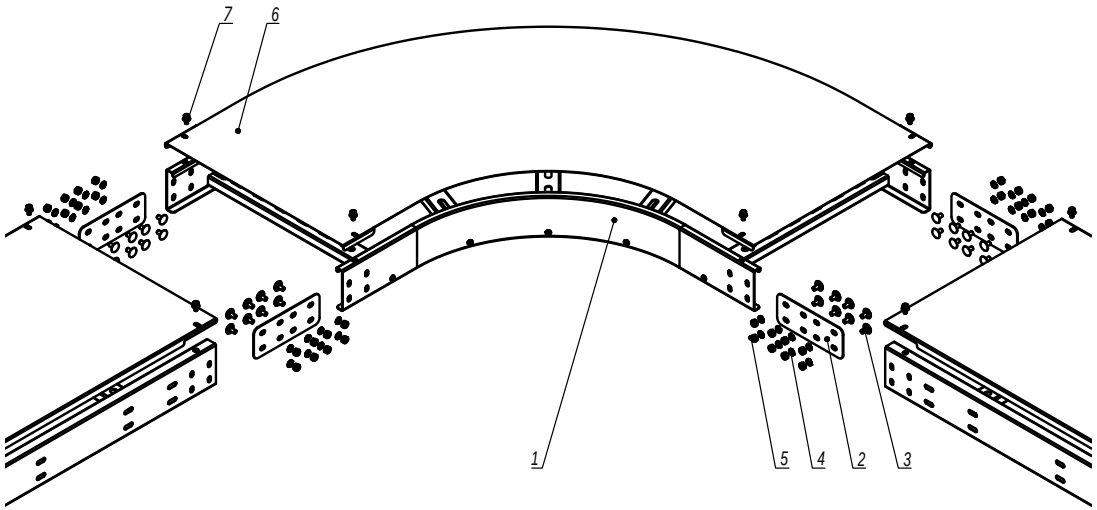

Поз.	Наименование	Код	Кол.	Примечание
	Комплект для лотка			
1	Угол горизонтальный лестничный 45/90, нержавеющая сталь		1	
2	Соединитель горизонтальный, нержавеющая сталь	IGH***	4	
3	Винт с гладкой головкой M6x12, нержавеющая сталь	CM010612INOX/ CM010612INOX316L	16n	
4	Шайба стопорная M6 DIN 6798A, нержавеющая сталь	CM220600INOX/ CM220600INOX316L	16n	
5	Гайка шестигранная M6 DIN934, нержавеющая сталь	CM110600INOX/ CM110600INOX316L	16n	
	Комплект для крышки			
6	Крышка на угол горизонтальный лестничный 45/90, нержавеющая сталь		1	
7	Винт для обеспечения электрического контакта M5x8	CM030508INOX	4	

1. n=1 для высоты борта 50 мм.
2. n=2 для высоты борта 80, 100 мм.
3. n=3 для высоты борта 150 мм.

Изм.	Кол.уч.	Лист	№док.	Подпись	Дата
Разработал		Тиунов И.А.			11.20
Проверил		Чередниченко Г.А.			11.20
Утвердил		Дядичко А.В.			11.20

DKC-2021.I5.13

Угол горизонтальный для лестничных лотков из нержавеющей стали

Стадия	Лист	Листов
		1

DKC

Взаим. инв. № | Подпись и дата | Инв. № подл.