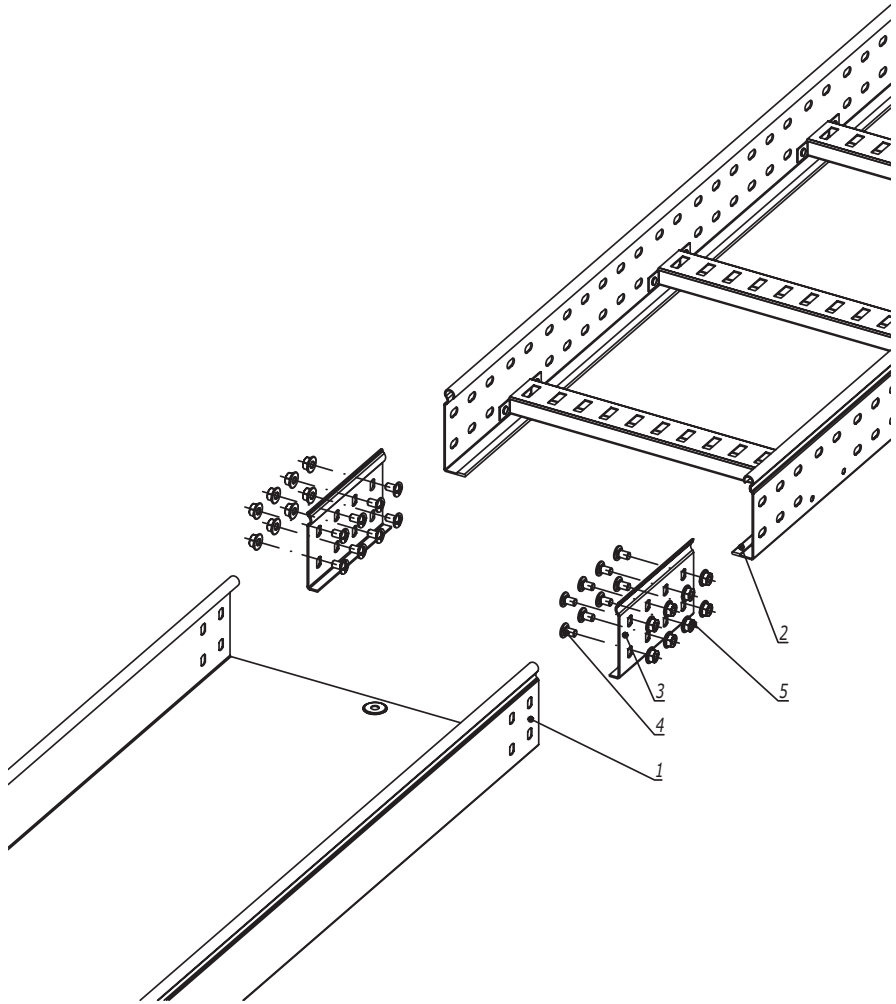


1. n=1 для высоты борта (H) 50 мм.
2. n=2 для высоты борта (H) 80, 100 мм.

| Поз. | Наименование | Код | Кол. | Примечание |
|---|---|---|---|---|
| | Комплектация для аксессуара | | | |
| 1 | Лоток листовой | | 2 | |
| 2 | Лоток лестничный | | | |
| 3 | Усиленное соединение GTO-L | | 2 | |
| 4 | Винт с крестообразным шлицем М6х10 | CM010610 | nx8 | |
| 5 | Гайка с насечкой М6 DIN 6923 | CM100600 | nx8 | |

| Изм. | Кол.уч. | Лист | №док. | Подпись | Дата | DKC-2018.S5.39 | | |
|---|---|---|---|---|---|---|---|---|
| Разработал | | Тиунов И.А. | | | 09.18 | | Стадия | Лист | Листов |
| Проверил | | Чередниченко Г.А. | | | 09.18 | Соединение листового лотка с лестничным | | | 1 |
| Утвердил | | Дядичко А.В. | | | 09.18 | | DKC | | |

Формат А3

Инв. № подл. | Подпись и дата | Взаим. инв. №

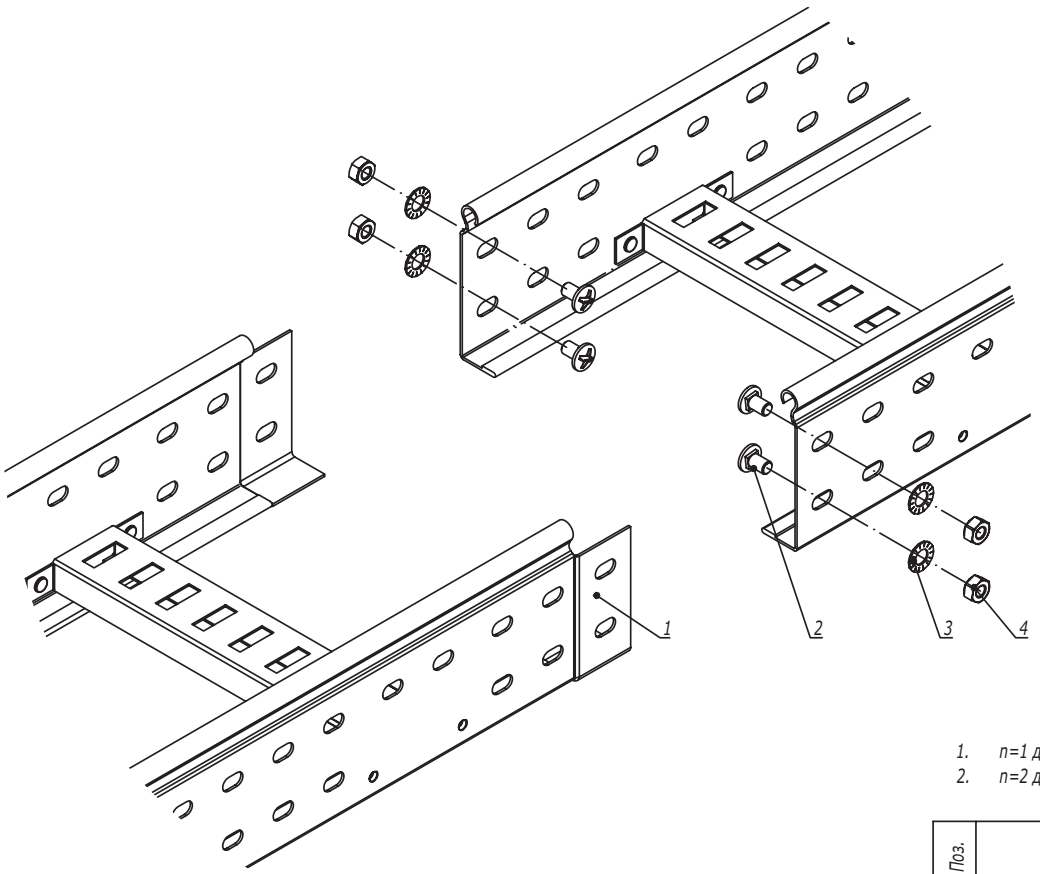


1. n=1 для высоты борта 50 мм.
2. n=2 для высоты борта 80, 100 мм.

| Поз. | Наименование | Код | Кол. | Примечание |
|---|---|---|---|---|
| 1 | Лоток лестничный, прямой элемент | | | |
| 2 | Винт М6х10 | CM010610 | n·2 | |
| 3 | Гайка шестигранная М6 DIN 934 | CM110600 | n·2 | |
| 4 | Шайба стопорная М6 DIN 6798A | CM220600 | n·2 | |

| Изм. | Кол.уч. | Лист | №док. | Подпись | Дата | DKC-2018.L5.01 | | |
|---|---|---|---|---|---|---|---|---|
| Разработал | | Тиунов И.А. | | | 09.18 | Соединение "папа-мама" | Стадия | Лист | Листов |
| Проверил | | Чередниченко Г.А. | | | 09.18 | | | | 1 |
| Утвердил | | Дядичко А.В. | | | 09.18 | | DKC | | |

Взаим. инв. №
Подпись и дата
Инв. № подл.

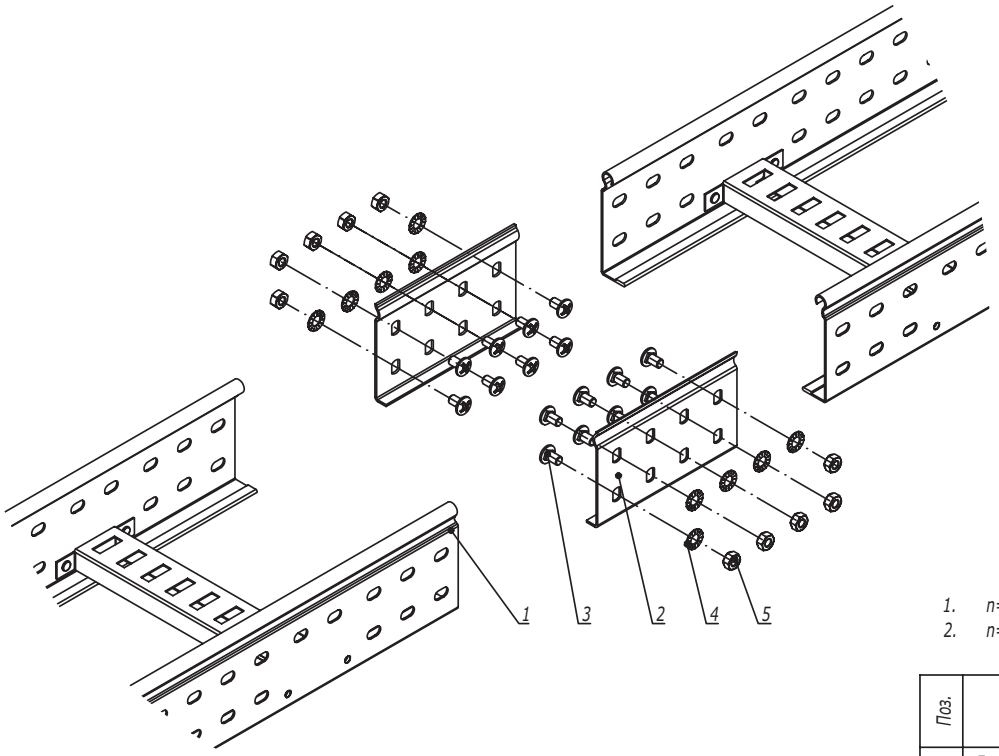


1. n=1 для высоты борта 50 мм.
2. n=2 для высоты борта 80, 100 мм.

| Поз. | Наименование | Код | Кол. | Примечание |
|---|---|---|---|---|
| 1 | Лоток лестничный, прямой элемент | | | |
| 2 | Усиленные соединители GTO L | | 2 | |
| 3 | Винт M6x10 | CM010610 | n·8 | |
| 4 | Гайка шестигранная M6 DIN 934 | CM110600 | n·8 | |
| 5 | Шайба стопорная M6 DIN 6798A | CM220600 | n·8 | |

| Изм. | Кол.уч. | Лист | №док. | Подпись | Дата |
|---|---|---|---|---|---|
| Разработал | | Тиунов И.А. | | | 09.18 |
| Проверил | | Чередниченко Г.А. | | | 09.18 |
| Утвердил | | Дядичко А.В. | | | 09.18 |

DKC-2018.L5.02

Соединение лотков в местах однотипных окончаний

| Стадия | Лист | Листов |
|---|---|---|
| | | 1 |

DKC

Взаим. инв. №

Подпись и дата

Инв. № подл.

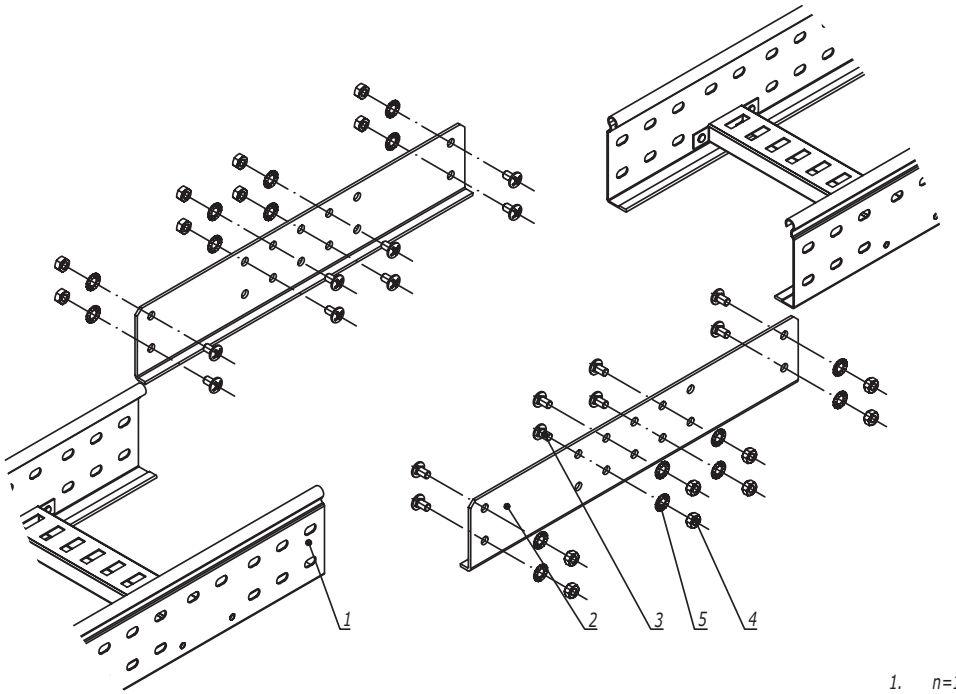


1. n=1 для высоты борта 50 мм.
2. n=2 для высоты борта 80, 100 мм.

| Поз. | Наименование | Код | Кол. | Примечание |
|---|---|---|---|---|
| 1 | Лоток лестничный, прямой элемент | | | |
| 2 | Соединитель внешний GTO LI | | 2 | |
| 3 | Винт М6х10 | CM010610 | n·8 | |
| 4 | Гайка шестигранная М6 DIN 934 | CM110600 | n·8 | |
| 5 | Шайба стопорная М6 DIN 6798A | CM220600 | n·8 | |

| Изм. | Кол.уч. | Лист | №док. | Подпись | Дата | DKC-2018.L5.03 | | | |
|---|---|---|---|---|---|---|---|---|---|
| Разработал | | Тиунов И.А. | | | 09.18 | Соединение лотков в местах однотипных окончаний на высоконагруженных участках трассы | Стадия | Лист | Листов |
| Проверил | | Чередниченко Г.А. | | | 09.18 | | | | 1 |
| Утвердил | | Дядичко А.В. | | | 09.18 | | DKC | | |

Взаим. инв. №
Подпись и дата
Инв. № подл.

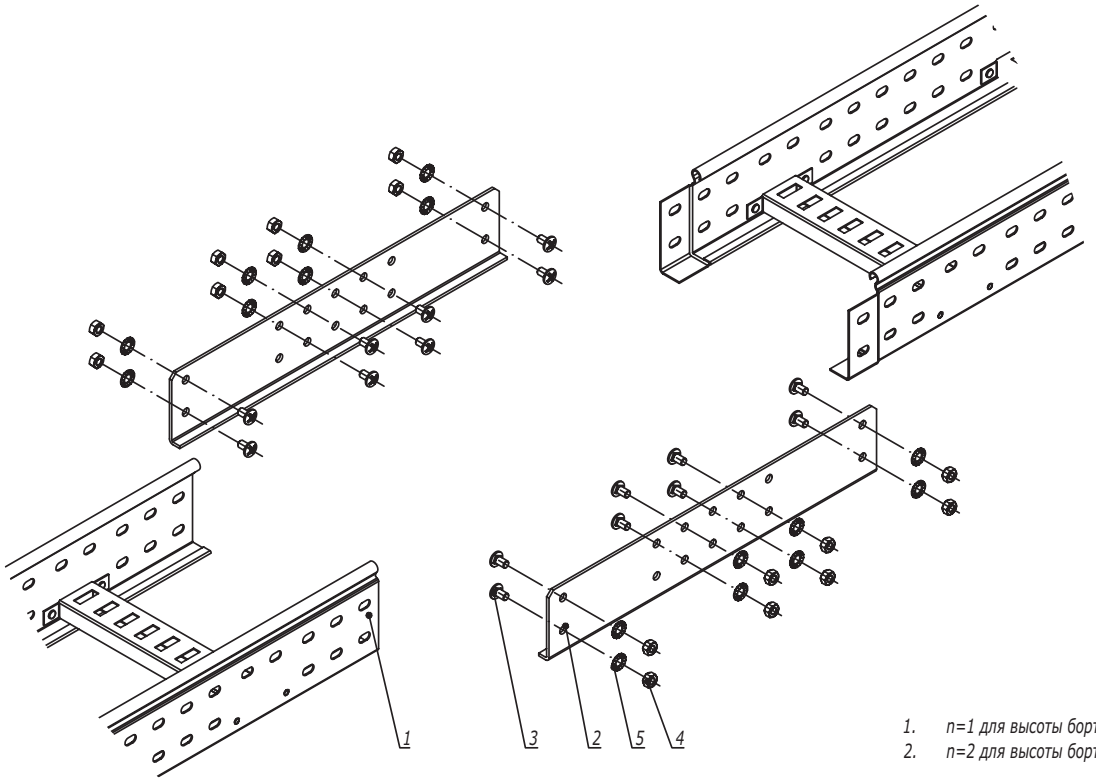


1. n=1 для высоты борта 50 мм.
2. n=2 для высоты борта 80, 100 мм.

| Поз. | Наименование | Код | Кол. | Примечание |
|---|---|---|---|---|
| 1 | Лоток лестничный, прямой элемент | | | |
| 2 | Соединитель внешний GTO LI | | 2 | |
| 3 | Винт с квадратным подголовником M6x25 DIN 603 | CM010625 | n·8 | |
| 4 | Гайка шестигранная M6 DIN 934 | CM110600 | n·8 | |
| 5 | Шайба стопорная M6 DIN 6798A | CM220600 | n·8 | |

| Изм. | Кол.уч. | Лист | №док. | Подпись | Дата |
|---|---|---|---|---|---|
| Разработал | | Тиунов И.А. | | | 09.18 |
| Проверил | | Чередниченко Г.А. | | | 09.18 |
| Утвердил | | Дядичко А.В. | | | 09.18 |

DKC-2018.L5.04

Соединение лотков при больших пролетах и на высоконагруженных участках трассы

| Стадия | Лист | Листов |
|---|---|---|
| | | 1 |

DKC

Взаим. инв. №

Подпись и дата

Инв. № подл.

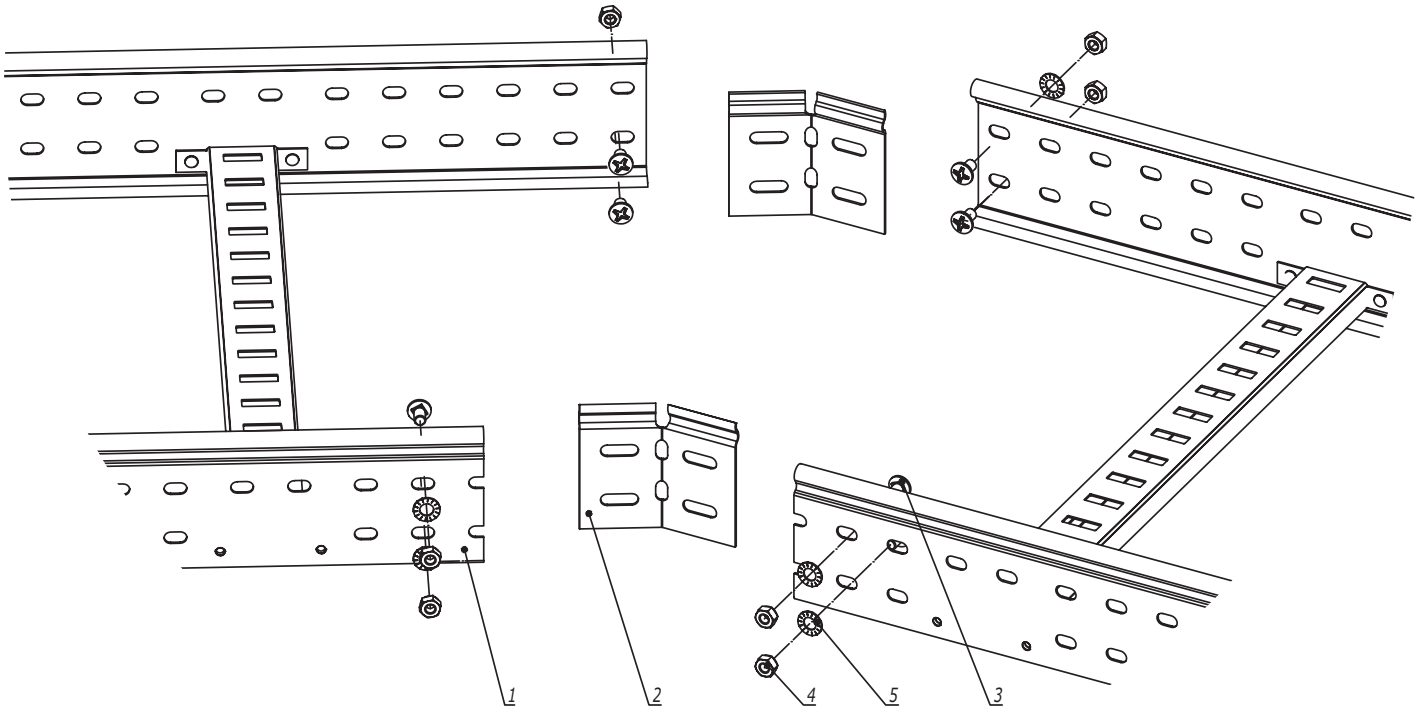


| Поз. | Наименование | Код | Кол. | Примечание |
|---|---|---|---|---|
| 1 | Лоток лестничный, прямой элемент | | | |
| 2 | Соединитель регулируемый горизонтальный | | 2 | |
| 3 | Винт М6х10 | СМ010610 | n·8 | |
| 4 | Гайка шестигранная М6 DIN 934 | СМ110600 | n·8 | |
| 5 | Шайба стопорная М6 DIN 6798A | СМ220600 | n·8 | |

1. n=1 для высоты борта 50 мм.
2. n=2 для высоты борта 80, 100 мм.
3. Для осуществления изгиба по данной схеме необходимо отрезать кабельные лотки под нужным углом.

| Изм. | Кол.уч. | Лист | №док. | Подпись | Дата |
|---|---|---|---|---|---|
| Разработал | | Тиунов И.А. | | | 09.18 |
| Проверил | | Чередниченко Г.А. | | | 09.18 |
| Утвердил | | Дядичко А.В. | | | 09.18 |

DKC-2018.L5.05

Соединение лотков в местах изгиба трассы в горизонтальной плоскости

| Стадия | Лист | Листов |
|---|---|---|
| | 1 | 2 |

DKC

Взаим. инв. №

Подпись и дата

Инв. № подл.

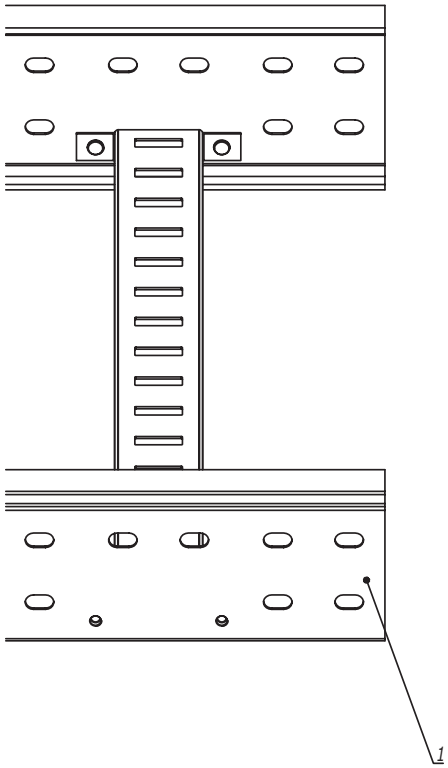


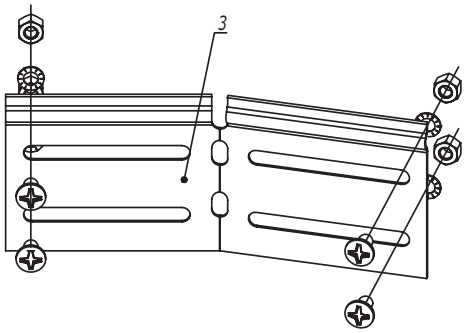


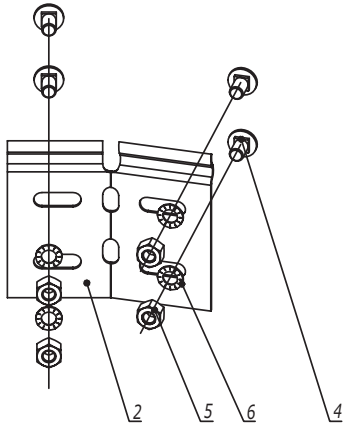


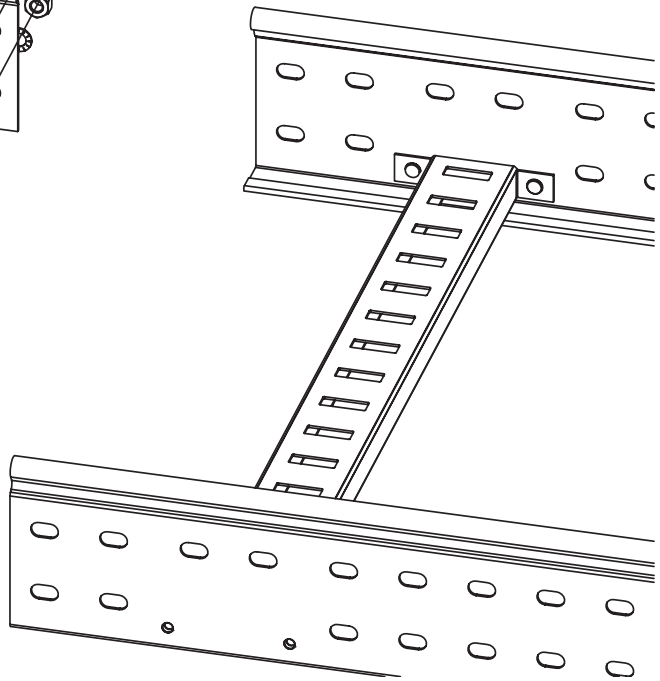

| Поз. | Наименование | Код | Кол. | Примечание |
|---|---|---|---|---|
| 1 | Лоток лестничный, прямой элемент | | | |
| 2 | Соединитель регулируемый горизонтальный внутренний | | 1 | |
| 3 | Соединитель регулируемый горизонтальный внешний | | 1 | |
| 4 | Винт М6х10 | СМ010610 | n·8 | |
| 5 | Гайка шестигранная М6 DIN 934 | СМ110600 | n·8 | |
| 6 | Шайба стопорная М6 DIN 6798A | СМ220600 | n·8 | |

1. n=1 для высоты борта 50 мм.
2. n=2 для высоты борта 80, 100 мм.

| Изм. | Кол.уч. | Лист | №док. | Подпись | Дата |
|---|---|---|---|---|---|
| | | | | | |

DKC-2018.L5.05

Лист 2

Взаим. инв. №

Подпись и дата

Инв. № подл.

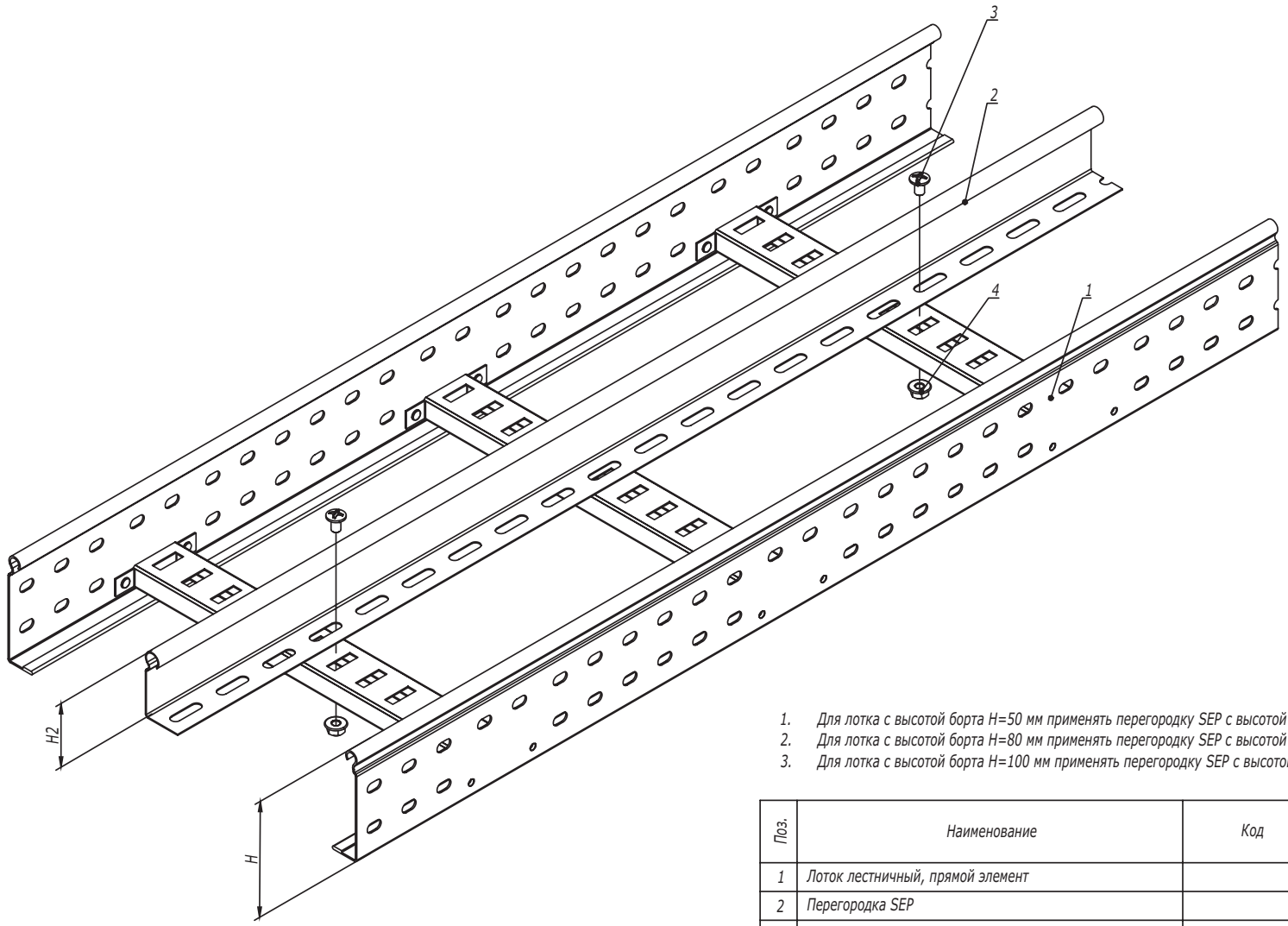


1. Для лотка с высотой борта H=50 мм применять перегородку SEP с высотой H2=30 мм.
2. Для лотка с высотой борта H=80 мм применять перегородку SEP с высотой H2=50 мм.
3. Для лотка с высотой борта H=100 мм применять перегородку SEP с высотой H2=80 мм.

| Поз. | Наименование | Код | Кол. | Примечание |
|---|---|---|---|---|
| 1 | Лоток лестничный, прямой элемент | | | |
| 2 | Перегородка SEP | | | |
| 3 | Винт с гладкой головкой M6 DIN 603 | CM010620 | 2 | |
| 4 | Гайка шестигранная M6 DIN 6923 | CM100600 | 2 | |

| Изм. | Кол.уч. | Лист | №док. | Подпись | Дата |
|---|---|---|---|---|---|
| Разработал | | Тиунов И.А. | | | 09.18 |
| Проверил | | Чередниченко Г.А. | | | 09.18 |
| Утвердил | | Дядичко А.В. | | | 09.18 |

DKC-2018.L5.06

Монтаж разделителя SEP

| Стадия | Лист | Листов |
|---|---|---|
| | | 1 |

DKC

Взаим. инв. №

Подпись и дата

Инв. № подл.

Симметричный переход

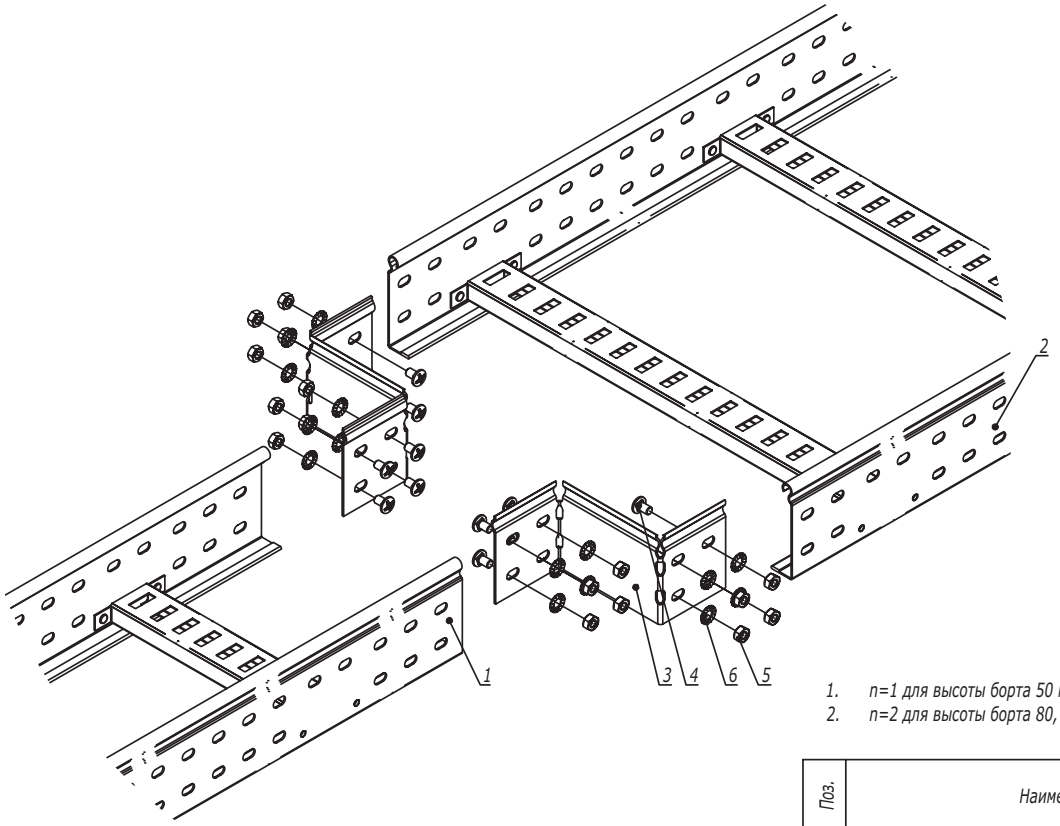


1. n=1 для высоты борта 50 мм.
2. n=2 для высоты борта 80, 100 мм.

| Поз. | Наименование | Код | Кол. | Примечание |
|---|---|---|---|---|
| 1 | Лоток лестничный, прямой элемент | | | |
| 2 | Лоток лестничный, прямой элемент | | | |
| 3 | Редукция упрощенная | | 2 | |
| 4 | Винт М6х10 | CM010610 | n·8 | |
| 5 | Гайка шестигранная М6 DIN 934 | CM110600 | n·8 | |
| 6 | Шайба стопорная М6 DIN 6798A | CM220600 | n·8 | |

| Изм. | Кол.уч. | Лист | №док. | Подпись | Дата |
|---|---|---|---|---|---|
| Разработал | | Тиунов И.А. | | | 09.18 |
| Проверил | | Чередниченко Г.А. | | | 09.18 |
| Утвердил | | Дядичко А.В. | | | 09.18 |

DKC-2018.L5.07

Монтаж перехода по ширине трассы лестничных лотков

| Стадия | Лист | Листов |
|---|---|---|
| | 1 | 2 |

DKC

Взаим. инв. №

Подпись и дата

Инв. № подл.

Несимметричный переход

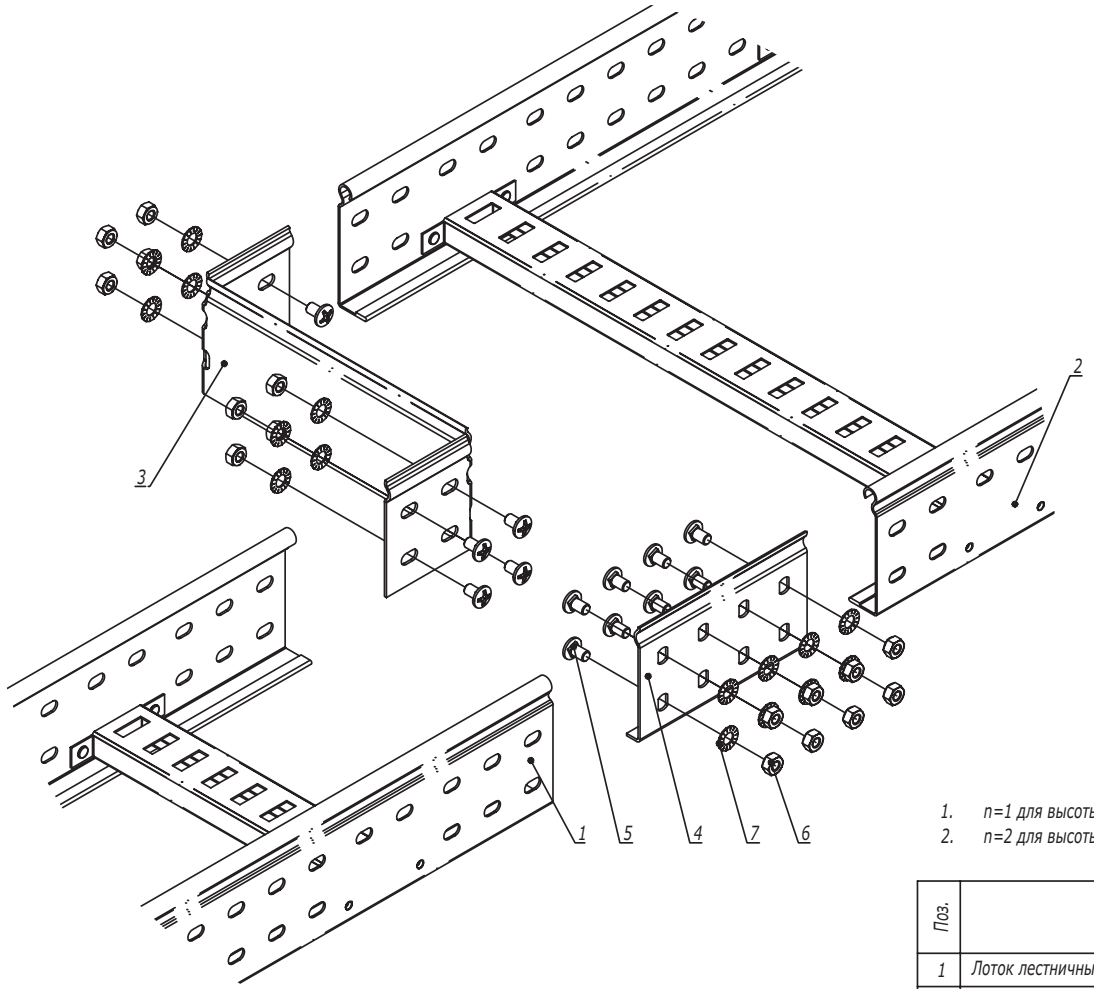


1. n=1 для высоты борта 50 мм.
2. n=2 для высоты борта 80, 100 мм.

| Поз. | Наименование | Код | Кол. | Примечание |
|---|---|---|---|---|
| 1 | Лоток лестничный, прямой элемент | | | |
| 2 | Лоток лестничный, прямой элемент | | | |
| 3 | Редукция упрощенная | | 1 | |
| 4 | Усиленные соединители GTO L | | 1 | |
| 5 | Винт M6x10 | CM010610 | n·8 | |
| 6 | Гайка шестигранная M6 DIN 934 | CM110600 | n·8 | |
| 7 | Шайба стопорная M6 DIN 6798A | CM220600 | n·8 | |

| Изм. | Кол.уч. | Лист | №док. | Подпись | Дата |
|---|---|---|---|---|---|

DKC-2018.L5.07

Лист 2

Инв. № подл. | Подпись и дата | Взаим. инв. №

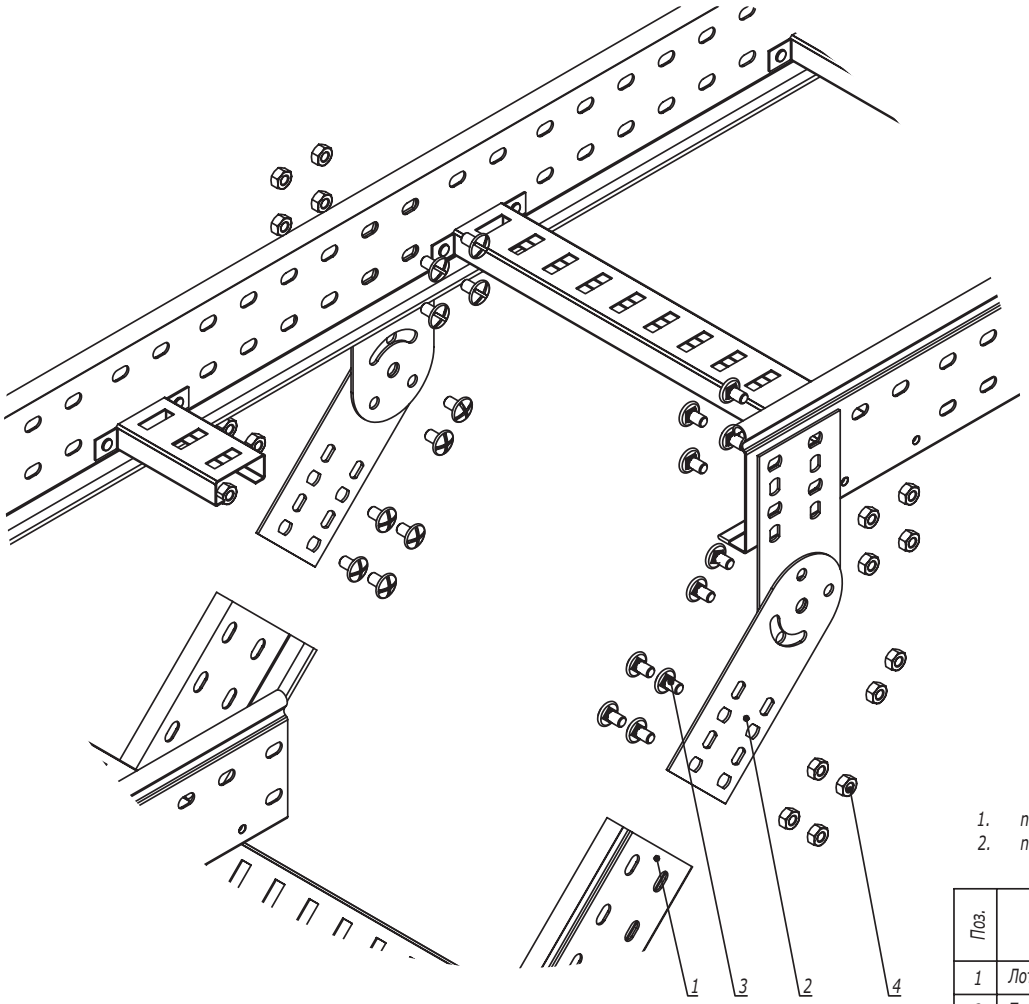


1. n=1 для высоты борта 50 мм.
2. n=2 для высоты борта 80, 100 мм.

| Поз. | Наименование | Код | Кол. | Примечание |
|---|---|---|---|---|
| 1 | Лоток лестничный, прямой элемент | | | |
| 2 | Пластина крепежная GSV | | 4 | Пластина GSV поставляется в комплекте с метизами |
| 3 | Винт М6х10 | CM010610 | n·8+4 | |
| 4 | Гайка шестигранная М6 DIN 934 | CM110600 | n·8+4 | |

| Изм. | Кол.уч. | Лист | №док. | Подпись | Дата |
|---|---|---|---|---|---|
| Разработал | | Тиунов И.А. | | | 09.18 |
| Проверил | | Чередниченко Г.А. | | | 09.18 |
| Утвердил | | Дядичко А.В. | | | 09.18 |

DKC-2018.L5.08

Вертикальное ответвление от трассы лестничных лотков

| Стадия | Лист | Листов |
|---|---|---|
| | | 1 |

DKC

Взаим. инв. №

Подпись и дата

Инв. № подл.

Поворот при помощи пластин GSV

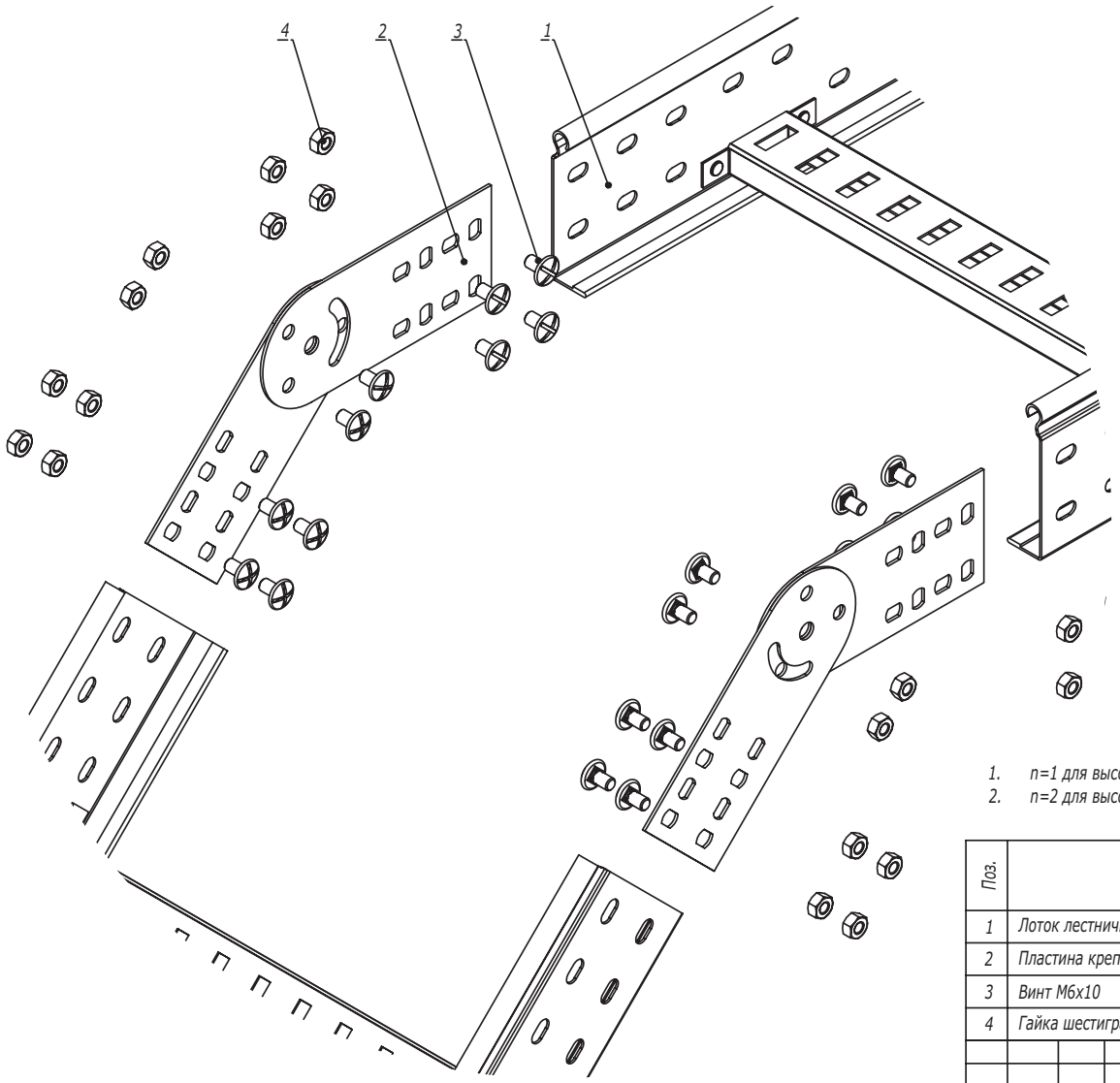


1. n=1 для высоты борта 50 мм.
2. n=2 для высоты борта 80, 100 мм.

| Поз. | Наименование | Код | Кол. | Примечание |
|---|---|---|---|---|
| 1 | Лоток лестничный, прямой элемент | | | |
| 2 | Пластина крепежная GSV | | 4 | Пластина GSV поставляется в комплекте с метизами |
| 3 | Винт М6х10 | CM010610 | n·8+4 | |
| 4 | Гайка шестигранная М6 DIN 934 | CM110600 | n·8+4 | |

| Изм. | Кол.уч. | Лист | №док. | Подпись | Дата |
|---|---|---|---|---|---|
| Разработал | | Тиунов И.А. | | | 09.18 |
| Проверил | | Чередниченко Г.А. | | | 09.18 |
| Утвердил | | Дядичко А.В. | | | 09.18 |

DKC-2018.L5.09

Вертикальный угол

| Стадия | Лист | Листов |
|---|---|---|
| | 1 | 2 |

DKC

Взаим. инв. №

Подпись и дата

Инв. № подл.

Поворот при помощи угла шарнирного

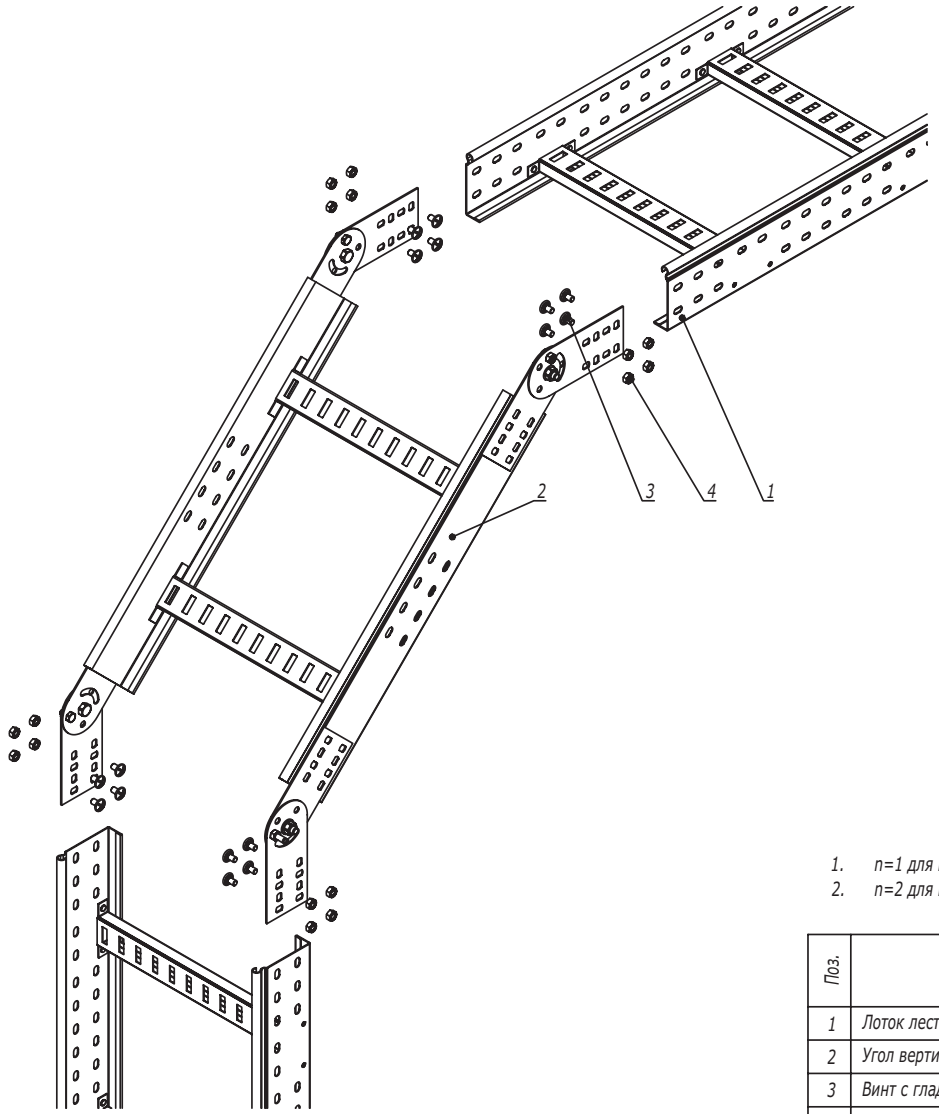


1. n=1 для высоты борта 50 мм.
2. n=2 для высоты борта 80, 100 мм.

| Поз. | Наименование | Код | Кол. | Примечание |
|---|---|---|---|---|
| 1 | Лоток лестничный, прямой элемент | | | |
| 2 | Угол вертикальный шарнирный | | | |
| 3 | Винт с гладкой головкой M6x20 DIN 603 | CM010620 | n·16 | |
| 4 | Гайка с насечкой M6 DIN 6923 | CM100600 | n·16 | |

| Изм. | Кол.уч. | Лист | №док. | Подпись | Дата |
|---|---|---|---|---|---|

DKC-2018.L5.09

Лист 2

Инв. № подл. | Подпись и дата | Взаим. инв. №

Пластина горизонтальная

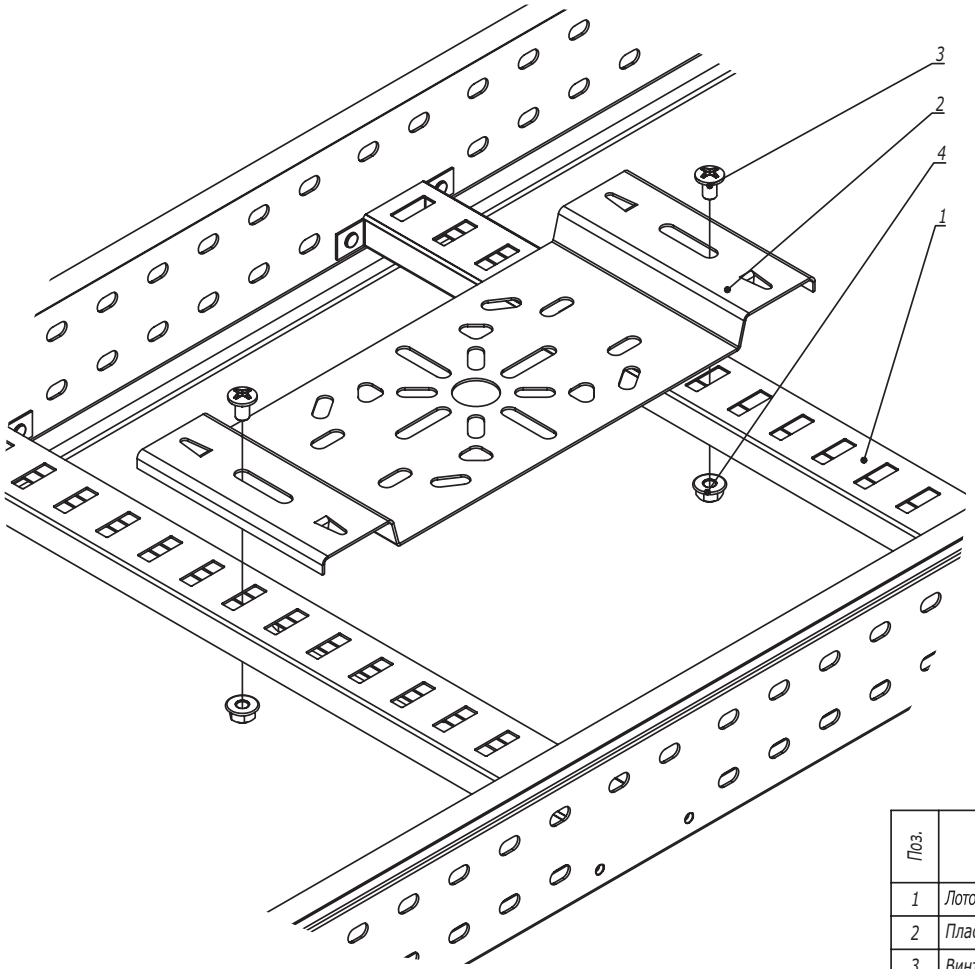


| Поз. | Наименование | Код | Кол. | Примечание |
|---|---|---|---|---|
| 1 | Лоток лестничный, прямой элемент | | | |
| 2 | Пластина монтажная горизонтальная | LP4000 | 1 | |
| 3 | Винт М6х10 | CM010610 | 2 | |
| 4 | Гайка с насечкой М6 DIN 6923 | CM100600 | 2 | |

| Изм. | Кол.уч. | Лист | №док. | Подпись | Дата | DKC-2018.L5.10 | | |
|---|---|---|---|---|---|---|---|---|
| Разработал | | Тиунов И.А. | | | 09.18 | Крепление монтажной пластины | Стадия | Лист 1 / Листов 2 |
| Проверил | | Чередниченко Г.А. | | | 09.18 | | | |
| Утвердил | | Дядичко А.В. | | | 09.18 | | | |

Взаим. инв. №
Подпись и дата
Инв. № подл.

Пластина вертикальная

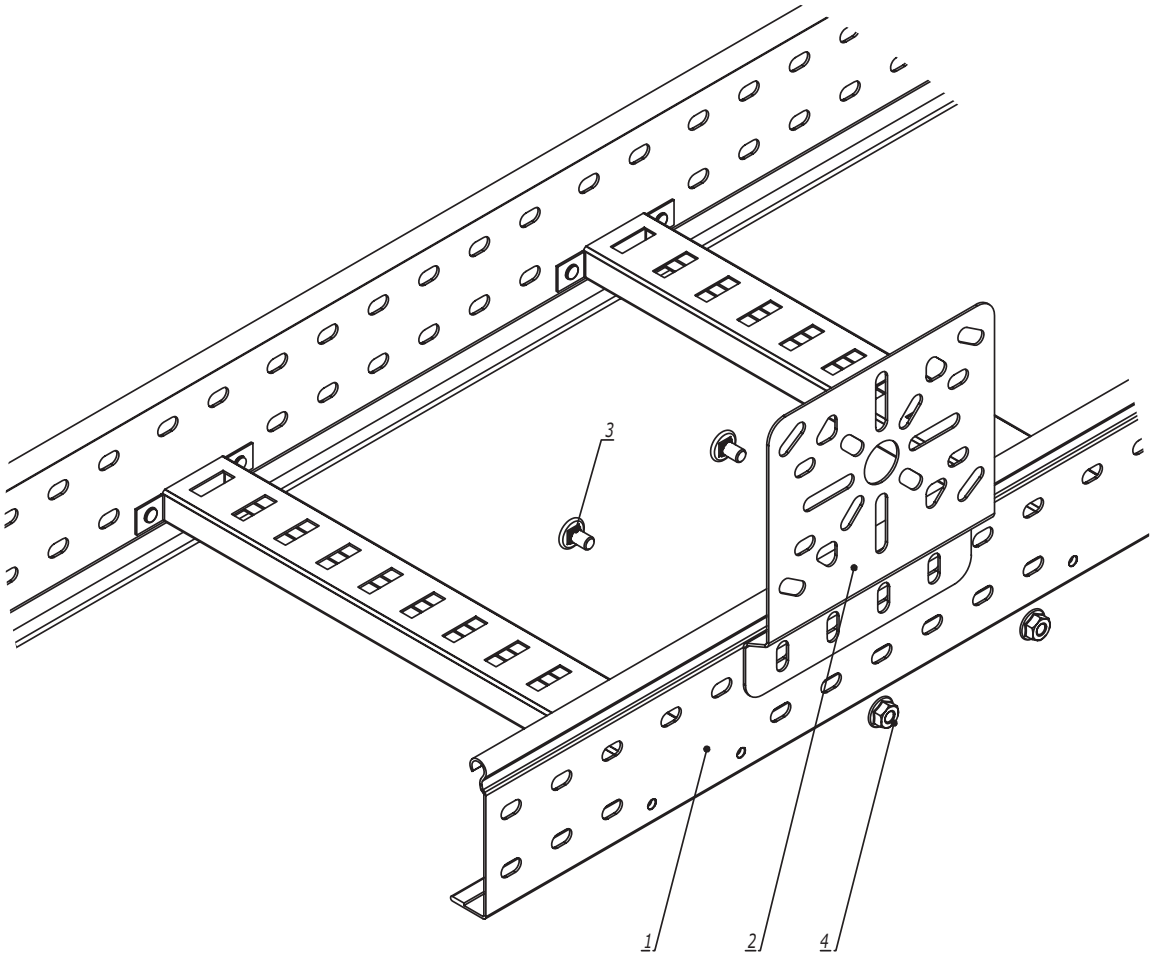


| Поз. | Наименование | Код | Кол. | Примечание |
|---|---|---|---|---|
| 1 | Лоток лестничный, прямой элемент | | | |
| 2 | Пластина монтажная горизонтальная | LP3000 | 1 | |
| 3 | Винт М6х10 | CM010610 | 2 | |
| 4 | Гайка с насечкой М6 DIN 6923 | CM100600 | 2 | |

| Изм. | Кол.уч. | Лист | №док. | Подпись | Дата | DKC-2018.L5.10 | Лист 2 |
|---|---|---|---|---|---|---|---|

Взаим. инв. №
Подпись и дата
Инв. № подл.

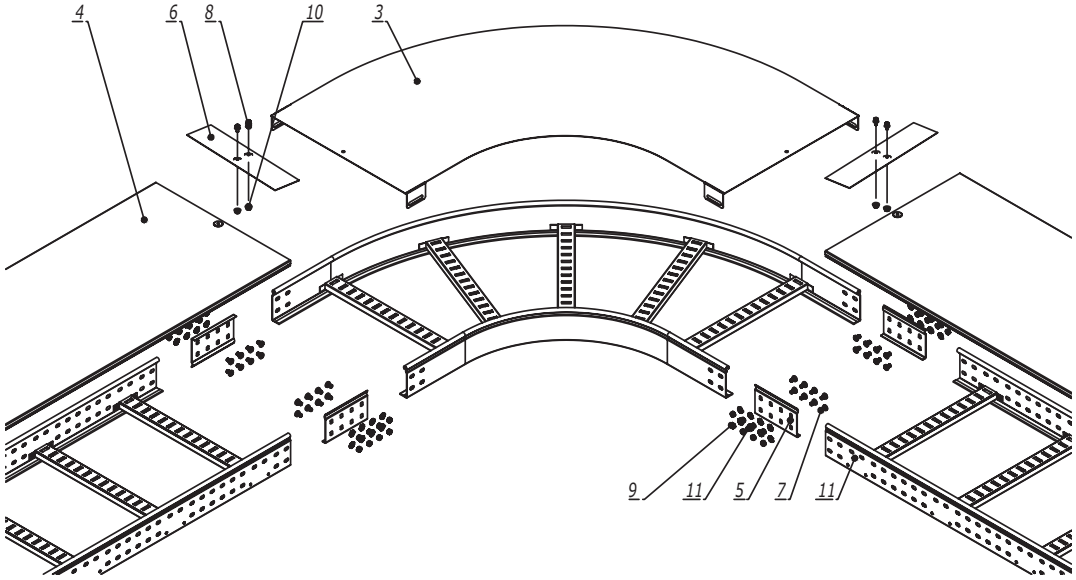


| Поз. | Наименование | Код | Кол. | Примечание |
|---|---|---|---|---|
| 1 | Лоток лестничный, прямой элемент | | | |
| 2 | Угол | | | |
| 3 | Крышка на угол | | | |
| 4 | Крышка на лоток | | | |
| 5 | Усиленные соединители GTO L | | 4 | |
| 6 | Накладка соединительная CGB | | 2 | |
| 7 | Винт с гладкой головкой M6x20 DIN 603 | CM010620 | n·16 | |
| 8 | Винт для обеспечения электрического контакта крышек | CM030508 | 4 | |
| 9 | Гайка шестигранная M6 DIN 934 | CM110600 | n·16 | |
| 10 | Гайка с насечкой M5 DIN 6923 | CM100500 | 2 | |
| 11 | Шайба стопорная M6 DIN 6798A | CM220600 | n·16 | |

1. n=1 для высоты борта 50 мм.
2. n=2 для высоты борта 80, 100 мм.

| Изм. | Кол.уч. | Лист | №док. | Подпись | Дата |
|---|---|---|---|---|---|
| Разработал | | Тиунов И.А. | | | 09.18 |
| Проверил | | Чередниченко Г.А. | | | 09.18 |
| | | | | | |
| | | | | | |
| Утвердил | | Дядичко А.В. | | | 09.18 |

DKC-2018.L5.11

Горизонтальный угол 90°/45°

| Стадия | Лист | Листов |
|---|---|---|
| | | 1 |

DKC

Взаим. инв. №

Подпись и дата

Инв. № подл.

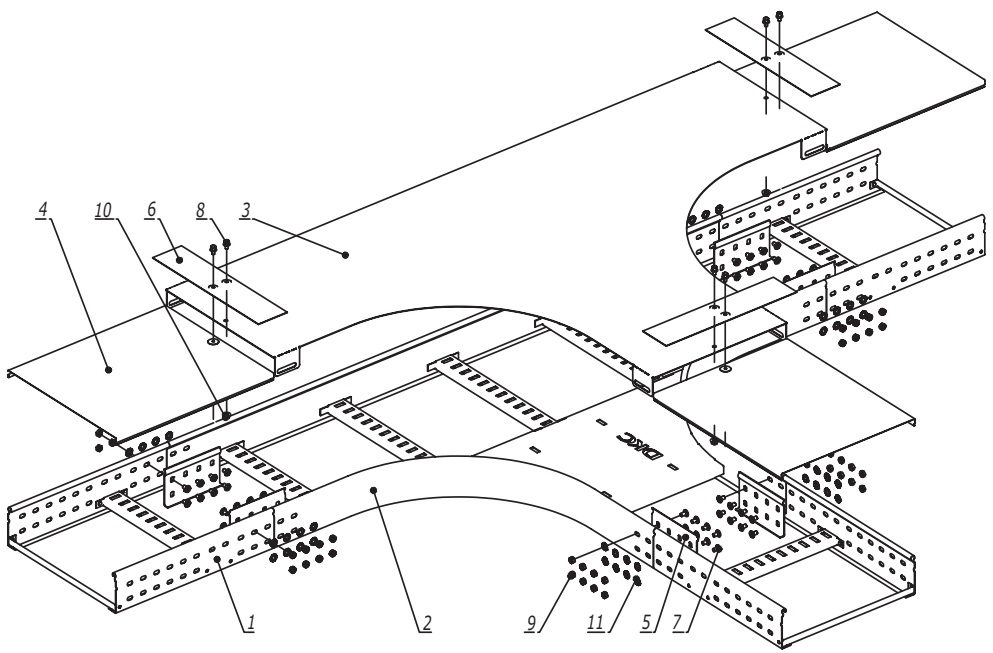


| Поз. | Наименование | Код | Кол. | Примечание |
|---|---|---|---|---|
| 1 | Лоток лестничный, прямой элемент | | | |
| 2 | Т-ответвитель | | | |
| 3 | Крышка на Т-ответвитель | | | |
| 4 | Крышка на лоток | | | |
| 5 | Усиленные соединители GTO L | | 6 | |
| 6 | Накладка соединительная CGB | | 3 | |
| 7 | Винт с гладкой головкой M6x20 DIN 603 | CM010620 | n·24 | |
| 8 | Винт для обеспечения электрического контакта крышек | CM030508 | 6 | |
| 9 | Гайка шестигранная M6 DIN 934 | CM110600 | n·24 | |
| 10 | Гайка с насечкой M5 DIN 6923 | CM100500 | 3 | |
| 11 | Шайба стопорная M6 DIN 6798A | CM220600 | n·24 | |

1. n=1 для высоты борта 50 мм.
2. n=2 для высоты борта 80, 100 мм.

| Изм. | Кол.уч. | Лист | №док. | Подпись | Дата |
|---|---|---|---|---|---|
| Разработал | | Тиунов И.А. | | | 09.18 |
| Проверил | | Чередниченко Г.А. | | | 09.18 |
| Утвердил | | Дядичко А.В. | | | 09.18 |

DKC-2018.L5.12

Т-ответвитель

| Стадия | Лист | Листов |
|---|---|---|
| | | 1 |

DKC

Взаим. инв. №

Подпись и дата

Инв. № подл.

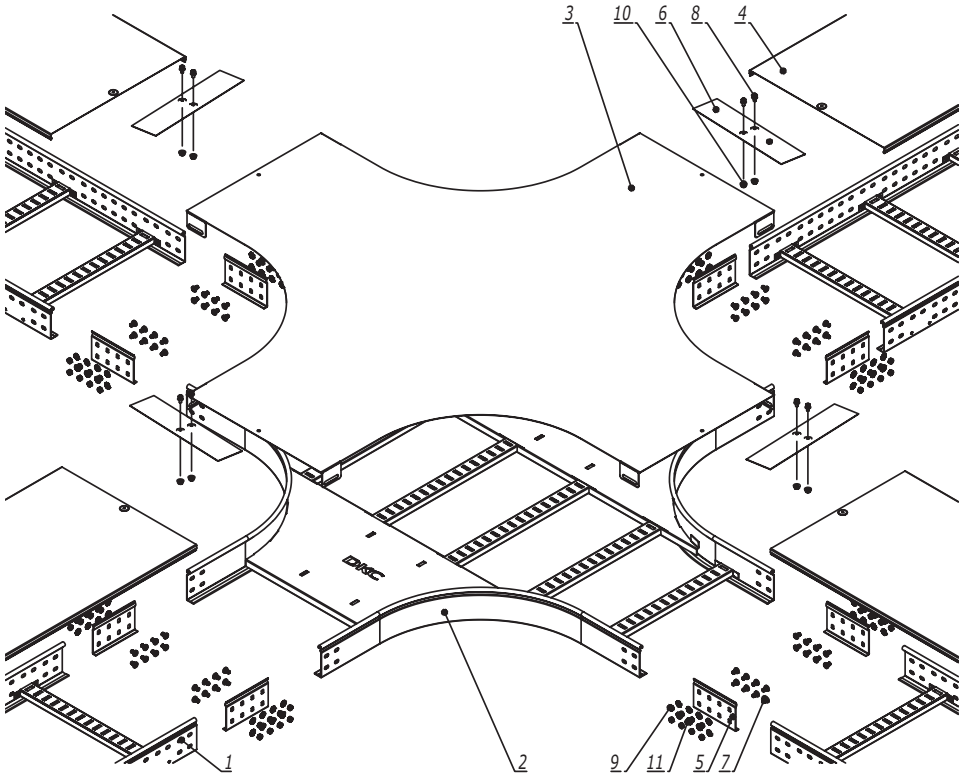


| Поз. | Наименование | Код | Кол. | Примечание |
|---|---|---|---|---|
| 1 | Лоток лестничный, прямой элемент | | | |
| 2 | Х-ответвитель | | | |
| 3 | Крышка на Х -ответвитель | | | |
| 4 | Крышка на лоток | | | |
| 5 | Усиленные соединители GTO L | | 8 | |
| 6 | Накладка соединительная CGB | | 4 | |
| 7 | Винт с гладкой головкой М6х20 DIN 603 | CM010620 | n·32 | |
| 8 | Винт для обеспечения электрического контакта крышек | CM030508 | 8 | |
| 9 | Гайка шестигранная М6 DIN 934 | CM110600 | n·32 | |
| 10 | Гайка с насечкой М5 DIN 6923 | CM100500 | 4 | |
| 11 | Шайба стопорная Ø6 DIN 6798A | CM220600 | n·32 | |

1. n=1 для высоты борта 50 мм.
2. n=2 для высоты борта 80, 100 мм.

| Изм. | Кол.уч. | Лист | №док. | Подпись | Дата |
|---|---|---|---|---|---|
| Разработал | | Тиунов И.А. | | | 09.18 |
| Проверил | | Чередниченко Г.А. | | | 09.18 |
| Утвердил | | Дядичко А.В. | | | 09.18 |

DKC-2018.L5.13

Х-ответвитель

| Стадия | Лист | Листов |
|---|---|---|
| | | 1 |

DKC

Взаим. инв. №

Подпись и дата

Инв. № подл.

Вариант 1

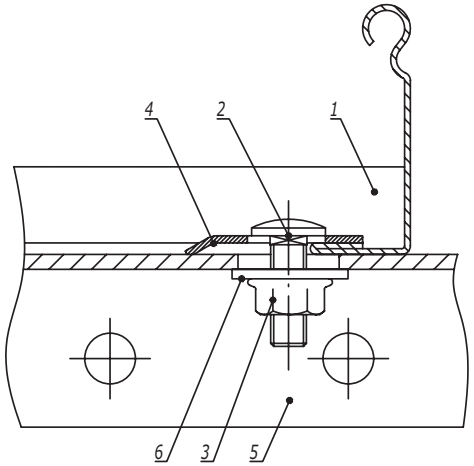


Вариант 2

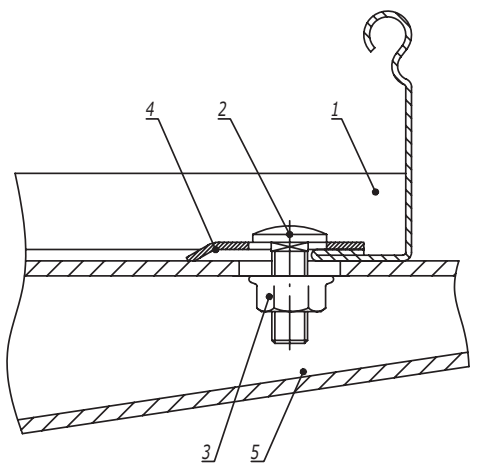


| Поз. | Наименование | Код | Кол. | Примечание |
|---|---|---|---|---|
| 1 | Лоток кабельный лестничный | | | |
| 2 | Винт с гладкой головкой и квадратным подголовником M6x16 DIN603 | CM010616 | | |
| 3 | Гайка с насечкой, препятствующей откручиванию M6 DIN6923 | CM100600 | | |
| 4 | Прижим кабельного лотка | LP1000 | | |
| | Вариант 1 | | | |
| 5 | Профиль/консоль из С-образного профиля | | | |
| 6 | Шайба кузовная Ø6 DIN9021 | CM120600 | | |
| | Вариант 2 | | | |
| 5 | Консоль ВВН-60/ВВН-70 | | | |

| Изм. | Кол.уч. | Лист | №док. | Подпись | Дата |
|---|---|---|---|---|---|
| Разработал | | Тиунов И.А. | | | 09.18 |
| Проверил | | Чередниченко Г.А. | | | 09.18 |
| Утвердил | | Дядичко А.В. | | | 09.18 |

DKC-2018.L5.14

Крепление лестничного лотка к профилю/консоли

| Стадия | Лист | Листов |
|---|---|---|
| | 1 | 1 |

DKC

Взаим. инв. №

Подпись и дата

Инв. № подл.