Крепление к стене консоли на профиле, усиленной укосиной

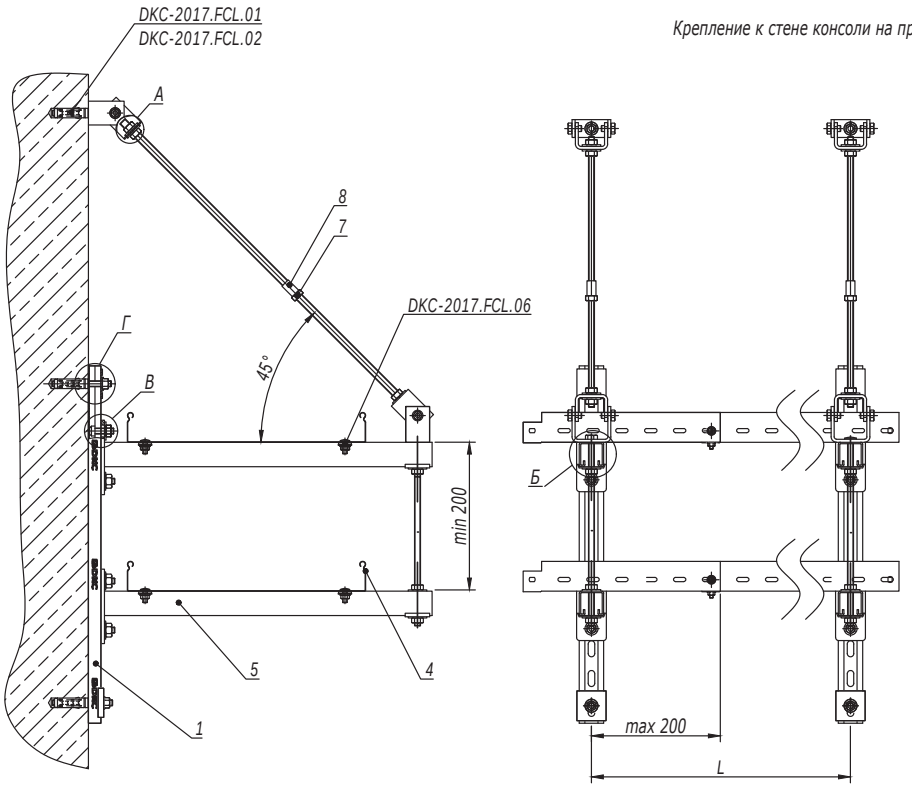

Таблица 1 - выбор консоли		
Ширина лотка (ширина группы лотков), мм	Длина полки консоли, мм	
	Консоль BBH60/BBH70	Консоль BBP41/BBD41
200	427	450
300	527	550
400	627	650

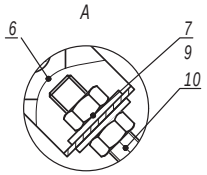

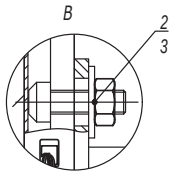

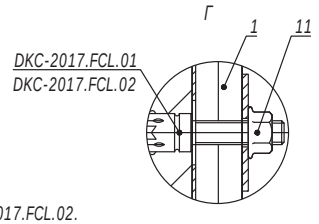

1. Монтаж к опорной поверхности согласно DKC-2017.FCL.01-DKC-2017.FCL.02.
2. Ширина кабельного лотка или суммарная ширина группы лотков не должны превышать 400 мм.
3. Расстояние L и допустимую нагрузку на кабельный лоток необходимо уточнить в соответствующем ТРМ.
4. Поз.5-6 применяются для соединения шпилек.
5. Количество элементов в спецификации указано на один подвес.

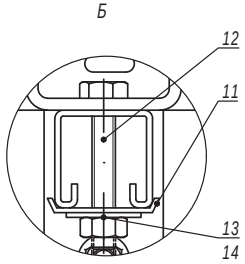

Таблица 2 - выбор метизов			
Поз.	Наименование	Код	
		Консоль BBH60/BBH70	Консоль BBP41/BBD41
12	Шпилька DIN975/976	CM200601	CM200801
13	Гайка шестигранная DIN934	CM110600	CM110800
14	Шайба кузовная DIN9021	CM120600	CM120800

Поз.	Наименование	Код	Кол.	Примечание
1	Профиль С-образный			
2	Болт для крепления к С-образному профилю М10х30	CM041030		
3	Гайка с насечкой, препятствующей откручиванию М10 DIN6923	CM101000		
4	Лоток кабельный			
5	Консоль BBP-41/BBD-41/ BBH-60/BBH-70		n	
6	Шарнир универсальный	BSV1012	2	
7	Гайка шестигранная М8 DIN934	CM110800		
8	Гайка соединительная М8 DIN6334	CM210825	1	
9	Шайба кузовная 8 DIN9021	CM120800		
10	Шпилька М8х1000 DIN975/976	CM200801	1	
11	Пластина опорная для С-образных профилей	BHM4141	n+2	Применяется с BBP/BBD
12	Шпилька DIN975/976	CM20****		См. таблицу 2
13	Гайка шестигранная DIN934	CM11****		
14	Шайба кузовная DIN9021	CM12****		

Изм.	Кол.уч.	Лист	№док.	Подпись	Дата

DKC-2017.FCL.11

Лист 2

Взаим. инв. №

Подпись и дата

Инв. № подл.

Крепление консоли на профиле к стене, усиленной шпилькой к потолку

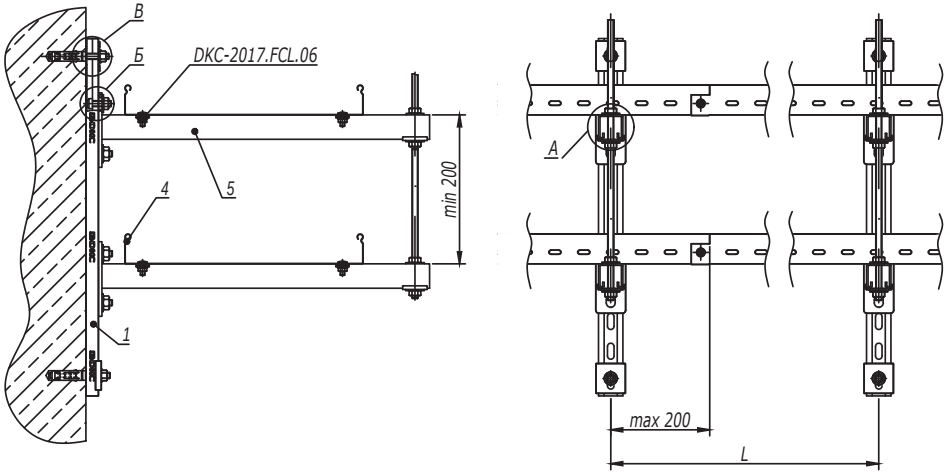

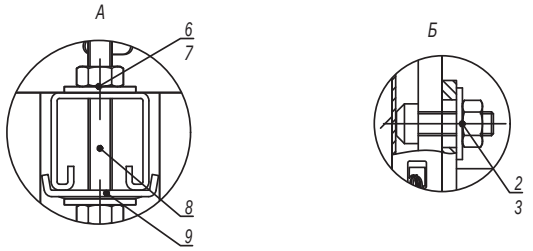

Таблица 1 - выбор консоли		
Ширина лотка (ширина группы лотков), мм	Длина полки консоли, мм	
	Консоль BBH60/BBH70	Консоль BBP41/BBD41
200	327	350
300	427	450
400	527	550

1. Монтаж к опорной поверхности согласно DKC-2017.FCL.01-DKC-2017.FCL.02.
2. Ширина кабельного лотка или суммарная ширина группы лотков не должны превышать 400 мм.
3. Расстояние L и допустимую нагрузку на кабельный лоток необходимо уточнить в соответствующем ТРМ.
4. Поз.5-6 применяются для соединения шпилек.
5. Количество элементов в спецификации указано на один подвес.

Таблица 2 - выбор метизов			
Поз.	Наименование	Код	
		Консоль BBH60/BBH70	Консоль BBP41/BBD41
6	Гайка шестигранная DIN934	CM110600	CM110800
7	Шайба кузовная DIN9021	CM120600	CM120800
8	Шпилька DIN975/976	CM200601	CM200801

Поз.	Наименование	Код	Кол.	Примечание
1	Профиль С-образный			
2	Болт для крепления к С-образному профилю М10х30	CM041030	2n	
3	Гайка с насечкой, препятствующей откручиванию М10 DIN6923	CM101000	2n	
4	Лоток кабельный			
5	Консоль BBP-41/BBD-41/ BBH-60/BBH-70		n	
6	Гайка шестигранная М8 DIN934		2n	См. таблицу 2
7	Шайба кузовная 8 DIN9021		2m	
8	Шпилька М8х1000 DIN975/976		1	
9	Пластина опорная для С-образных профилей	BHM4141	n+2	Применяется с BBP/BBD

Крепление консоли на профиле к стене

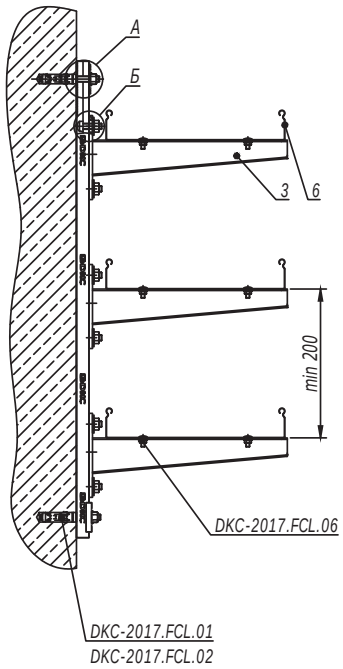

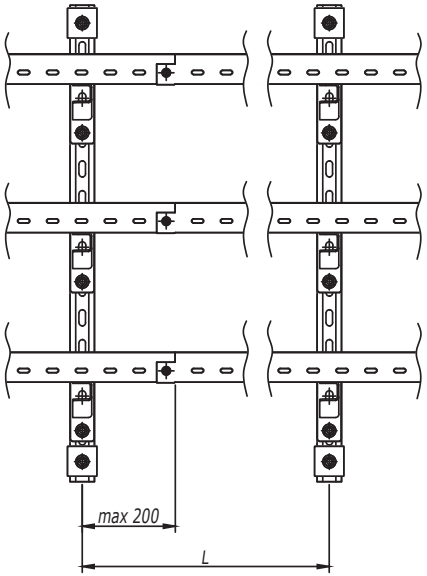

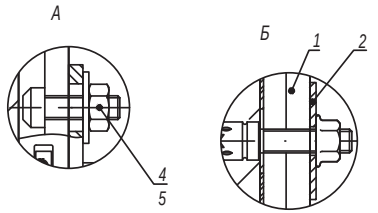

1. Монтаж к опорной поверхности согласно DKC-2017.FCL.01-DKC-2017.FCL.02.
2. Ширина кабельного лотка или суммарная ширина группы лотков не должны превышать 400 мм.
3. Расстояние L и допустимую нагрузку на кабельный лоток необходимо уточнить в соответствующем ТРМ.

Поз.	Наименование	Код	Кол.	Примечание
1	Профиль С-образный		1	
2	Пластина опорная для С-образных профилей	BHM4141	2	
3	Консоль усиленная BBH-60/BBH-70		n	
4	Болт для крепления к С-образному профилю	CM041030	2n	
5	Гайка с насечкой, препятствующей откручиванию M10 DIN6923	CM101000	2n	
6	Лоток кабельный			

Изм.	Кол.уч.	Лист	№док.	Подпись	Дата

DKC-2017.FCL.11

Лист 6

Взаим. инв. № | Подпись и дата | Инв. № подл.