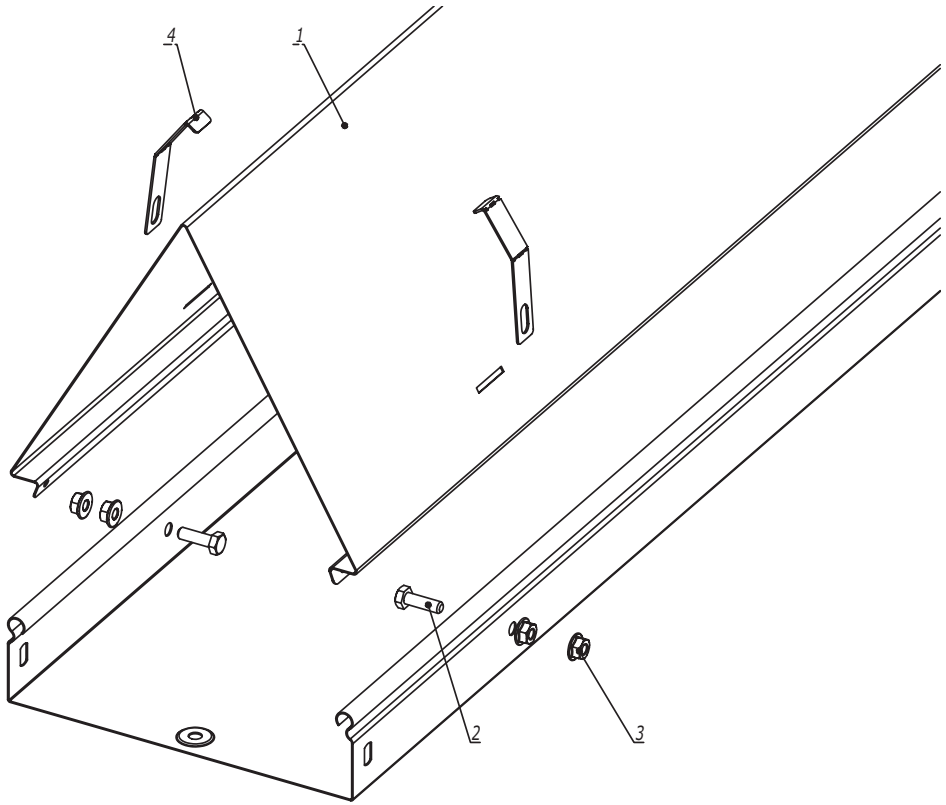

Поз.	Наименование	Код	Кол.	Примечание
	Комплектация для аксессуара			
1	Двускатная крышка		1	
2	Болт с шестигранной головкой М6х20 DIN 933	CM020620HDZ	4	
3	Гайка с насечкой М6 DIN 6923	CM100600HDZ	8	
4	Держатель двускатной крышки	SKH500HDZL	4	

Изм.	Кол.уч.	Лист	№док.	Подпись	Дата
Разработал		Тиунов И.А.			09.18
Проверил		Чередниченко Г.А.			09.18
Утвердил		Дядичко А.В.			09.18

DKC-2018.S5.25

Монтаж двускатной крышки

Стадия	Лист	Листов
		1

DKC

Формат А3

Взаим. инв. №

Подпись и дата

Инв. № подл.