Шарнирный угол

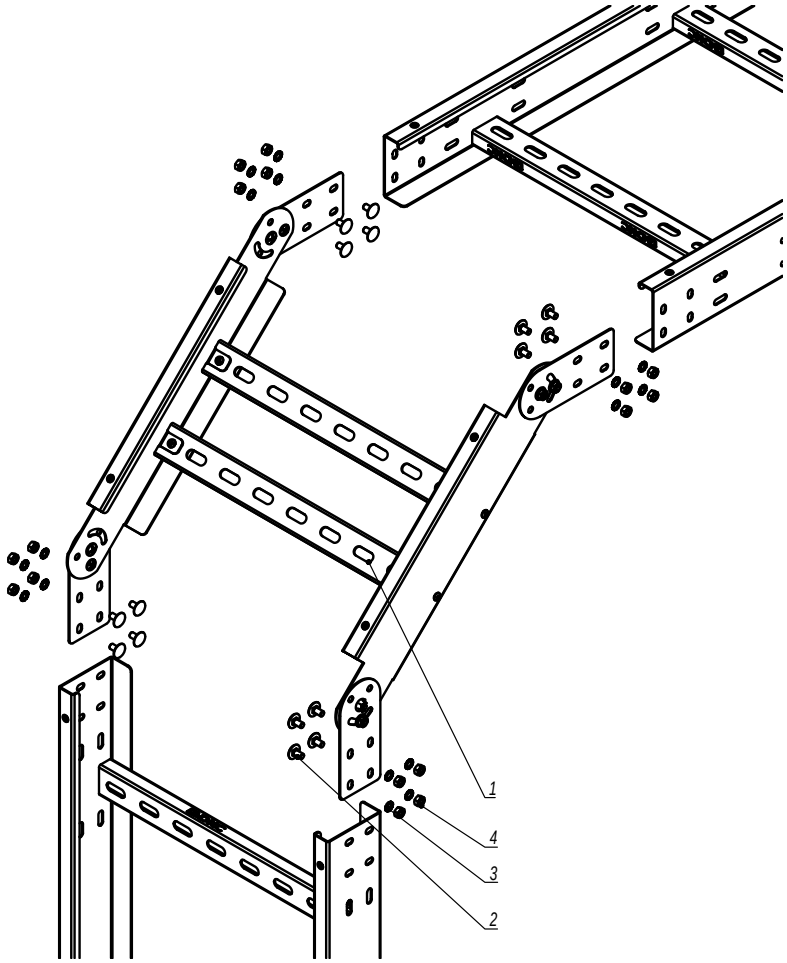


1. n=1 для высоты борта 50 мм.
2. n=2 для высоты борта 80, 100 мм.
3. n=3 для высоты борта 150 мм.

| Поз. | Наименование | Код | Кол. | Примечание |
|---|---|---|---|---|
| 1 | Угол вертикальный шарнирный лестничный, нержавеющая сталь | | 1 | |
| 2 | Винт с гладкой головкой M6x12, нержавеющая сталь | CM010612INOX/ CM010612INOX316L | 8п | |
| 3 | Шайба стопорная M6 DIN 6798A, нержавеющая сталь | CM220600INOX/ CM220600INOX316L | 8п | |
| 4 | Гайка шестигранная M6 DIN934, нержавеющая сталь | CM110600INOX/ CM110600INOX316L | 8п | |



Взаим. инв. №
Подпись и дата
Инв. № подл.