Шарнирный угол

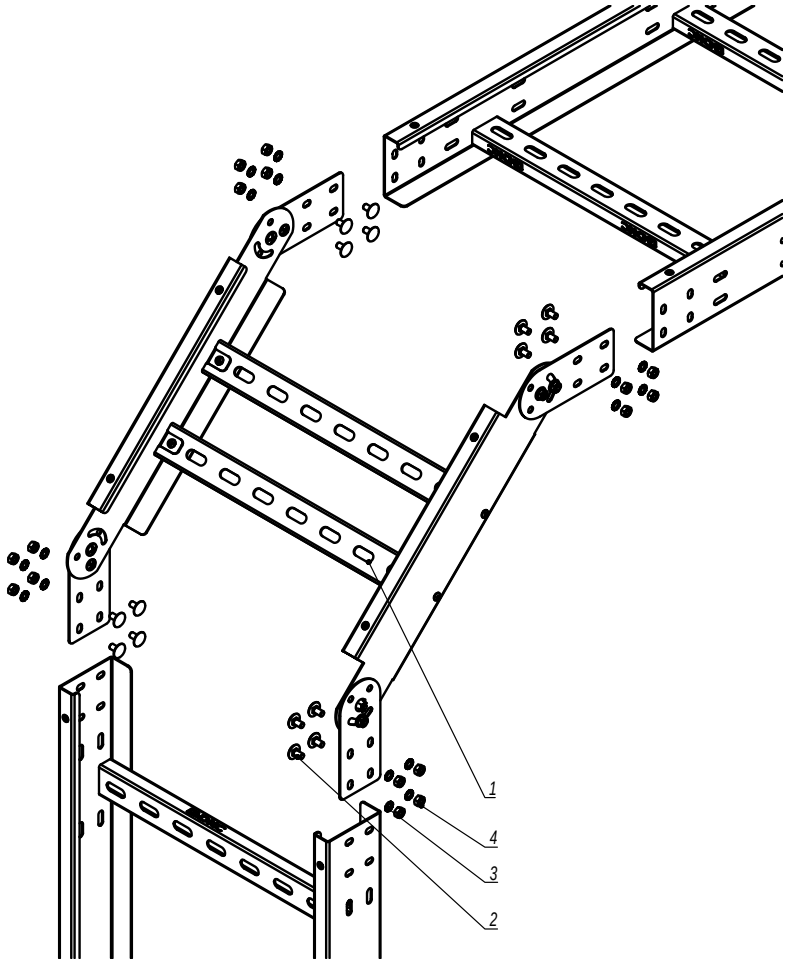

1. n=1 для высоты борта 50 мм.
2. n=2 для высоты борта 80, 100 мм.
3. n=3 для высоты борта 150 мм.

Поз.	Наименование	Код	Кол.	Примечание
1	Угол вертикальный шарнирный лестничный, нержавеющая сталь		1	
2	Винт с гладкой головкой M6x12, нержавеющая сталь	CM010612INOX/ CM010612INOX316L	8п	
3	Шайба стопорная M6 DIN 6798A, нержавеющая сталь	CM220600INOX/ CM220600INOX316L	8п	
4	Гайка шестигранная M6 DIN934, нержавеющая сталь	CM110600INOX/ CM110600INOX316L	8п	

Взаим. инв. №
Подпись и дата
Инв. № подл.