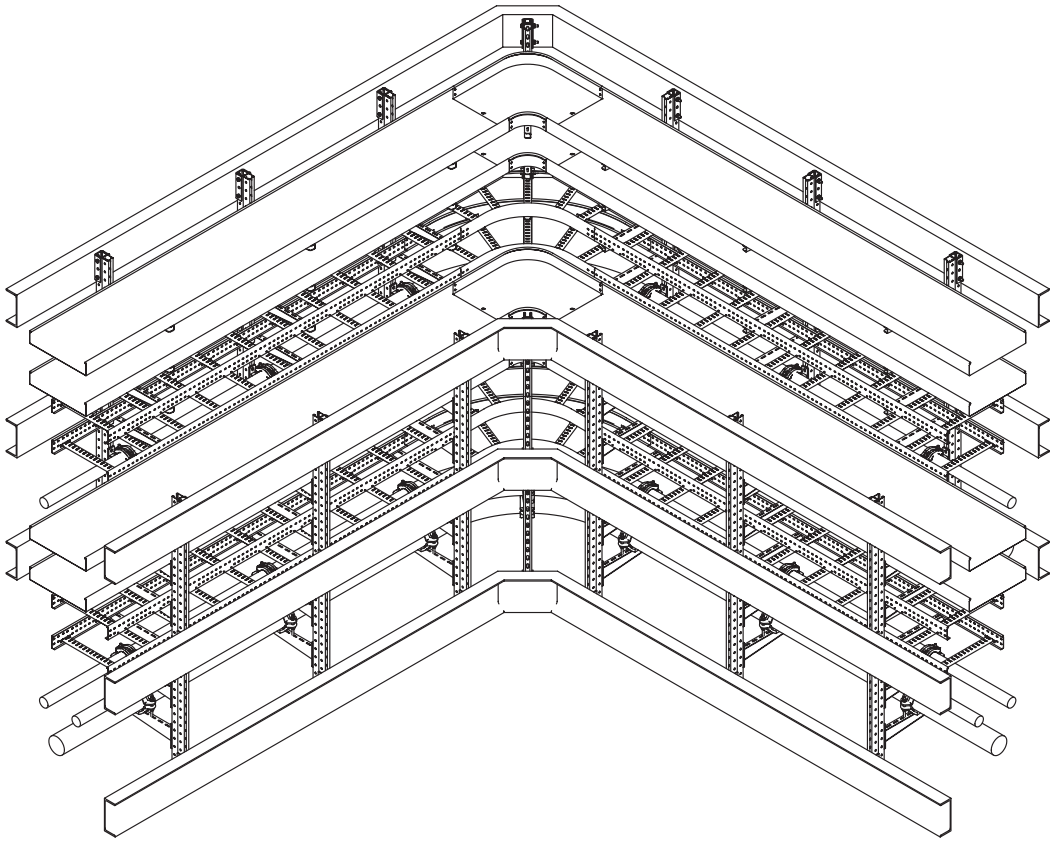

1. B-длина полки консоли

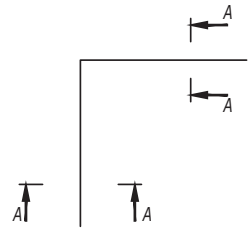


| Поз. | Наименование | Код | Кол. | Примечание |
|---|---|---|---|---|
| 1 | Стойка вертикальная | | | |
| 2 | Лоток кабельный листовой | | | |
| 3 | Угол горизонтальный 90° листовой | | | |
| 4 | Лоток кабельный лестничный | | | |
| 5 | Угол горизонтальный 90° лестничный R300 | | | |

| Изм. | Кол.уч. | Лист | №док. | Подпись | Дата |
|---|---|---|---|---|---|
| Разработал | | Тиунов И.А. | | | 09.18 |
| Проверил | | Чередниченко Г.А. | | | 09.18 |
| Утвердил | | Дядичко А.В. | | | 09.18 |

DKC-2018.IS.09

Организация поворота на проходной эстакаде

| Стадия | Лист | Листов |
|---|---|---|
| | 1 | 2 |

DKC

Формат А2

Взаим. инв. №

Подпись и дата

Инв. № подл.

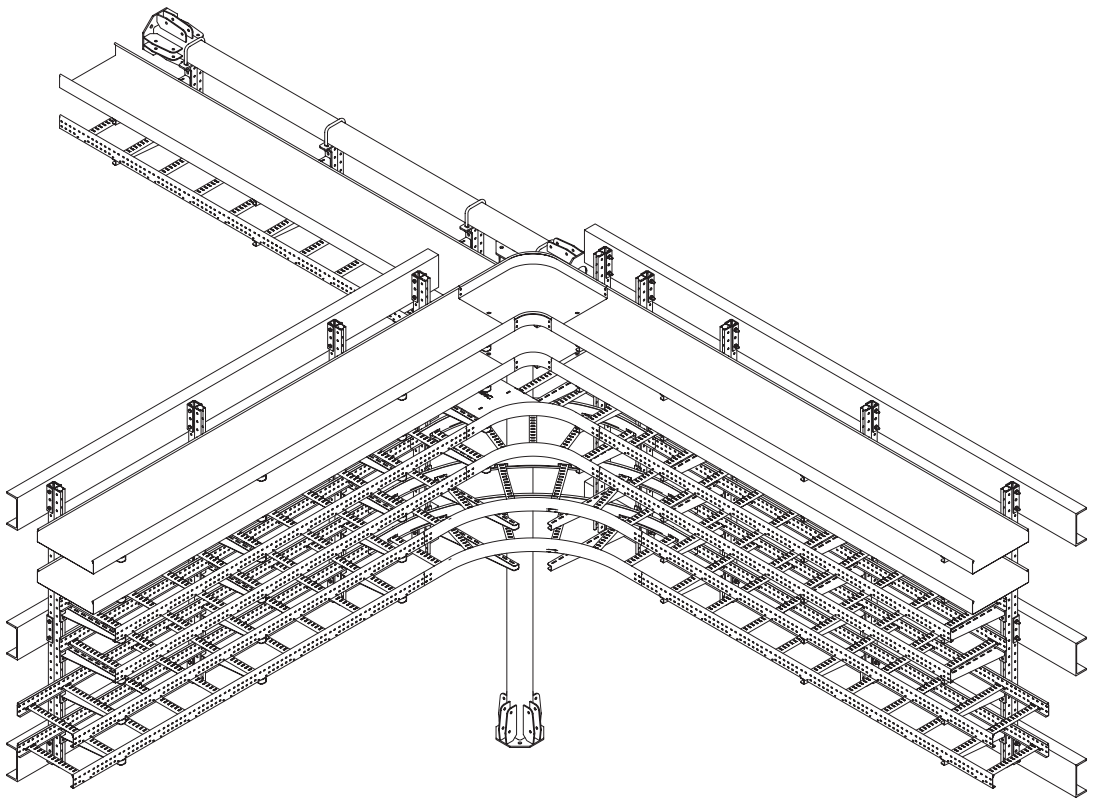

1. В - длина полки консоли

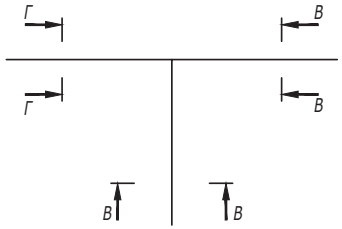


| Поз. | Наименование | Код | Кол. | Примечание |
|---|---|---|---|---|
| 1 | Стойка вертикальная | | | DKC-2018.B5.20 |
| 2 | Лоток кабельный листовой | | | |
| 3 | Угол горизонтальный 90° листовой | | | |
| 4 | Ответвитель Т-образный листовой | | | |
| 5 | Лоток кабельный лестничный | | | |
| 6 | Ответвитель Т-образный лестничный | | | |

| Изм. | Кол.уч. | Лист | №док. | Подпись | Дата |
|---|---|---|---|---|---|
| Разработал | | Тиунов И.А. | | | 09.18 |
| Проверил | | Чередниченко Г.А. | | | 09.18 |
| Утвердил | | Дядичко А.В. | | | 09.18 |

DKC-2018.IS.10

Организация отвода с проходной эстакады на непроходную

| Стадия | Лист | Листов |
|---|---|---|
| | 1 | 2 |

DKC

Формат А2

Взаим. инв. № | Подпись и дата | Инв. № подл.

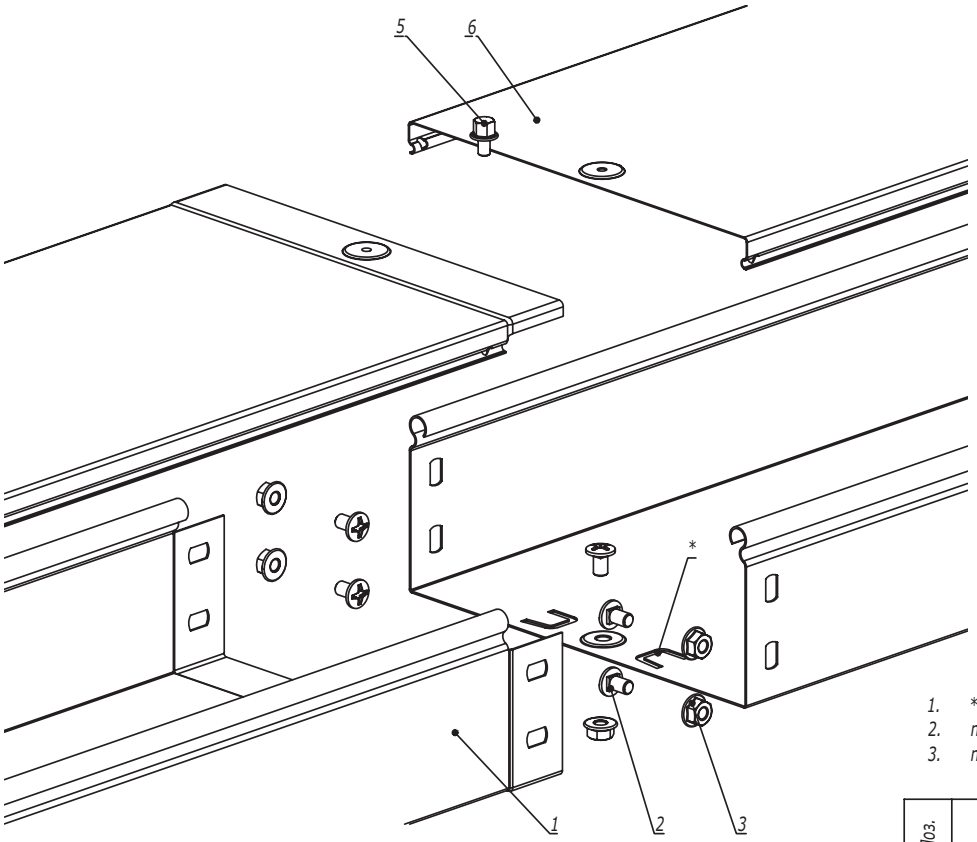


1. * - пластины необходимо подгибать наружу и вставлять в перфорацию ответной части лотка.
2. n=1 для высоты борта 50 мм.
3. n=2 для высоты борта 80, 100 мм.

| Поз. | Наименование | Код | Кол. | Примечание |
|---|---|---|---|---|
| | Комплектация для лотка | | | |
| 1 | Лоток кабельный | | 2 | |
| 2 | Винт с крестообразным шлицем М6х10 | СМ010610 | n·2+1 | |
| 3 | Гайка с насечкой М6 DIN 6923 | СМ100600 | n·2+1 | |
| | Комплектация для лотка | | | |
| 4 | Крышка на лоток | | 1 | |
| 5 | Винт для электрического соединения М5 | СМ030508 | 1 | |

| Изм. | Кол.уч. | Лист | №док. | Подпись | Дата |
|---|---|---|---|---|---|
| Разработал | | Тиунов И.А. | | | 09.18 |
| Проверил | | Чередниченко Г.А. | | | 09.18 |
| Утвердил | | Дядичко А.В. | | | 09.18 |

DKC-2018.S5.01

Соединение лотка "папа-мама"

| Стадия | Лист | Листов |
|---|---|---|
| | | 1 |

DKC

Формат А3

Взаим. инв. №

Подпись и дата

Инв. № подл.