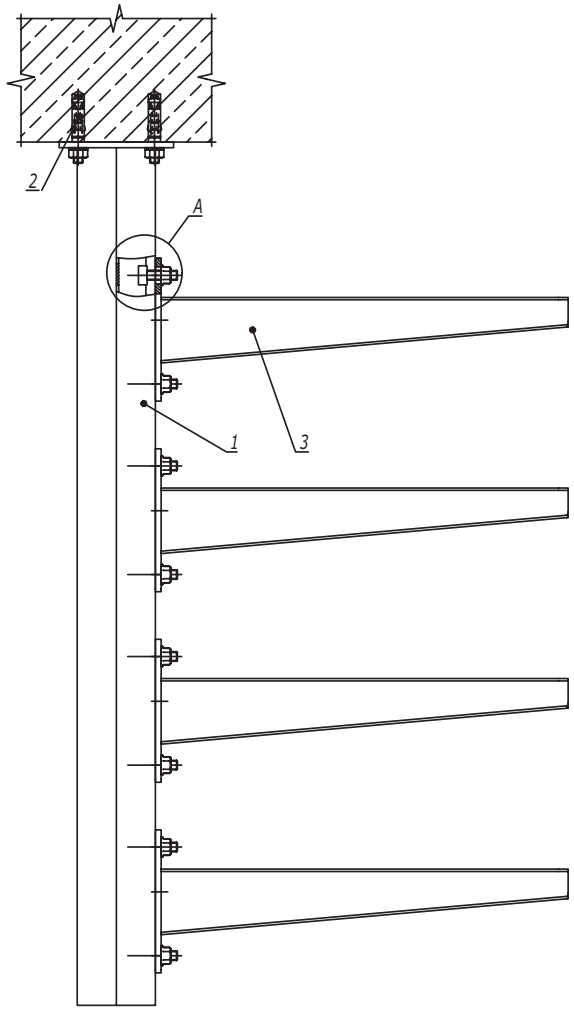

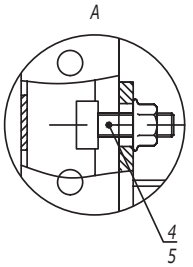

1. *Расчет кабельных конструкций выполнен без учета веса человека, а также без учета веса опорных роликов для механизированной протяжки кабелей.*
2. *Максимальный шаг подвесов - 1000 мм.*
3. *При загрузке лотков кабели необходимо распределять равномерно по лотку и только после этого приступать к загрузке следующей консоли. Нагружать все ярусы на край консоли запрещено.*
4. *При изменении нагрузки на консоль и увеличении шага опор необходимо проводить дополнительный расчет на прочность.*
5. *Несущую способность кабельных лотков необходимо определять, исходя из графиков нагрузки в каталоге ДКС.*

Поз.	Наименование	Код	Кол.	Примечание
1	Подвес двойной из С-обрразного профиля	BSD41**/ BSD92**	1	См. табл. 2, 3
2	Анкер стандартный М10	CM431060	4	
3	Консоль усиленная	BBH70**	n	См. табл. 1
4	Болт Т-образный, для крепления к С-образному профилю М10х30, класс прочности 5,6	CM041030	2n	
5	Гайка с насечкой, препятствующей откручиванию DIN 6923 М10, горячеоцинкованная	CM101000HDZ	2n	

Изм.	Кол.уч.	Лист	№док.	Подпись	Дата	DKC-2018.IS.04		
Разработал		Тиунов И.А.			11.17	Крепление вертикальной стойки к потолку. Односторонняя схема подвеса	Стадия	Лист 1 / Листов 2
Проверил		Чередниченко Г.А.			11.17			
Утвердил		Дядичко А.В.			11.17		DKC	

Взаим. инв. № | Подпись и дата | Инв. № подл.

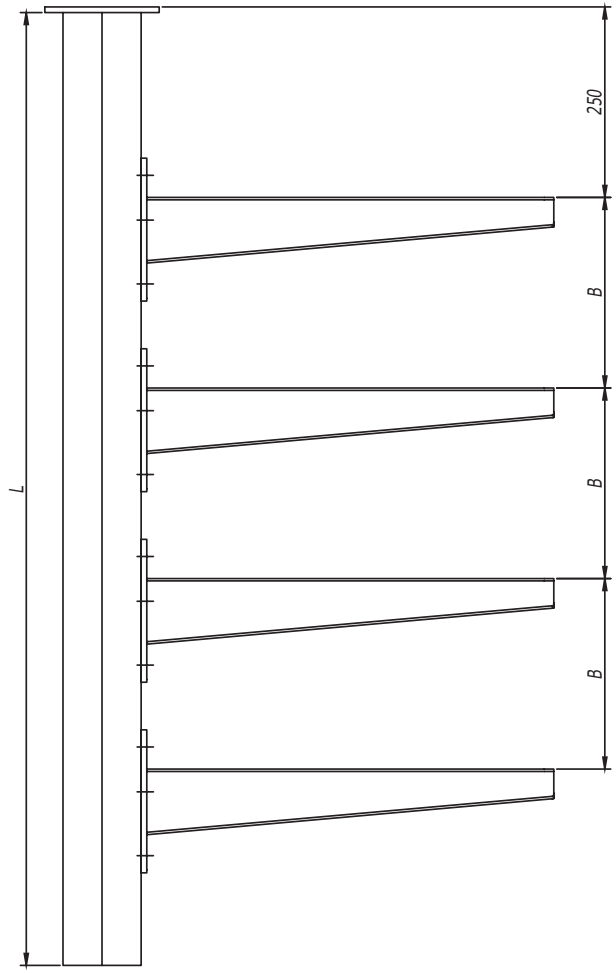

Таблица 1
Выбор консоли в зависимости от нагрузки

Длина полки консоли B, мм	Код консоли	Максимальная допустимая нагрузка на консоль, кг
227	BBH7020	50
327	BBH7030	80
427	BBH7040	100
527	BBH7050	150
627	BBH7060	150

Таблица 2
Выбор подвеса в зависимости от количества консолей

Количество полок	Шаг установки консолей B, мм	Длина подвеса L, мм	Код подвеса
2	200	600	BSD4160
	250	600	BSD4160/BSD9260
3	200	800	BSD4180/BSD9280
	250	1000	BSD4110/BSD9210
	300	1000	BSD4110/BSD9010
4	200	1000	BSD4110/BSD9210
	250	1200	BSD4112/BSD9212
	300	1400	BSD4114/BSD9214
5	200	1200	BSD4112/BSD9212
	250	1400	BSD4114/BSD9214
6	200	1400	BSD4114/BSD9214

Таблица 3
Выбор типа подвеса

<table>
<tr><td rowspan="2">Ширина консоли, мм</td><td colspan="5">Длина подвеса L, мм</td></tr>
<tr><td>600</td><td>800</td><td>1000</td><td>1200</td><td>1400</td></tr>
<tr><td>200</td><td rowspan="5">BSD-41</td><td rowspan="4">BSD-41</td><td colspan="3" rowspan="3">BSD-41</td></tr>
<tr><td>300</td></tr>
<tr><td>400</td></tr>
<tr><td>500</td><td rowspan="2">BSD-92</td><td rowspan="2">BSD-92</td><td rowspan="2">BSD-92</td></tr>
<tr><td>600</td><td>BSD-92</td></tr>
</table>

Взаим. инв. №
Подпись и дата
Инв. № подл.

Изм.	Кол.уч.	Лист	№док.	Подпись	Дата

DKC-2018.IS.04

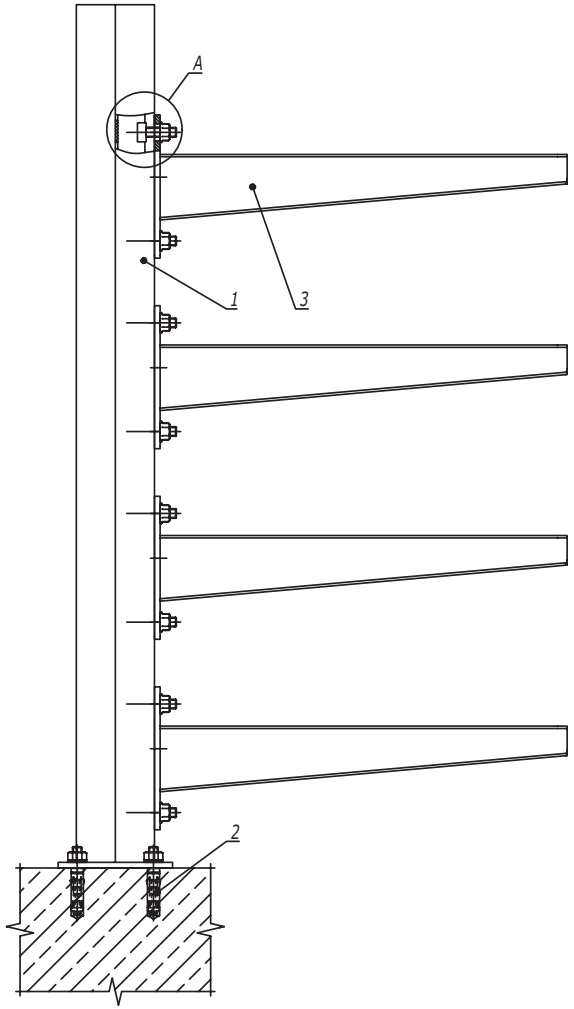

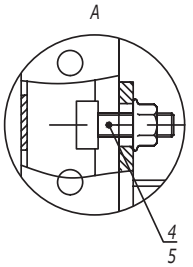

1. *Расчет кабельных конструкций выполнен без учета веса человека, а также без учета веса опорных роликов для механизированной протяжки кабелей.*
2. *Максимальный шаг подвесов - 1000 мм.*
3. *При загрузке лотков кабели необходимо распределять равномерно по лотку и только после этого приступать к загрузке следующей консоли. Нагружать все ярусы на край консоли запрещено.*
4. *При изменении нагрузки на консоль и увеличении шага опор необходимо проводить дополнительный расчет на прочность.*
5. *Несущую способность кабельных лотков необходимо определять, исходя из графиков нагрузки в каталоге ДКС.*

Поз.	Наименование	Код	Кол.	Примечание
1	Подвес двойной из С-обр. профиля	BSD41**/ BSD92**	1	См. табл. 2, 3
2	Анкер стандартный		4	
3	Консоль усиленная	BBH70**	n	См. табл. 1
4	Болт Т-образный, для крепления к С-образному профилю М10х30, класс прочности 5,6	CM041030	2n	
5	Гайка с насечкой, препятствующей откручиванию DIN 6923 M10, горячеоцинкованная	CM101000HDZ	2n	

Изм.	Кол.уч.	Лист	№док.	Подпись	Дата	DKC-2018.IS.06		
Разработал		Тиунов И.А.			11.17	Крепление вертикальной стойки к полу. Односторонняя схема	Стадия	Лист 1	Листов 2
Проверил		Чередниченко Г.А.			11.17				
Утвердил		Дядичко А.В.			11.17				

DKC

Взаим. инв. №
Подпись и дата
Инв. № подл.

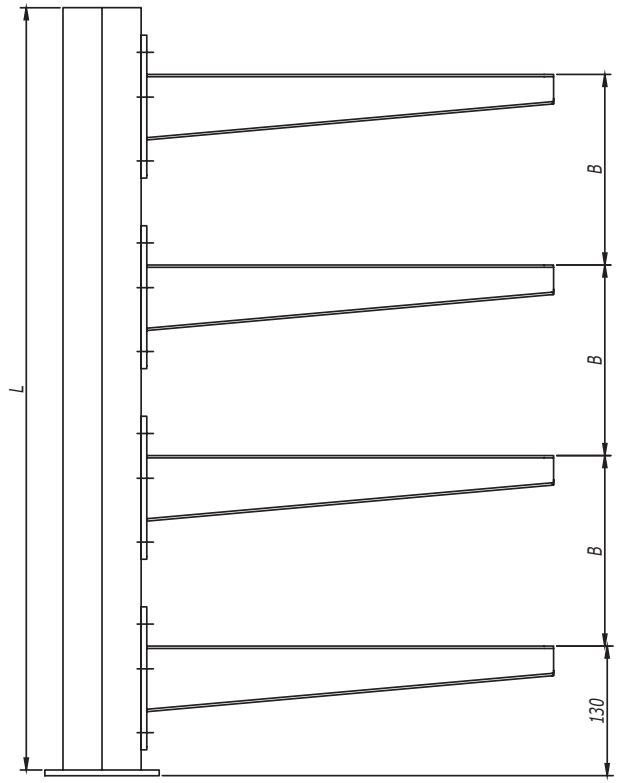

Таблица 1
Выбор консоли в зависимости от нагрузки

Длина полки консоли B, мм	Код консоли	Максимальная допустимая нагрузка на консоль, кг
227	BBH7020	50
327	BBH7030	80
427	BBH7040	100
527	BBH7050	150
627	BBH7060	150

Таблица 2
Выбор подвеса в зависимости от количества консолей

Количество полок	Шаг установки консолей B, мм	Длина подвеса L, мм	Код подвеса
2	200	400	BSD4104
	250	600	BSD4106/BSD9206
3	200	600	BSD4106/BSD9206
	250	800	BSD4108/BSD9208
	300	800	BSD4108/BSD9208
4	200	800	BSD4108/BSD9208
	250	1000	BSD4110/BSD9210
	300	1200	BSD4112/BSD9212
5	200	1000	BSD4110/BSD9210
	250	1200	BSD4112/BSD9212
6	200	1200	BSD4112/BSD9212

Таблица 3
Выбор типа подвеса

Ширина консоли, мм	Длина подвеса L, мм				
	400	600	800	1000	1200
227	BSD-41	BSD-41	BSD-41		
327					
427					
527			BSD-92	BSD-92	BSD-92
627		BSD-92			

Взаим. инв. №
Подпись и дата
Инв. № подл.

Изм.	Кол.уч.	Лист	№док.	Подпись	Дата

DKC-2018.IS.06