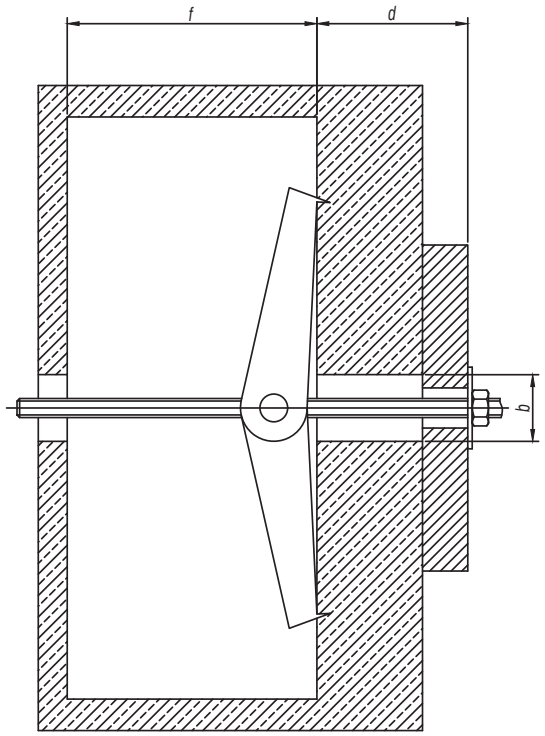

Складной пружинный анкер с кольцом (тип 1)

Диаметр резьбы	*Диаметр сверла b, мм*	*Минимальная глубина пустот f, мм*	*Максимальная толщина закрепления d, мм*	*Код анкера*
M3	*10*	*25*	*35*	*CM510310*
M3	*12*	*28*	*33*	*CM510312*
M4	*14*	*32*	*31*	*CM510414*

Складной пружинный анкер с крюком (тип 2)

Диаметр резьбы	*Диаметр сверла b, мм*	*Минимальная глубина пустот f, мм*	*Максимальная толщина закрепления d, мм*	*Код анкера*
M3	*10*	*25*	*35*	*CM520310*
M4	*14*	*32*	*31*	*CM520414*

Складной пружинный анкер с винтом (тип 3)

Диаметр резьбы	*Диаметр сверла b, мм*	*Минимальная глубина пустот f, мм*	*Максимальная толщина закрепления d, мм*	*Код анкера*
M3	*10*	*25*	*45*	*CM530310*
M4	*14*	*32*	*40*	*CM530414*

1. *Подробные характеристики см. в актуальном каталоге ДКС.*
2. *Порядок крепления:*
   а) просверлить и очистить отверстие. Установить анкер в отверстие;
   б) установить монтируемую деталь и зафиксировать ее с помощью гайки из комплекта анкера. В пустоте стопорные крылья под воздействием пружины раскрываются;
   в) зафиксировать деталь, затянув гайку.

Изм.	*Кол.уч.*	*Лист*	*№док.*	*Подпись*	*Дата*
Разработал		*Тиунов И.А.*			*11.17*
Проверил		*Чередниченко Г.А.*			*11.17*
Утвердил		*Дядичко А.В.*			*11.17*

DKC-2017.FCL.02

Крепеж анкерный для пустотелых конструкций

Стадия	*Лист*	*Листов*
	1	*3*

DKC

Инв. № подл. | Подпись и дата | Взаим. инв. №