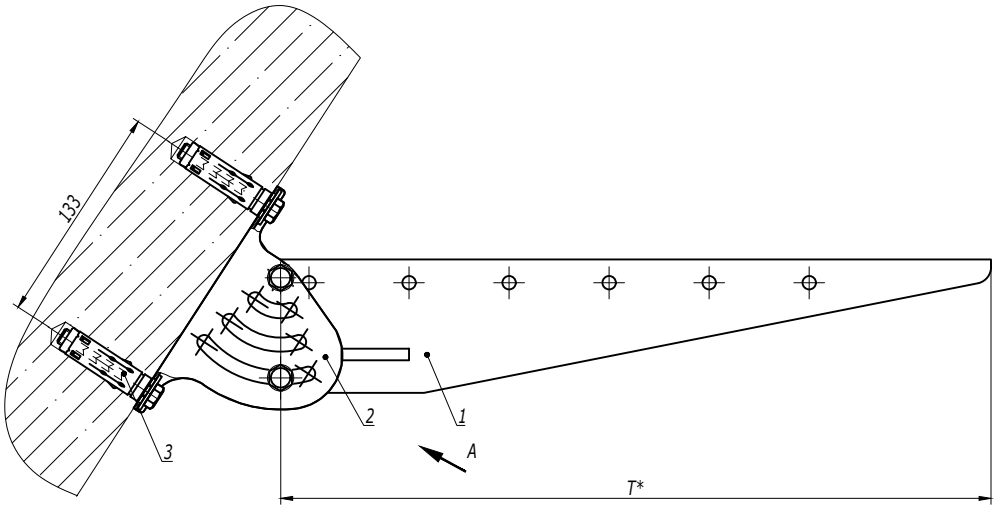

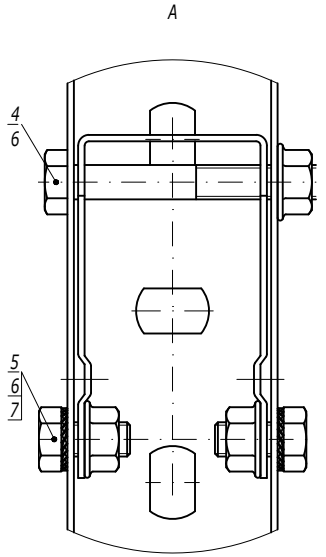

1. * Выбирая длину консоли "T", следует учитывать наклон стены.

Поз.	Наименование	Код	Кол.	Примечание
1	Консоль BBM-50	BBM50**	1	
2	Опора шарнирная монтажная BSV-29	BSV2902	1	
3	Анкер усиленный с болтом M10	CM461065	2	DKC-2018.M5.01
4	Болт с частичной резьбой M8x70 DIN 931	CM020870	1	
5	Болт с шестигранной головкой M8x16 DIN 933	CM020816	2	
6	Гайка с насечкой M8 DIN 6923	CM100800	3	
7	Шайба стопорная M8 DIN 6798A	CM220800	2	

Изм.	Кол.уч.	Лист	№док.	Подпись	Дата
Разработал		Тиунов И.А.			09.18
Проверил		Чередниченко Г.А.			09.18
Утвердил		Дядичко А.В.			09.18

DKC-2018.B5.09

Опора на наклонной поверхности

Стадия	Лист	Листов
		1

DKC

Взаим. инв. №

Подпись и дата

Инв. № подл.

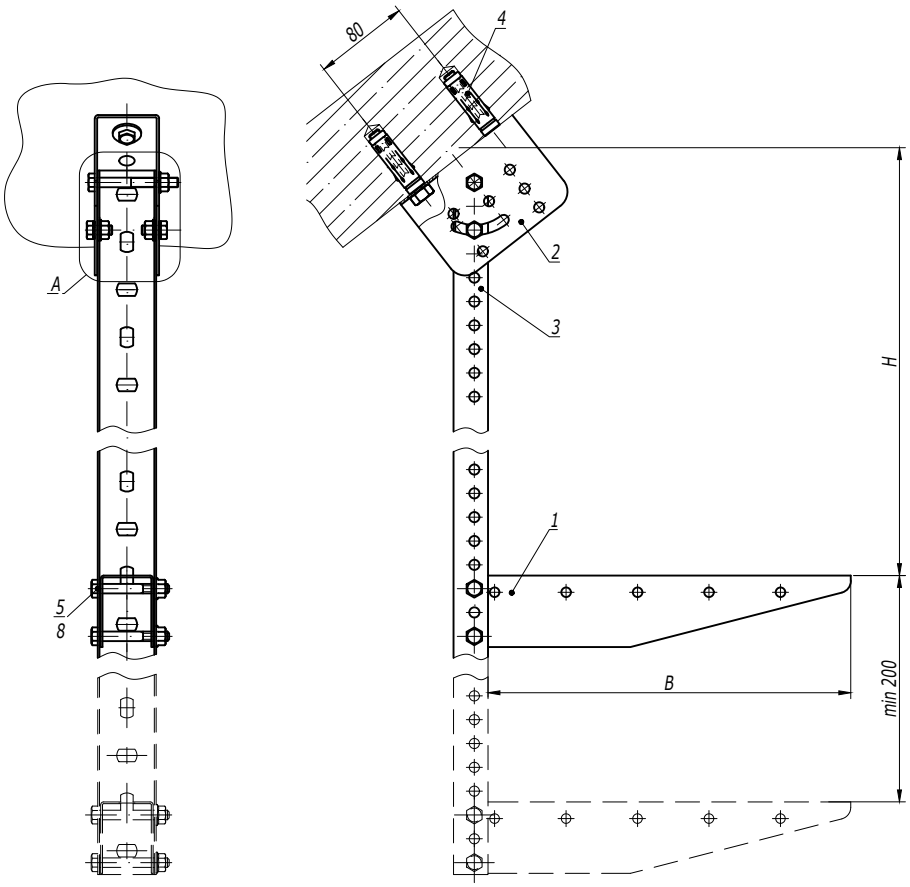

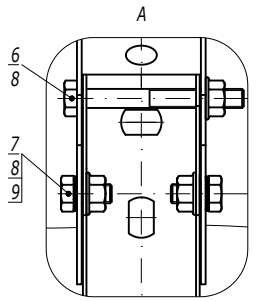

1. *H - высота подвеса.*
2. *B - ширина используемых лотков.*

Поз.	Наименование	Код	Кол.	Примечание
1	Консоль BBM-50	BBM50**	n	
2	Крепление к потолку BSV-29	BSV2901	1	
3	Профиль BPM-29	BPM29**	1	
4	Анкер усиленный с болтом M10	CM461065	2	DKC-2018.M5.01
5	Болт с частичной резьбой M8x60 DIN 931	CM020860	n·2	
6	Болт с частичной резьбой M8x70 DIN 931	CM020870	1	
7	Болт с шестигранной головкой M8x16 DIN 933	CM020816	2	
8	Гайка с насечкой M8 DIN 6923	CM100800	n·2+3	
9	Шайба стопорная M8 DIN 6798A	CM220800	2	

Изм.	Кол.уч.	Лист	№док.	Подпись	Дата
Разработал		Тиунов И.А.			09.18
Проверил		Чередниченко Г.А.			09.18
Утвердил		Дядичко А.В.			09.18

DKC-2018.B5.10

Подвес на наклонной поверхности

Стадия	Лист	Листов
		1

DKC

Взаим. инв. №

Подпись и дата

Инв. № подл.